Terminal Blocks & Boards Catalog

端子台端子板総合カタログ

MORIMATSU CO., LTD.
株式会社モリマツ

はじめに

この度は、モリマツ端子台をご用命いただきまして、まことにありがとうございます。
本書は『カタログ・取扱説明書』です。この端子台をお使いになる前に取扱説明書の内容をよくお読み下さい。

●本書の『安全上のご注意』には、安全確保に必要な重要事項が記載されていますので、必ずお読み下さい。

モリマツ端子台ご使用上の注意事項

この度は弊社の端子台をご採用いただきありがとうございます。
下記の取扱い注意事項を読んで頂いて予測される危険を回避し、正しく安全にご使用又は機器設計をお願いします。

⚠ 警告　思わぬ重大事故の原因となります

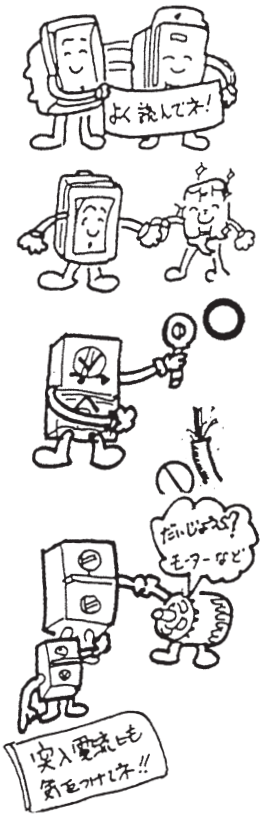

取り付け設置場所の環境条件に、ご注意ください。

●屋内機器組み込み用部品は高温多湿の場所もしくは屋外機器への使用は適しません、漏電感電火災などの原因となります。
●屋外設置機器や高温多湿の場所でのご使用に際しては、防湿防塵、更に腐食防止対策等十分施しご使用ください。
●電源回路にご使用の場合は端子台カバー付きをご使用ください。
●長期間ほこりなどのたまりやすい場所にて使用する場合は、定期的にほこりなどを取り除いて下さい、火災などの原因となります。
●ネジ式の端子台に於いてはネジ締め付けや接続方法に不備があると、異常発熱の原因となり、火災などの原因となります。

電気的性能に関して

●最大定格にご注意ください。
負荷条件（誘導負荷などの初期突入電力は定格の数倍に及ぶことがあります）接続機器の電気的仕様に良く注意し、最大定格の範囲内でご使用ください。
●ファストン端子等、圧着接続の場合は、指定されているもの以外、また接合の甘いものを使用すると、接触抵抗により発熱火災の原因となります。
●接続する電線や配線機器部分は、使用定格に注意し余裕をもった規格のものを使用してください。

⚠ 注意　機器の故障等の原因となります

●半田付けに際しては、温度条件やフラックス等に留意され、正しく、確実に作業を行ってください。
●当社発行の仕様書に記載している内容を良くお読みになって正しい取り付け方法に基づき設計、生産にご使用ください。

■カタログ等の内容と重複する場合、参考図及び個別仕様書の記載内容を優先します。
■不明な点、使用方法の確認等は営業担当者にお問い合せください。

目　次

目　次

中継端子台

カラー端子板

タブ端子台

ステアタイト端子板

ヒューズホルダー

ステアタイト中継端子

中継端子

サポート

基板端子

タブ端子

スタット

ショートバー

トランジスター・コンデンサー取付座

カバー・ネジ

取扱品

一般仕様

1．適用範囲

この規格はカタログに掲載している端子台について規定する。

2．標準使用状態

（1）使用温度　　－25～70℃　ただし、氷結しない事
（2）相対湿度　　85%以下

3．性能

（1）温度上昇　　定格電流値にて温度上昇試験を行ったとき、導電金具の温度上昇値は45℃以下

（2）絶縁抵抗　　端子台の各導電部間と各導電部と取付け金属板の間に電圧500Ｖ絶縁抵抗計で測定したときの絶縁抵抗値を本文中に記載

（3）商用周波耐電圧　　絶縁抵抗と同一部間に周波数50Ｈｚ又は60Ｈｚの正弦波の交流を徐々に上げて2,000Ｖにセットし１分間印加して耐える。

（4）耐寒性　　供試品を恒温槽内－25℃に２時間保った後、常温に１時間放置して絶縁物の変形及びその他の故障が生じない。

（5）耐熱性　　供試品を恒温槽内70℃に２時間保った後、常温に１時間放置して絶縁物の変形及びその他の故障が生じない。

4．締付トルク

使用ネジ呼び径により次の締付トルクを推奨致します。
但し、製品によっては仕様が異なる場合もありますのでご確認をお願い致します。

N・m

ネジの呼び径	M2.5	M3	M3.5	M4	M5	M6
推　奨　値	0.42	0.49	0.78	1.18	1.96	2.45
保　証　値	0.50	0.59	0.98	1.37	2.45	2.94

※取付部の締付トルク

N・m

取付穴寸法	M3	M4	M5	M6
推奨トルク	0.50	0.7	1.6	2.3

5．ハンダ付け条件

フローハンダ
　255℃ ±５℃　　５秒
手ハンダ
　380℃ ±５℃　　３秒

UL規格認定端子台

モリマツ端子台は、端子台個々にてＵＬの安全規格を取得し電気部品としての安全性を高めています。

規格品のご注文に際しては、品番・仕様が一般品と一部異なりますので図面の取り交しをお願い致します。

UL認定機種一覧　File No.E86517（M）

認定機種	Cat.No.	AC定格	適合電線	認定機種	Cat.No.	AC定格	適合電線	認定機種	Cat.No.	AC定格	適合電線
M106シリーズ	M106	300V 15A	14-20AWG	M209シリーズ	M209	300V 10A	12-22AWG	MTAシリーズ	MTA	300V 15A	12-22AWG
	M106W	300V 15A	14-20AWG		M209W	300V 10A	14-22AWG		MTAW	300V 10A	16-20AWG
M110シリーズ	M110	300V 20A	12-14AWG	M210シリーズ	M210	300V 20A	12-20AWG	MTBシリーズ	MTB	300V 20A	12-20AWG
	M110W	300V 20A	12-14AWG		M210W	300V 20A	12-20AWG		MTBW	300V 20A	12-20AWG
M111シリーズ	M111	300V 15A	14AWG	M211シリーズ	M211	300V 10A	12-22AWG	MTDシリーズ	MTD	300V 15A	12-22AWG
	M111W	300V 15A	14AWG		M211W	300V 10A	14-22AWG		MTDW	300V 10A	16-20AWG
M113シリーズ	M113	300V 20A	12-14AWG	M215シリーズ	M215	300V 10A	12-22AWG	MTFシリーズ	MTF	300V 20A	12-20AWG
	M113W	300V 20A	12-14AWG		M215W	300V 10A	14-22AWG		MTFW	300V 20A	12-20AWG
M115シリーズ	M115	300V 20A	12-14AWG	M216シリーズ	M216	300V 10A	12-22AWG	FTA1シリーズ	FT	600V 10A	10-20AWG
	M115W	300V 20A	12-14AWG		M216W	300V 10A	12-22AWG		FTW	600V 20A	12-20AWG
M116シリーズ	M116	300V 15A	14AWG	M219シリーズ	M219	300V 10A	12-22AWG	FTA2シリーズ	FT	600V 10A	10-20AWG
	M116W	300V 15A	14AWG		M219W	300V 10A	12-22AWG		FTW	600V 20A	12-20AWG
M120シリーズ	M120	300V 10A	12-20AWG	M222シリーズ	M222	300V 10A	12-20AWG	FTA21シリーズ	FT	600V 10A	10-20AWG
	M120W	300V 10A	12-20AWG		M222W	300V 10A	12-20AWG		FTW	600V 10A	16-20AWG
M128シリーズ	M128	300V 10A	12-22AWG	M236シリーズ	M236	300V 10A	14-20AWG	FTA3シリーズ	FT	600V 10A	10-20AWG
	M128W	300V 10A	16-22AWG		M236W	300V 10A	14-20AWG		FTW	600V 20A	12-20AWG
M129シリーズ	M129	300V 10A	12-22AWG	M237シリーズ	M237	300V 10A	14-20AWG	FTA31シリーズ	FT	600V 10A	10-20AWG
	M129W	300V 10A	14-22AWG		M237W	300V 10A	14-20AWG		FTW	600V 10A	16-20AWG
M132シリーズ	M132D	300V 20A	8-20AWG	M290シリーズ	M259A	300V 8A	16-22AWG	FTP1シリーズ	FT	600V 10A	10-20AWG
	M132DW	300V 20A	——		M259B	300V 8A	——		FTW	600V 20A	12-20AWG
M137シリーズ	M137	300V 10A	12-20AWG	M341シリーズ	M341	300V 10A	12-22AWG	FTS3シリーズ	FTS3	600V 10A	10-20AWG
	M137W	300V 10A	——		M341W	300V 10A	12-22AWG		FTS3W	600V 20A	12-20AWG
M165シリーズ	M165	300V 10A	12-22AWG	M365シリーズ	M365	300V 8A	14-22AWG	FTS5シリーズ	FTS5W	600V 75A	6-14AWG
M166シリーズ	M166	300V 10A	12-22AWG		M365W	300V 8A	14-22AWG	FTS20シリーズ	FTS20	600V 30A	8-20AWG
M167シリーズ	M167	300V 6A	12-20AWG	M422シリーズ	M422	300V 20A	12-22AWG		FTS20W	600V 30A	8-20AWG
M169シリーズ	M169	300V 6A	12-20AWG		M422W	300V 20A	12-22AWG	MDH67シリーズ	MDH67	300V 10A	12-20AWG
M181シリーズ	M181	300V 10A	12-22AWG	OMシリーズ	OM	300V 15A	14AWG		MDH67W	300V 10A	12-20AWG
M192シリーズ	M192A	300V 8A	12-22AWG		OMW	300V 15A	——				
	M192B	300V 8A	——	OMCシリーズ	OM	300V 15A	14AWG				
M193シリーズ	M193A	300V 8A	12-22AWG		OMW	300V 15A	——				
	M193B	300V 8A	——	MTシリーズ	MT	300V 15A	12-22AWG				
M206シリーズ	M206	300V 20A	12-20AWG		MTW	300V 10A	16-20AWG				
	M206W	300V 20A	12-20AWG								

RoHS指令

RoHS指令は、電子・電気機器における特定有害物質の使用制限についての欧州連合(EU)の法規制(2006年７月に施行)

内容

ＲｏＨＳ指令に基づき、施行後はＥＵ域内においては、指定された６物質が最大許容値を超えて含まれた電子・電気機器の販売等をする事が出来なくなりました。
又、後に改正されたRoHS2では４物質が追加され合計10物質となり、2019年７月22日より適用となりました。

１，	鉛	1,000ppm以下	
２，	水銀	1,000ppm以下	
３，	カドミウム	100ppm以下	
４，	六価クロム	1,000ppm以下	
５，	ポリ臭化ビフェニル	1,000ppm以下	
６，	ポリ臭化ジフェニルエーテル	1,000ppm以下	
７，	フタル酸ビス（2-エチルヘキシル）	1,000ppm以下	追加
８，	フタル酸ブチルベンジル	1,000ppm以下	追加
９，	フタル酸ジブチル	1,000ppm以下	追加
１０，	フタル酸ジイソブチル	1,000ppm以下	追加

RoHS2対応品の表示

梱包箱に印刷した枠、又は貼付したラベルに RoHS2対応品 と記入して表示

注記：●製品改良などにより記載性能、仕様の一部を予告なく変更する場合があります。
●当カタログは参考仕様ですので、特注品のご使用に当たっては図面の取り交わしをお願いします。

遵守事項

●電源に使用する場合、必ず保護カバーを取付けて下さい。
●各製品定格を確認した上でお使い下さい。

INDEX

貫通端子台・中継端子台

分類			ピッチ (mm)	ターミナルネジ径			型名	定格 (AC)	ブロック材質	配線方法				その他	掲載ページ
貫通	中継	断路		M3	M3.5	M4				基板	半田	ラッピング	タブ		
○			5	M2.5			M181	250V-10A	PBT	○		○			52～53
○			7.62	○			M106	250V-15A	フェノール	○	○	○		ターミナル多種	54～56
○				○			M111	250V-10A	PBT	○	○	○		ワンタッチカバー	12～13
○				○			M118	250V-10A		○	○	○		6P・7P専用	22～23
○				○			M128	250V-10A		○	○	○		背面バリア	30～31
○				○			M1281	250V-10A		○	○	○		背面バリア 端子中央寄り	32～33
○				○			M129	250V-15A		○	○	○		M106の耐衝撃品	34～35
○				○			M209	250V-10A		○	○	○		小型二段端子	49～50
○				○			M211	250V-10A		○	○	○		ワンタッチカバー	14～15
○				○			M215	250V-10A		○	○	○		超薄型ワンタッチカバー	20～21
○				○			M219	250V-10A		○				35° スラント	39
○				○			M237	250V-10A		○	○	○		極数彫刻、ワンタッチカバー	41
○				○			M365D	250V-8A		○				薄型	51
○				○			FTC	250V-10A	フェノール	○	○			薄型インサート	82～83
	○		8	○			SBB102	250V-20A	フェノール					小型連結	97
	○			○			STB102	250V-10A					○	小型連結	98
	○			○			WTB102	250V-20A					○	小型連結	98
	○			○			WTT102	250V-20A					○	小型連結	98
○			8.6		○		M441	250V-10A	PBT	○					42～43
○					○		M341	250V-10A		○	○			小型二段	51
○			8.89	○			M216	250V-10A		○				35° スラント	38
○			9		○		M116	250V-10A	PBT	○		○		二段端子	46～47
○			9.5	○	○	○	M113	250V-15A	PBT	○	○	○	○	ワンタッチカバー	16～17
○				○		○	M120	250V-15A		○	○			バリアアップ	26～27
○				○			M125	250V-10A		○	○	○		背面バリア	28～29
○						○	M222	250V-20A		○	○			ワンタッチカバー	39
○				○			M236	250V-15A		○	○			極数彫刻、ワンタッチカバー	40
○				○			FTE1	250V-20A	フェノール		○			底面絶縁	83
○				○			FTE31	250V-20A		ネジ配線				上下ネジ最小	84
	○			○			MDH7	250V-15A						凡用中継	109
	○			○			MDH8	250V-15A			○			ネジ半田併用	109
○			10	○	○	○	M110	250V-20A	PBT	○	○	○		ワンタッチカバー	8～9
○				○			M122	250V-15A		○				背面バリア	24
○					○		M137	250V-15A		○	○			OMの耐衝撃品	36～37
○				○	○	○	M210	250V-20A		○	○	○		ワンタッチカバー	10～11
	○			○			MDH1	250V-15A	フェノール		○			高絶縁材使用	100
	○			○			MDH3	250V-15A			○			半田付容易	100～101
○				○			MT	250V-15A		○				ターミナル多種	65～67
○				○			MTA	250V-15A		○				バリアアップ	68～69
○					○		MTC	250V-15A		○	○	○		MTのM3.5品	72～73
○				○			MTD	250V-15A		○	○	○		二列端子	74～75

INDEX

貫通端子台・中継端子台

分類			ピッチ(mm)	ターミナルネジ径			型名	定格	ブロック材質	配線方法				その他	掲載ページ
貫通	中継	断路		M3	M3.5	M4				基板	半田	ラッピング	タブ		
○	○		10	○			OM	250V-15A	フェノール	○	○	○		ターミナル多種	57～61
○					○		OMC	250V-15A		○	○	○		OMのM3.5品	62～64
○				○	○	○	M422	250V-20A	PBT	○	○	○		背面バリア付	44～45
○			11	○	○	○	M115	250V-20A	PBT	○	○	○		ワンタッチカバー	18～19
○						○	M132	250V-15A		○				MTB耐衝撃性	25
○						○	M206	250V-20A		○	○	○		二列端子	48
○						○	FTA1	250V-20A	フェノール	○	○			インサート成形	78
○						○	FTA2	250V-20A			○			インサート成形	79
○						○	FTA3	250V-20A		ネジ配線				インサート成形	80
○				○			FTA21	250V-20A			○			インサート成形	79
○				○			FTA31	250V-20A		ネジ配線				インサート成形	80
○				○			FTP	250V-20A			○			インサート成形	81
○						○	FTS3	250V-20A		ネジ配線				インサート成形	87
	○			○			MDH4	250V-15A	フェノール	○				半田付容易	102～104
○	○			○			MDH5	250V-15A			○			半田付容易	105
○	○			○			MDH6	250V-15A			○				106～107
	○			○		○	MDH67	250V-20A	PBT					耐衝撃性アップ	108
○						○	MT8	250V-15A		○	○	○		バリア強度品	65
○						○	MTB	250V-18A	フェノール	○	○	○		バリアアップ	70～71
○						○	MTF	250V-18A		○	○	○			76～77
○			12			○	FTS4	660V-50A	ポリカ	ネジ配線				連結式	88
○						○	KF101	250V-30A	フェノール		○		○	貫通タブ	98
○						○	KH101	250V-15A			○			連結・貫通	98
○						○	SBB101	250V-30A						中電流用・連結	97
	○					○	SBB201	660V-30A						高電圧用	99
	○					○	STB101	250V-15A					○	タブ接続	98
	○					○	STB201	660V-15A					○	高電圧用	99
	○					○	WTB101	250V-30A						ダブルタブ接続	98
	○					○	WTB201	660V-30A						高電圧用	99
	○					○	WTT101	250V-30A					○	ダブルタブ接続	98
	○					○	WTT201	660V-30A					○	高電圧用	99
○			13			○	FTS1−3	660V-40A	フェノール	ネジ配線				インサート成形	85
○						○	FTS2−2	660V-30A		ネジ配線				インサート成形	85
○						○	FTS2−12	660V-30A		ネジ配線				インサート成形	87
○						○	FTS20	660V-30A		ネジ配線				インサート成形	86
○			16	M5			FTS5	660V-75A	フェノール	ネジ配線				インサート成形	88
						○	FTS9-4	250V-50A		ネジ配線				インサート成形	89
○			16	M5			FTA7	660V-60A	フェノール	ネジ配線				強電用12P迄	84
	○		17	M5			ET104	660V-60A	フェノール	ネジ配線				強電用20P迄	96
○			21	M6			FTS6-3	660V-75A	フェノール	ネジ配線				強電用	86
	○		27	M8			ET103	660V-100A	フェノール	ネジ配線				強電用20P迄	96

INDEX

コネクター端子台

ピッチ	ターミナルネジ径	型　名	定格(AC)	ブロック材質	摘　　要	掲載ページ
7.62	M3	M290−37	250V-8A	PBT	ツーピース　37P	95
8.5	M3.5	M366−20	250V-15A	PBT	ツーピースネジ脱落防止機能付	93
8.6	M3.5	M342−38	250V- 8A	PBT	ツーピースネジ脱落防止機能付	94
8.6	M3.5	M165	250V- 8A	PBT	カードエッジ、ツーピース可能38P 他20P30P	91
		M167	250V- 6A		レバー式ツーピース　18P,20P	92
		M169−10	250V- 6A		レバー式ツーピース　10P	92
9.5	M3.5	M158	250V-10A	PBT	ツーピース式・端子ライトアングル可能 21P,25P,33P,37P	90

タブ端子台

ピッチ	タブ端子	型　名	定格(AC)	ブロック材質	摘　　要	掲載ページ
8	187	STB102	250V-10A	フェノール	片側タブ、片側ネジ締付・連結・中継タイプ	98
		WTB102	250V- 20A		両側二枚タブ・連結・中継タイプ	98
		WTT102	250V-20A		両側タブ・連結・中継タイプ	98
9.5	187	M113E	250V-15A	PBT	上側ネジ締付・下側187二枚タブ・貫通タイプ	18
10	187	E300B	250V 6A.10A.15A	フェノール	本体OM・上側タブの貫通タイプ	124～126
		E400B			本体MT・上側タブの貫通タイプ	127～129
	250	E300A			本体OM・上側タブの貫通タイプ	124～126
		E400A			本体MT・上側タブの貫通タイプ	127～129
11	187	E200B	250V-10A	フェノール	各種タブ組合せ・中継タイプ・UL認定品	123
	250	E200A	250V-20A		各種タブ組合せ・中継タイプ・UL認定品	122
12	250	KF101	AC250V-30A	フェノール	片側タブ、片側ネジ締付・連結・貫通タイプ	98
		STB101	AC250V-15A		片側タブ、片側ネジ締付・連結・中継タイプ	98
		WTB101	AC250V-30A		片側二枚タブ、片側ネジ締付・連結・中継タイプ	98
		WTT101	AC250V-30A		両側タブ・連結・中継タイプ	98
		STB201	AC660V-15A		片側タブ、片側ネジ締付・連結・中継タイプ	99
		WTB201	AC660V-30A		片側二枚タブ、片側ネジ締付・連結・中継タイプ	99
		WTT201	AC660V-30A		両側二枚タブ・連結・中継タイプ	99

INDEX

カラー端子板

M110・M110-A

規格認定品は品番・仕様が一般品と一部異なりますので、図面の取り交しをお願い致します。

(写真はM110A-4A)

型名の構成

M110 □ □ − □ A C

- M110: 品名
- □: ターミナル形状
- □: ネジサイズ
- □: 極数
- A: 取付穴有り
- C: カバー付き

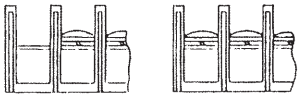

A=取付穴あり　　無印=取付穴なし

※ターミナル形状=A, B, C, D, CF, G, H
※ターミナルネジ M3=A, M3.5=B, M4は無記号
※M110B-Aは任意な曲げ・切断可能
※M110C-A, G-A, H-Aは任意な曲げ可能

(写真はM110A-6)

※カバーはワンタッチ方式で取付可能(添付)
(本体に直接カバーを取付)

定格	AC 250V. 20A
絶縁抵抗	DC500V 2000MΩ以上
① ブロック	PBT(UL94V-0)
② ターミナル	1.0t黄銅条、無光沢スズメッキ
③ターミナルネジ	黄銅、M4×0.7×8ℓニッケル ⊕(バインド)セムスネジ
④ 取付金具	1.0t黄銅条、無光沢スズメッキ

ターミナル形状は下記よりお選びください。

M110A

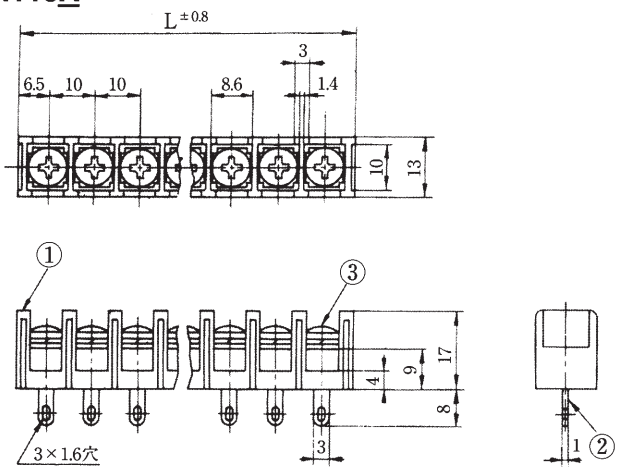

M110A-A

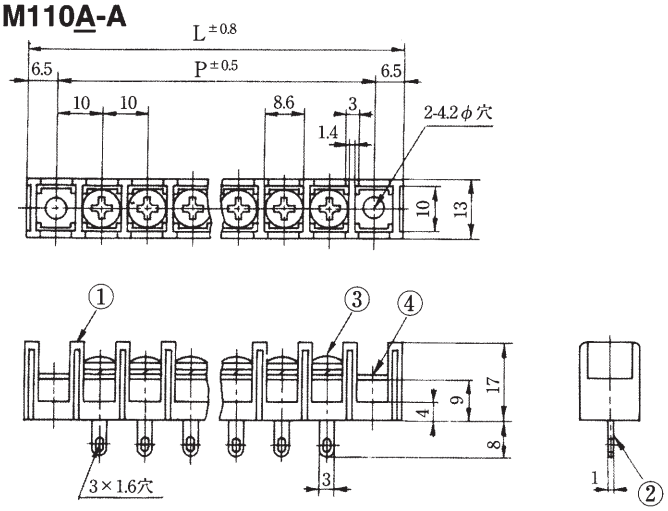

M110□	極数	1	2	3	4	5	6	7	8	9	10	11	12	13	14	15	16	17	18	19	20	21	22
	全長(L)	13	23	33	43	53	63	73	83	93	103	113	123	133	143	153	163	173	183	193	203	213	223
M110□-A	全長(L)	33	43	53	63	73	83	93	103	113	123	133	143	153	163	173	183	193	203	213	223	—	—
	取付ピッチ(P)	20	30	40	50	60	70	80	90	100	110	120	130	140	150	160	170	180	190	200	210	—	—

MORIMATSU

M110・M110-A

規格認定品は品番・仕様が一般品と一部異なりますので、図面の取り交しをお願い致します。

ターミナル形状は下記よりお選びください。

M110B-A

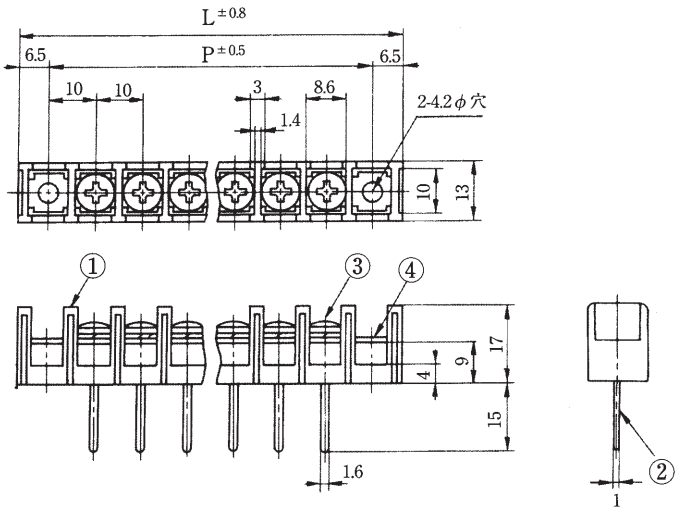

M110C-A

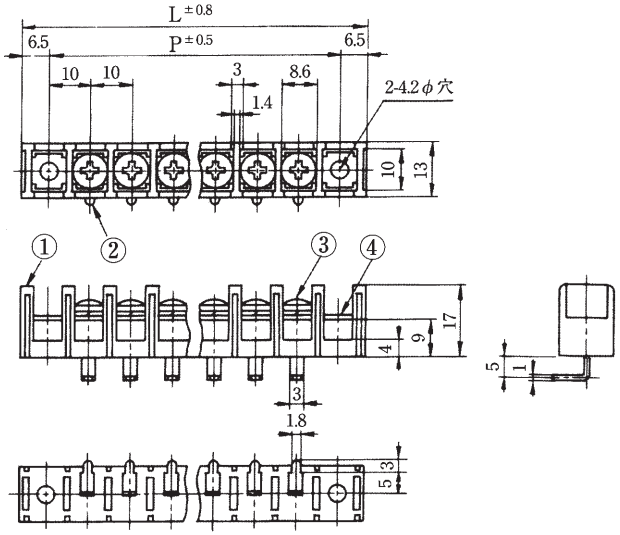

M110D-A

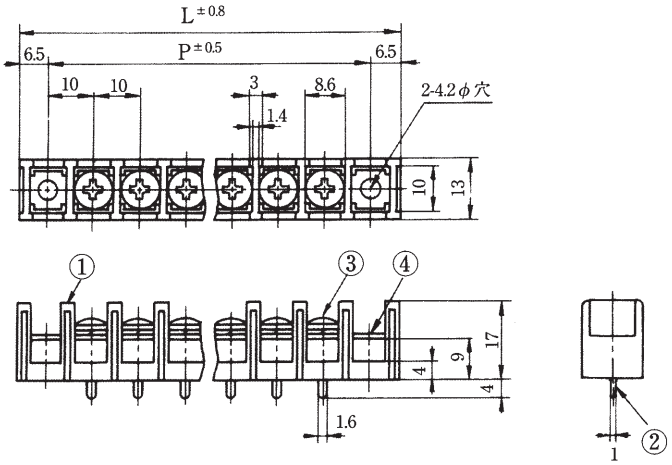

M110CF-A

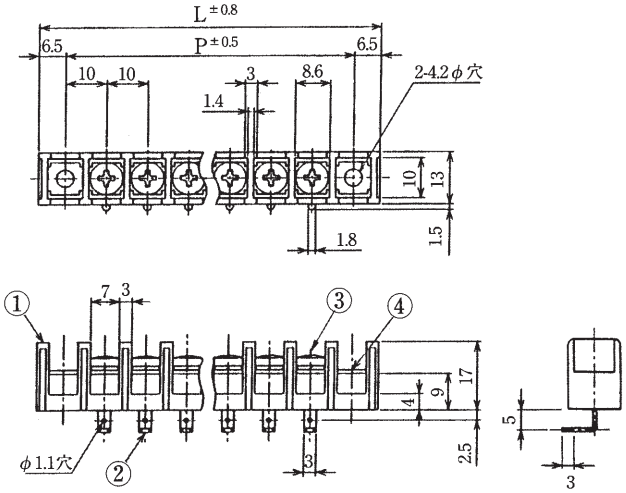

M110G-A

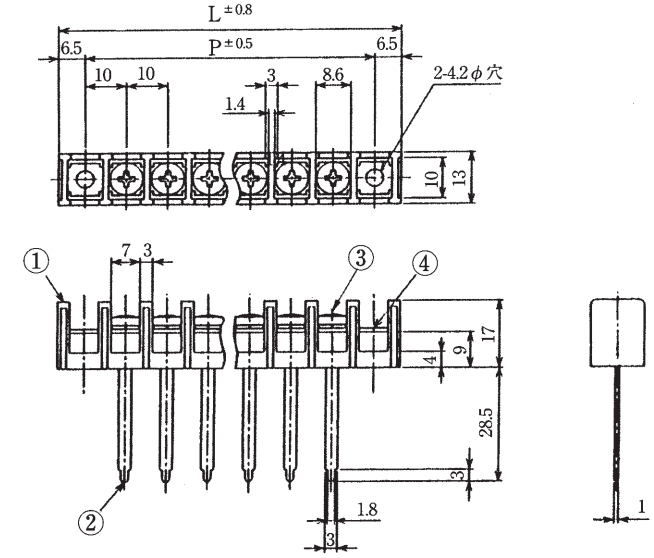

M110H-A

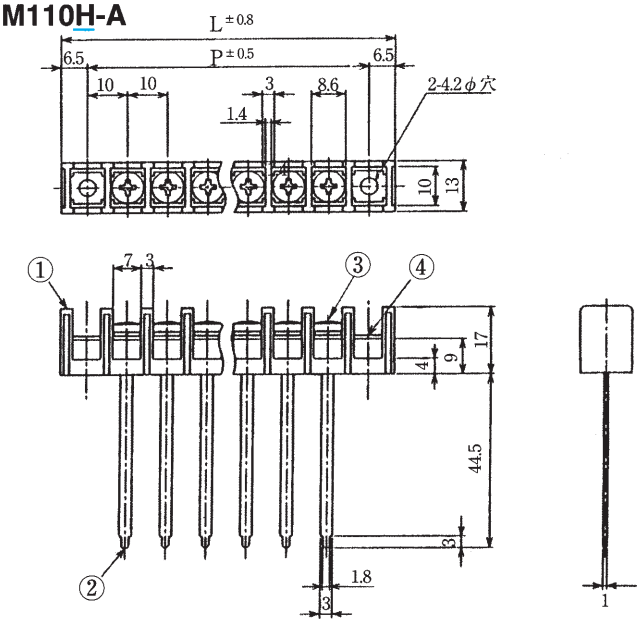

M210・M210-A

規格認定品は品番・仕様が一般品と一部異なりますので、図面の取り交しをお願い致します。

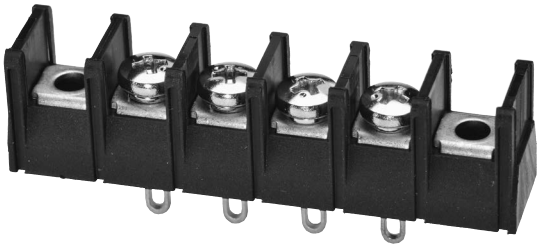

(写真はM210A-4A)

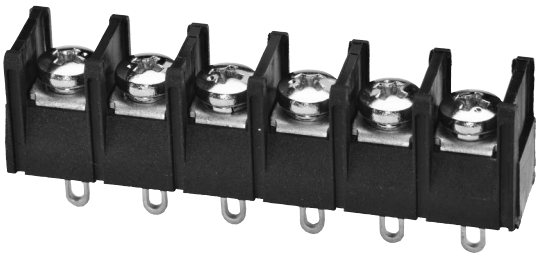

(写真はM210A-6)

型名の構成

M210 □ □ − □ A C

- 品名
- ターミナル形状
- ネジサイズ
- 極数
- 取付穴有り
- カバー付き

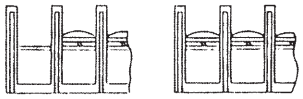

A=取付穴あり　　無印=取付穴なし

※ターミナル形状=A, B, C, D, CF, G, H
※ターミナルネジ M3=A, M3.5=B, M4は無記号
※M210B-Aは任意な曲げ・切断可能
※M210C-A, G-A, H-Aは任意な曲げ可能

※カバーはワンタッチ方式で取付可能(添付)
(本体に直接カバーを取付)

定格	AC 250V. 20A
耐電圧	AC2200V/1分間
絶縁抵抗	DC500V 2000MΩ以上
① ブロック	PBT(UL94V-0)
② ターミナル	1.0t黄銅条、無光沢スズメッキ
③ターミナルネジ	黄銅、M4×0.7×8ℓニッケル ⊕(バインド)セムスネジ
④ 取付金具	1.0t黄銅条、無光沢スズメッキ

ターミナル形状は下記よりお選びください。

M210A

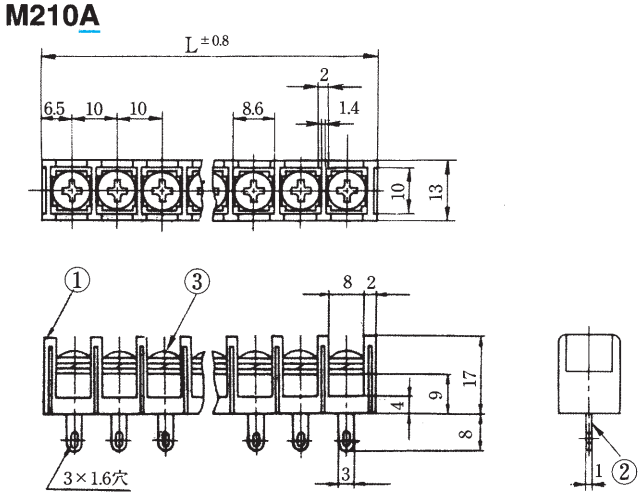

M210A-A

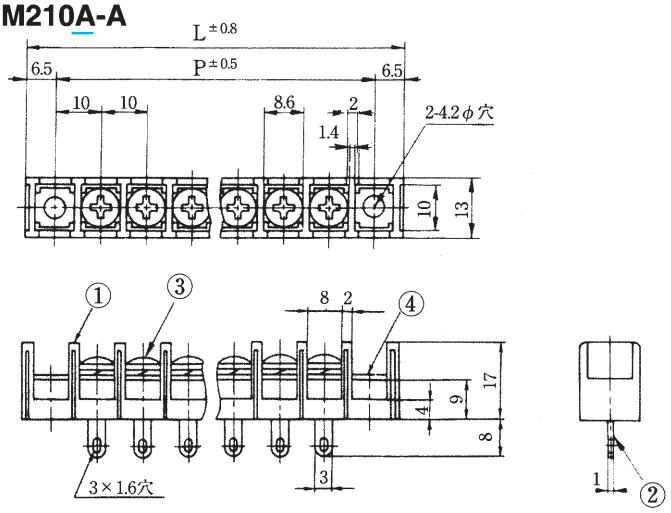

	極数	1	2	3	4	5	6	7	8	9	10	11	12	13	14	15	16	17	18	19	20	21	22
M210□	全長(L)	13	23	33	43	53	63	73	83	93	103	113	123	133	143	153	163	173	183	193	203	213	223
M210□-A	全長(L)	33	43	53	63	73	83	93	103	113	123	133	143	153	163	173	183	193	203	213	223	—	—
	取付ピッチ(P)	20	30	40	50	60	70	80	90	100	110	120	130	140	150	160	170	180	190	200	210	—	—

M210・M210-A

規格認定品は品番・仕様が一般品と一部異なりますので、図面の取り交しをお願い致します。

ターミナル形状は下記よりお選びください。

M210B-A

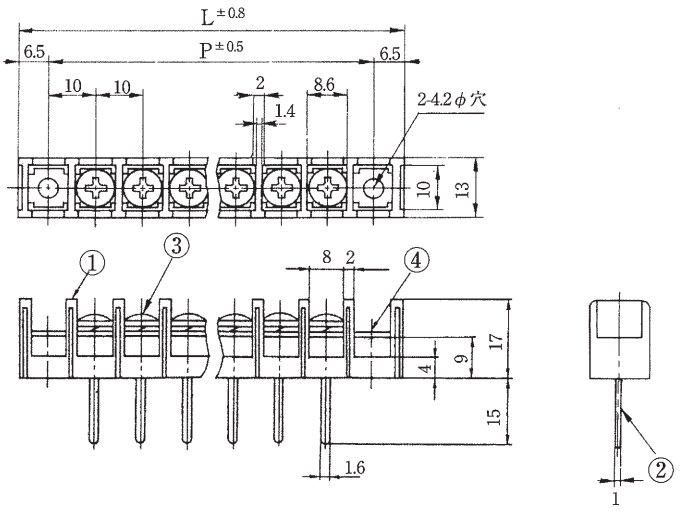

M210C-A

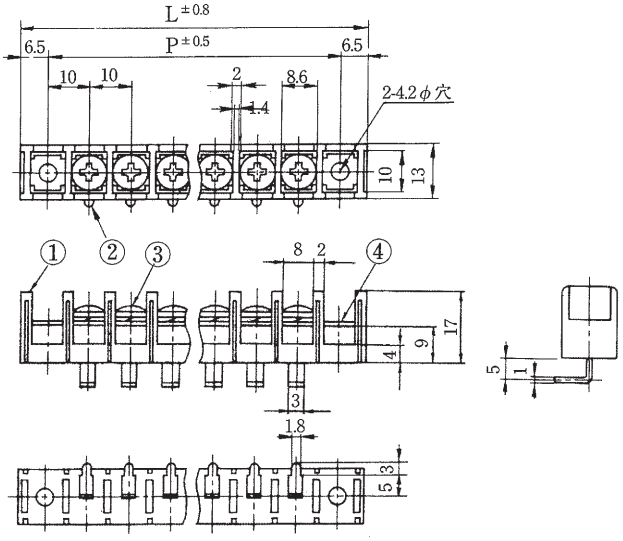

M210D-A

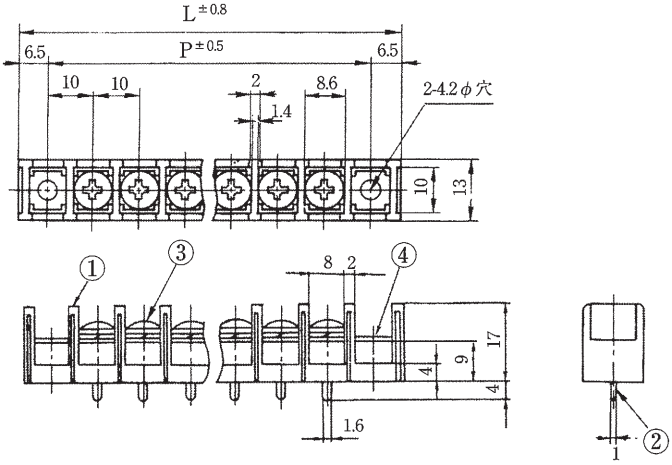

M210CF-A

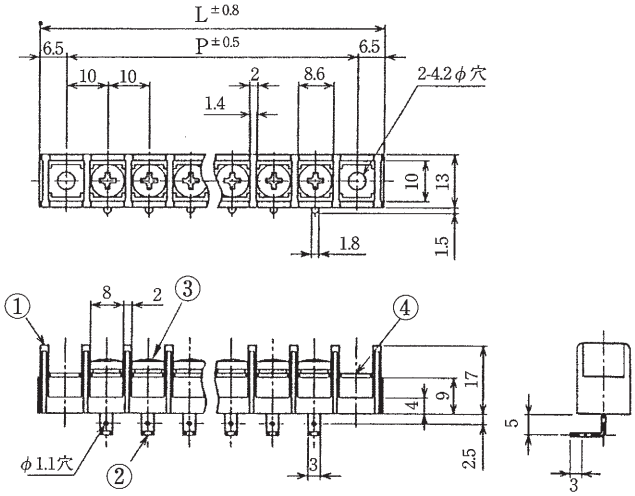

M210G-A

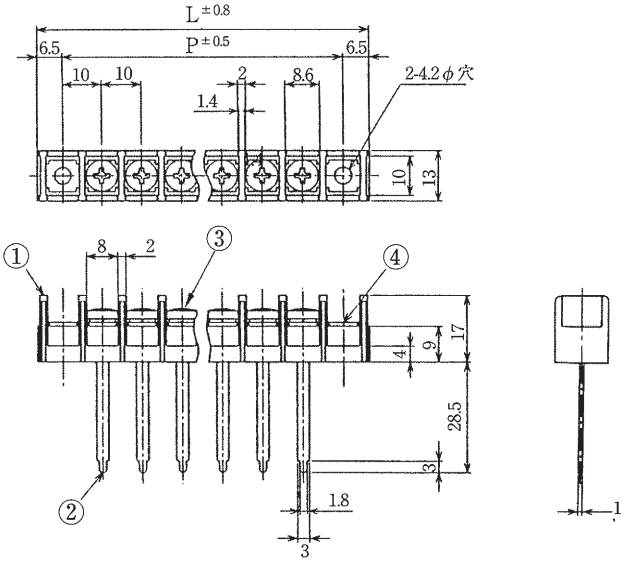

M210H-A

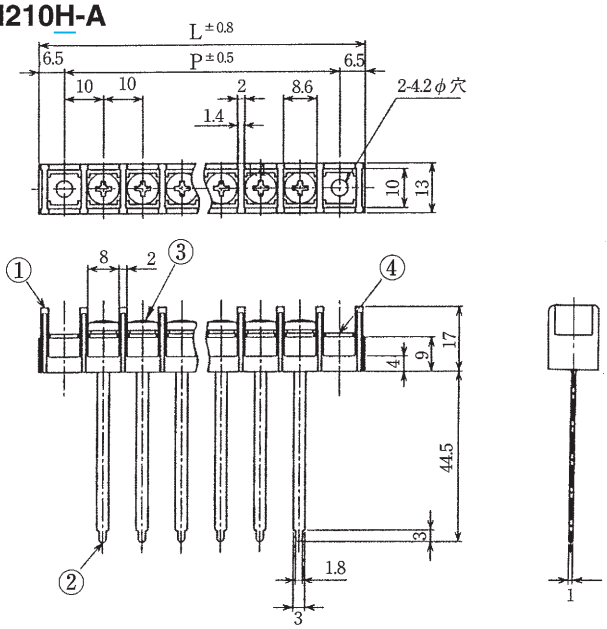

MORIMATSU

M111

規格認定品は品番・仕様が一般品と一部異なりますので、図面の取り交しをお願い致します。

（写真はM111 A-6）

型名の構成

M111 □ − □ C

- M111：品名
- □：ターミナル形状
- □：極数
- C：カバー付き

※ターミナル形状= A,B,C,D
※M111Bは任意な曲げ･切断可能
※M111Cは任意な曲げ可能
※カバーはワンタッチ方式で取付可能（添付）
（本体に直接カバーを取付）

定格	AC 250V. 10A
耐電圧	AC2200V/1分間
絶縁抵抗	DC500V 2000MΩ以上
① ブロック	PBT（UL94V-0）
② ターミナル	0.6t黄銅条、無光沢スズメッキ
③ターミナルネジ	黄銅、M3×0.5×6ℓニッケル ⊕ナベ　セムスネジ

ターミナル形状は下記よりお選びください。

M111A

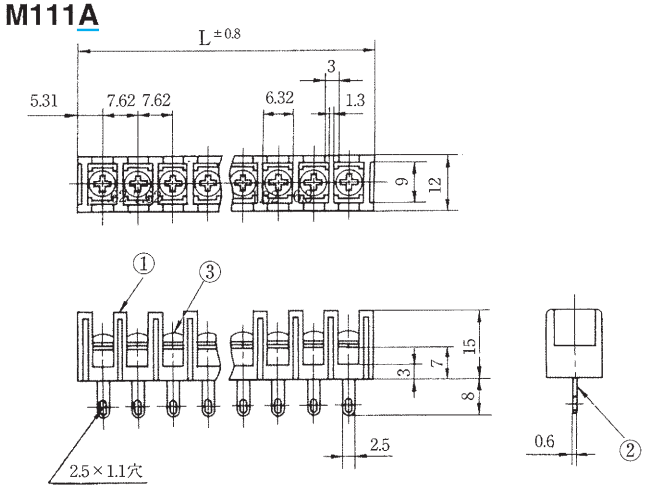

M111B

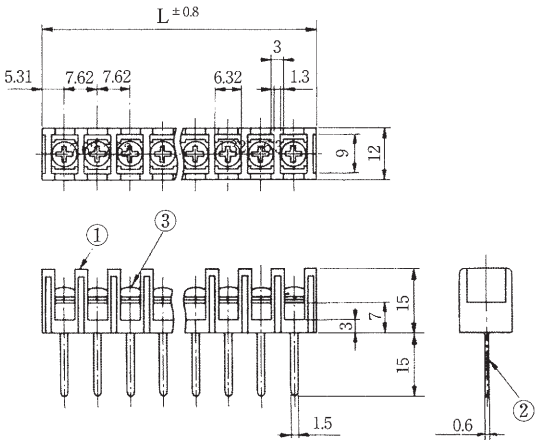

M111C

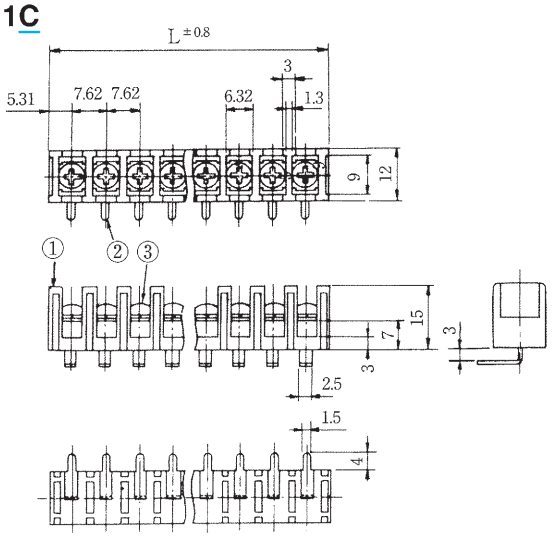

M111D

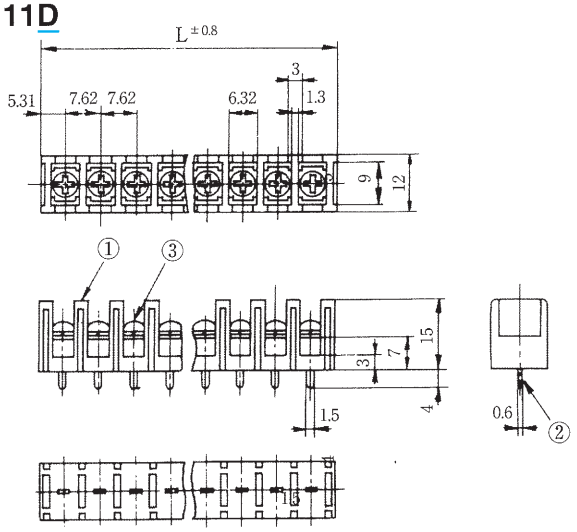

極数	1	2	3	4	5	6	7	8	9	10	11	12	13	14	15	16
全長（L）	10.62	18.24	25.86	33.48	41.1	48.72	56.34	63.96	71.58	79.2	86.82	94.44	102.06	109.68	117.3	124.92

極数	17	18	19	20	21	22	23	24	25	26	27	28	29	30	31	32
全長（L）	132.54	140.16	147.78	155.4	163.02	170.64	178.26	185.88	193.5	201.12	208.74	216.36	223.98	231.6	239.22	246.84

MORIMATSU

M111-A

規格認定品は品番・仕様が一般品と一部異なりますので、図面の取り交しをお願い致します。

（写真はM111A-4A）

型名の構成

M111 □ − □ A C

- M111：品名
- □：ターミナル形状
- □：極数
- A：取付穴有り
- C：カバー付き

※ターミナル形状= A,B,C,D
※M111B-Aは任意な曲げ･切断可能
※M111C-Aは任意な曲げ可能
※カバーはワンタッチ方式で取付可能（添付）
（本体に直接カバーを取付）

定格	AC 250V. 10A
耐電圧	AC2200V/1分間
絶縁抵抗	DC500V 2000MΩ以上
① ブロック	PBT（UL94V-0）
② ターミナル	0.6t黄銅条、無光沢スズメッキ
③ターミナルネジ	黄銅、M3×0.5×6ℓ ニッケル ⊕ナベ　セムスネジ
④ 取付金具	0.6t黄銅条、無光沢スズメッキ

ターミナル形状は下記よりお選びください。

M111A-A

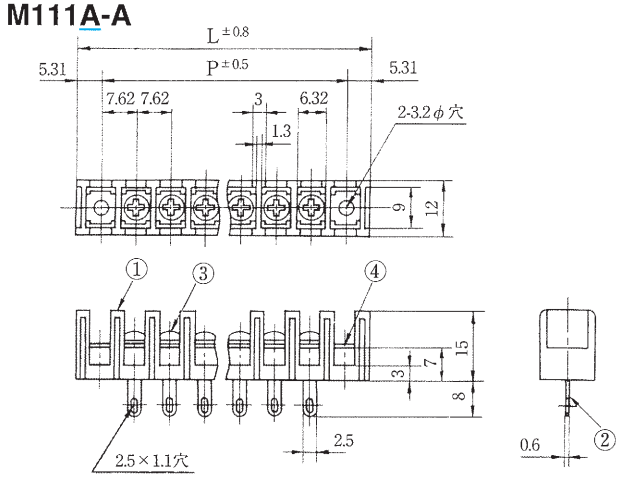

M111B-A

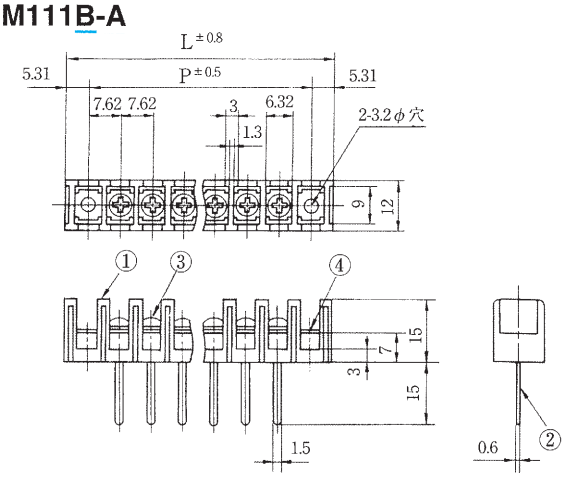

M111C-A

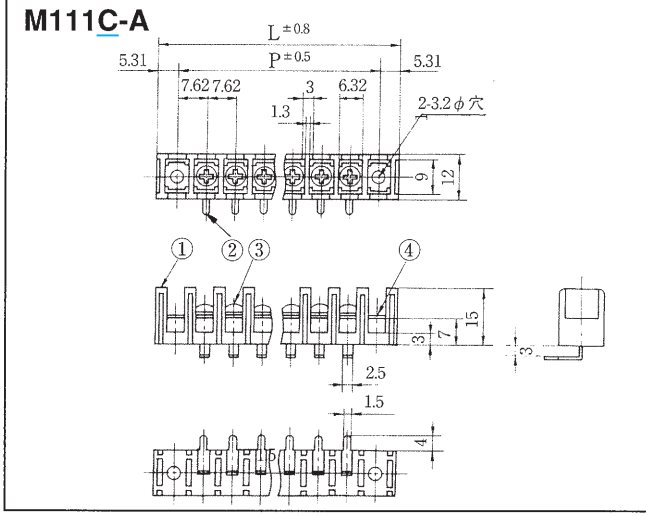

M111D-A

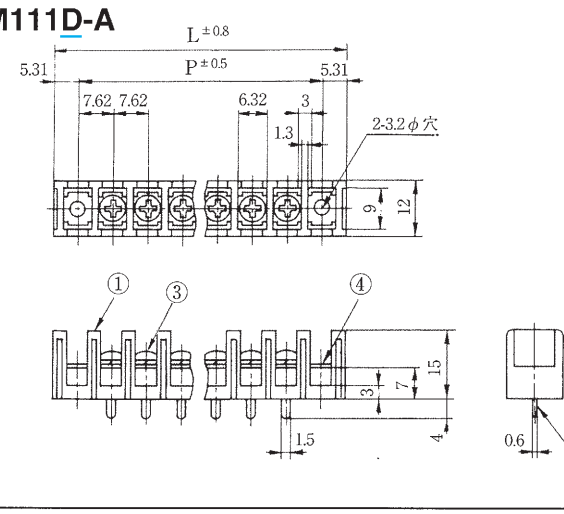

極数	1	2	3	4	5	6	7	8	9	10	11	12	13	14	15
全長（L）	25.86	33.48	41.1	48.72	56.34	63.96	71.58	79.2	86.82	94.44	102.06	109.68	117.3	124.92	132.54
取付ピッチ（P）	15.24	22.86	30.48	38.1	45.72	53.34	60.96	68.58	76.2	83.82	91.44	99.06	106.68	114.3	121.92

極数	16	17	18	19	20	21	22	23	24	25	26	27	28	29	30
全長（L）	140.16	147.78	155.4	163.02	170.64	178.26	185.88	193.5	201.12	208.74	216.36	223.98	231.6	239.22	246.84
取付ピッチ（P）	129.54	137.16	144.78	152.4	160.02	167.64	175.26	182.88	190.5	198.12	205.74	213.36	220.98	228.6	236.22

MORIMATSU

M211

規格認定品は品番・仕様が一般品と一部異なりますので、図面の取り交しをお願い致します。

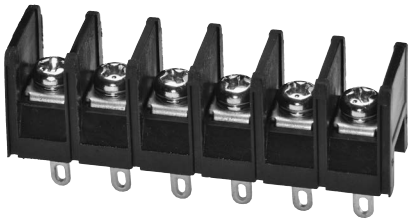

（写真はM211 A-6）

型名の構成

M211 □ − □ C

- M211：品名
- □：ターミナル形状
- □：極数
- C：カバー付き

※ターミナル形状= A,B,C,D
※M211Bは任意な曲げ･切断可能
※M211Cは任意な曲げ可能
※カバーはワンタッチ方式で取付可能（添付）
（本体に直接カバーを取付）

定格	AC 250V. 10A
耐電圧	AC2200V/1分間
絶縁抵抗	DC500V 2000MΩ以上
① ブロック	PBT（UL94V-0）
② ターミナル	0.6t黄銅条、無光沢スズメッキ
③ターミナルネジ	黄銅、M3×0.5×6ℓニッケル ⊕ナベ　セムスネジ

ターミナル形状は下記よりお選びください。

M211A

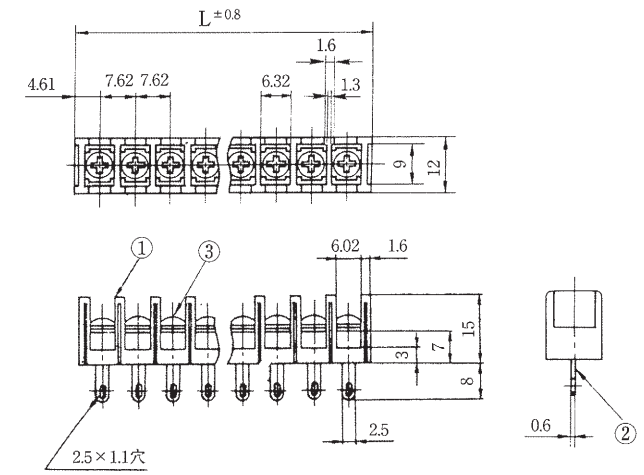

M211B

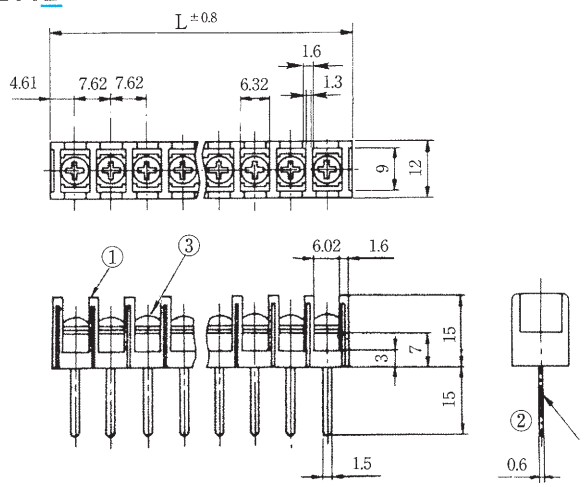

M211C

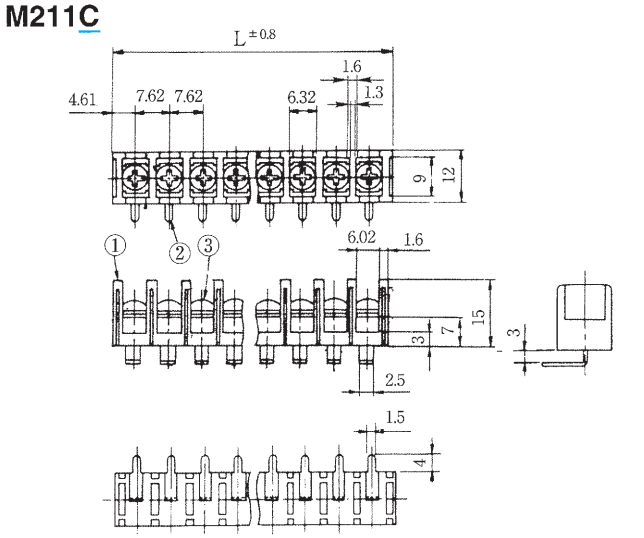

M211D

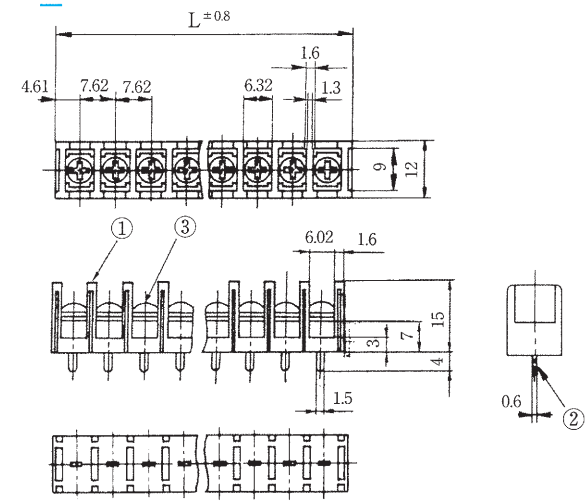

極数	1	2	3	4	5	6	7	8	9	10	11	12	13	14	15	16	17	18	19	20	21	22
全長（L）	9.22	16.84	24.46	32.08	39.7	47.32	54.94	62.56	70.18	77.8	85.42	93.04	100.66	108.28	115.9	123.52	131.14	138.76	146.38	154	161.62	169.24

MORIMATSU

M211-A

規格認定品は品番・仕様が一般品と一部異なりますので、図面の取り交しをお願い致します。

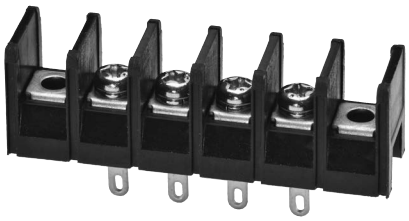

（写真はM211A-4A）

型名の構成

M211 □ − □ A C

- M211：品名
- □：ターミナル形状
- □：極数
- A：取付穴有り
- C：カバー付き

※ターミナル形状= A,B,C,D
※M211B-Aは任意な曲げ･切断可能
※M211C-Aは任意な曲げ可能
※カバーはワンタッチ方式で取付可能（添付）
（本体に直接カバーを取付）

定格	AC 250V. 10A
耐電圧	AC2200V/1分間
絶縁抵抗	DC500V 2000MΩ以上
① ブロック	PBT（UL94V-0）
② ターミナル	0.6t黄銅条、無光沢スズメッキ
③ターミナルネジ	黄銅、M3×0.5×6ℓ ニッケル ⊕ナベ　セムスネジ
④ 取付金具	0.6t黄銅条、無光沢スズメッキ

ターミナル形状は下記よりお選びください。

M211A-A

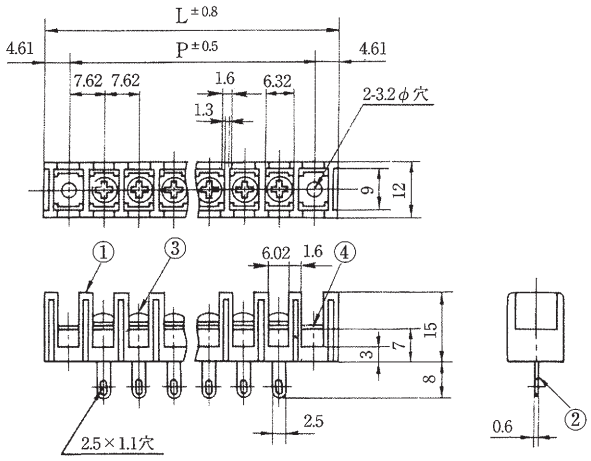

M211B-A

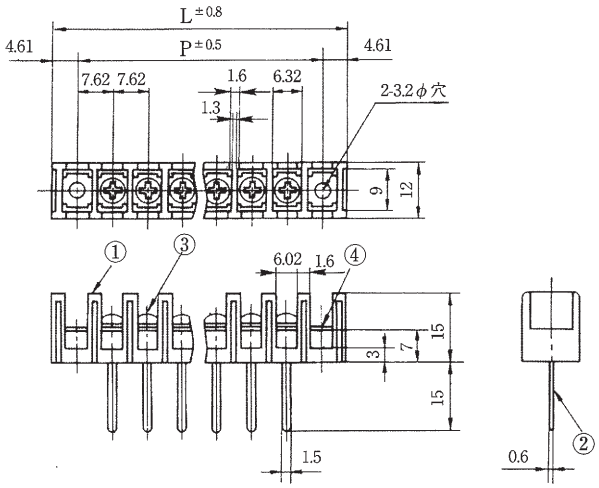

M211C-A

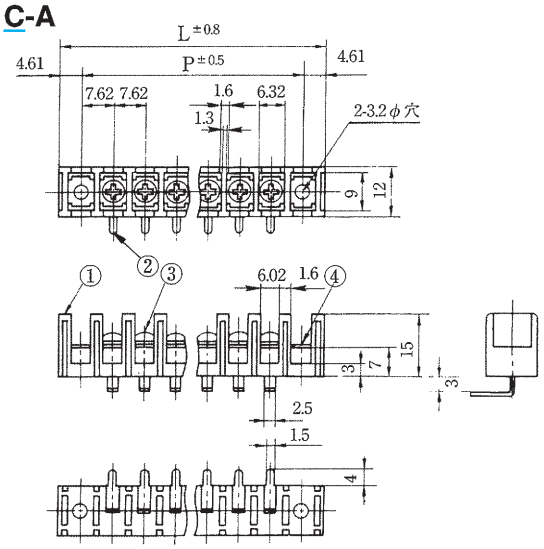

M211D-A

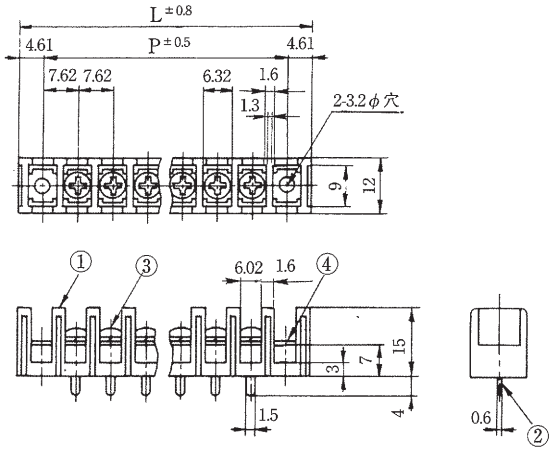

極数	1	2	3	4	5	6	7	8	9	10	11	12	13	14	15	16	17	18	19	20
全長（L）	24.46	32.08	39.7	47.32	54.94	62.56	70.18	77.8	85.42	93.04	100.66	108.28	115.9	123.52	131.14	138.76	146.38	154	161.62	169.24
取付ピッチ（P）	15.24	22.86	30.48	38.1	45.72	53.34	60.96	68.58	76.2	83.82	91.44	99.06	106.68	114.3	121.92	129.54	137.16	144.78	152.4	160.02

M113・M113-A

規格認定品は品番・仕様が一般品と一部異なりますので、図面の取り交しをお願い致します。

(写真はM113A-4A)

(写真はM113A-6)

型名の構成

M113 □ □ − □ A C

- M113：品名
- □：ターミナル形状
- □：ネジサイズ
- □：極数
- A：取付穴有り
- C：カバー付き

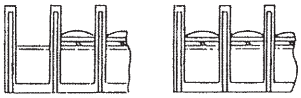

A=取付穴あり　　無印=取付穴なし

※ターミナル形状=A, B, C, D, E, F, G
※ターミナルネジ M3=K, M3.5=L, M4=M
※M113B, F, Gは任意な曲げ・切断可能
※M113EはM3.5専用

※カバーはワンタッチ方式で取付可能(添付)
(本体に直接カバーを取付)

定格	AC 250V. 15A
耐電圧	AC2200V/1分間
絶縁抵抗	DC500V 2000MΩ以上
① ブロック	PBT(UL94V-0)
② ターミナル	0.8t黄銅条、無光沢スズメッキ
③ターミナルネジ	黄銅、M4×0.7×8ℓニッケル ⊕(バインド)セムスネジ
④ 取付金具	0.8t黄銅条、無光沢スズメッキ

ターミナル形状は下記よりお選びください。

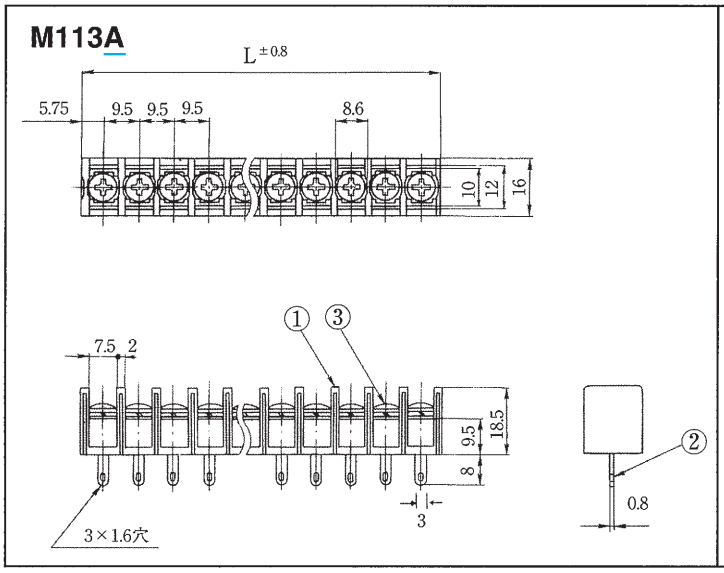

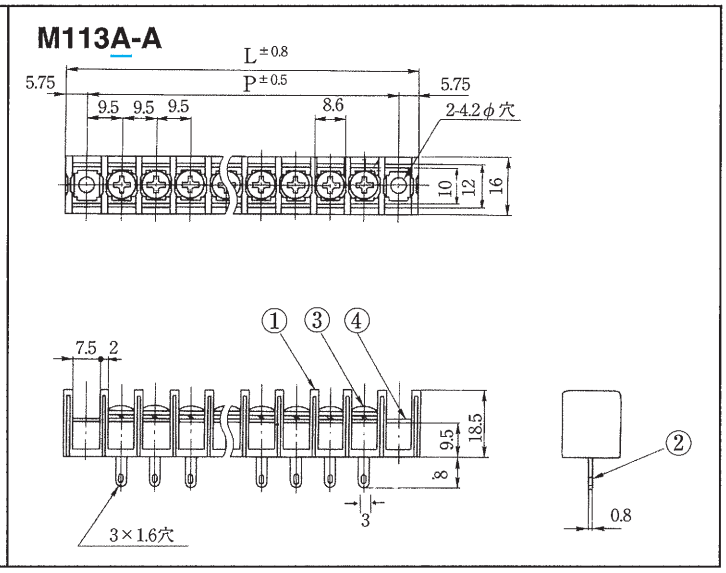

M113-□	極数	1	2	3	4	5	6	7	8	9	10	11	12	13	14	15	16	17	18	19	20	21	22
	全長(L)	11.5	21	30.5	40	49.5	59	68.5	78	87.5	97	106.5	116	125.5	135	144.5	154	163.5	173	182.5	192	201.5	211
M113-□A	全長(L)	30.5	40	49.5	59	68.5	78	87.5	97	106.5	116	125.5	135	144.5	154	163.5	173	182.5	192	201.5	211	—	—
	取付ピッチ(P)	19	28.5	38	47.5	57	66.5	76	85.5	95	104.5	114	123.5	133	142.5	152	161.5	171	180.5	190	199.5	—	—

M113・M113-A

規格認定品は品番・仕様が一般品と一部異なりますので、図面の取り交しをお願い致します。

ターミナル形状は下記よりお選びください。

M113B-A

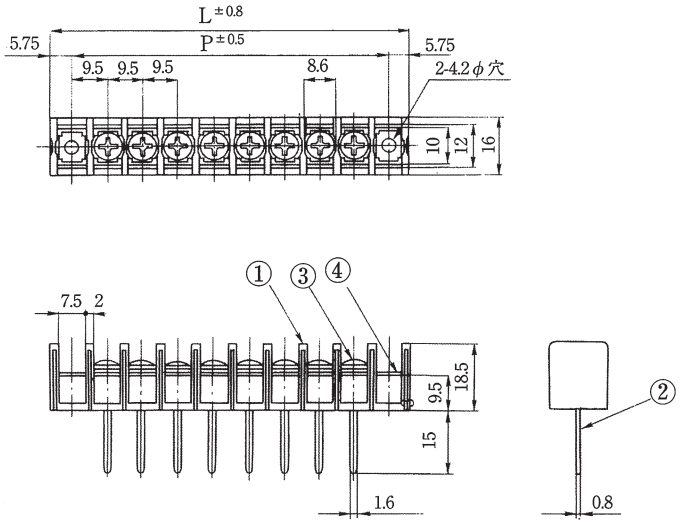

M113C-A

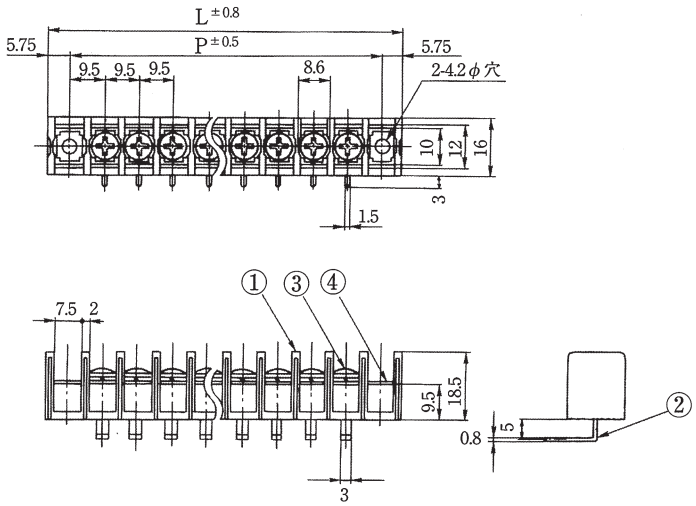

M113D-A

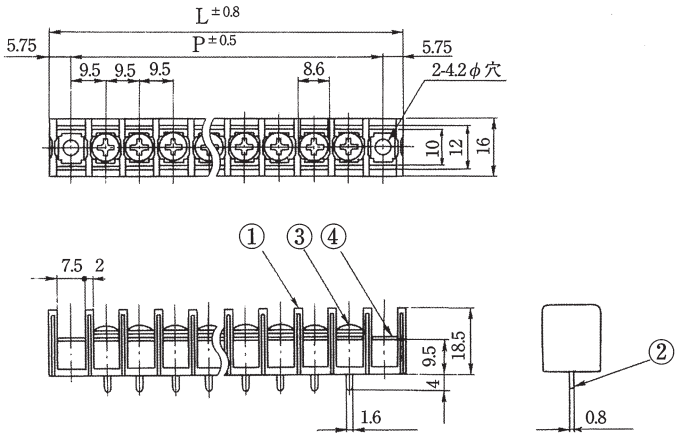

M113E-A

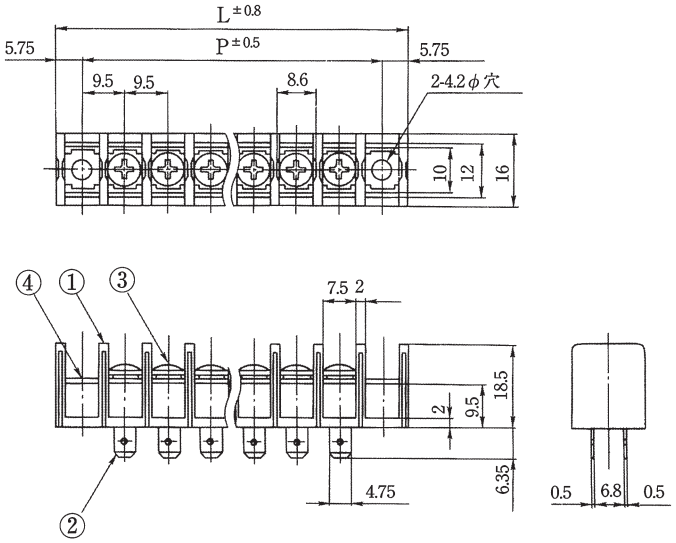

M113F-A

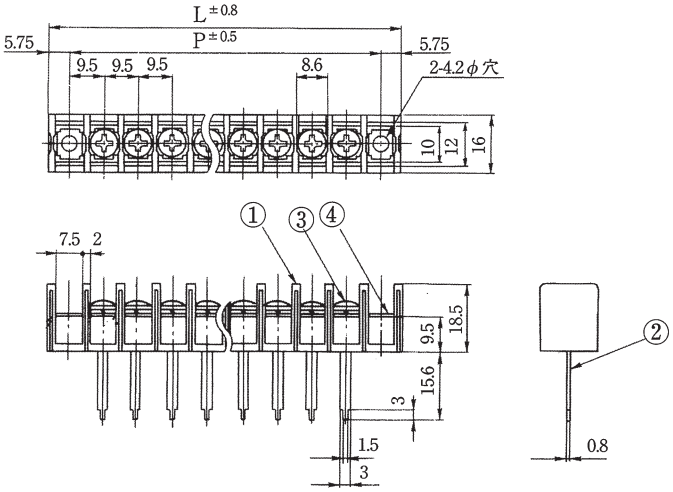

M113G-A

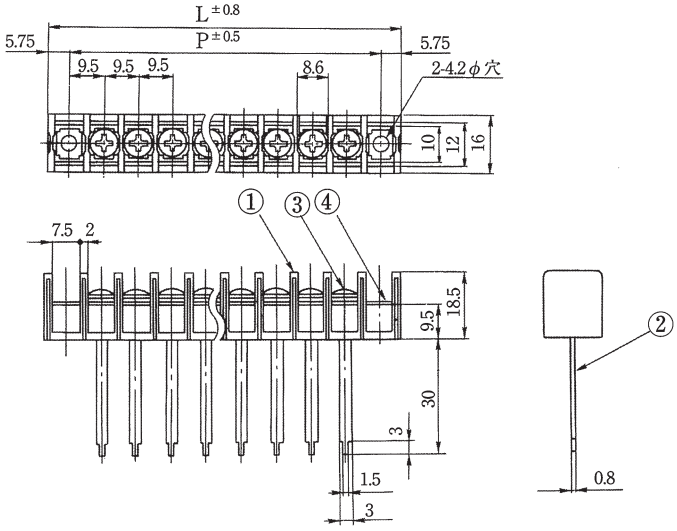

MORIMATSU

M115

規格認定品は品番・仕様が一般品と一部異なりますので、図面の取り交しをお願い致します。

（写真はM115A-6）

型名の構成

M115 □ □ − □ C

- M115：品名
- □：ターミナル形状
- □：ネジサイズ
- □：極数
- C：カバー付き

※ターミナル形状= A,B,C,D
※ターミナルネジ M3=A,M3.5=B,M4は無記号
※M115Bは任意な曲げ･切断可能
※M115Cは任意な曲げ可能
※カバーはワンタッチ方式で取付可能（添付）
（本体に直接カバーを取付）

定格	AC 250V. 20A
耐電圧	AC2200V/1分間
絶縁抵抗	DC500V 2000MΩ以上
① ブロック	PBT（UL94V-0）
② ターミナル	1.0t黄銅条、無光沢スズメッキ
③ターミナルネジ	黄銅、M4×0.7×8ℓニッケル ⊕（バインド）セムスネジ

ターミナル形状は下記よりお選びください。

M115A

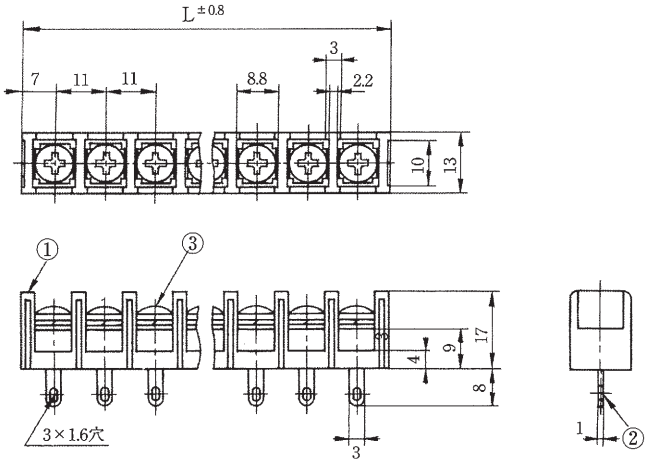

M115B

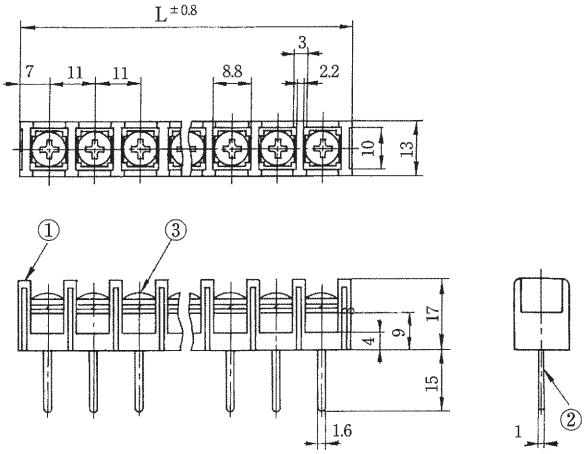

M115C

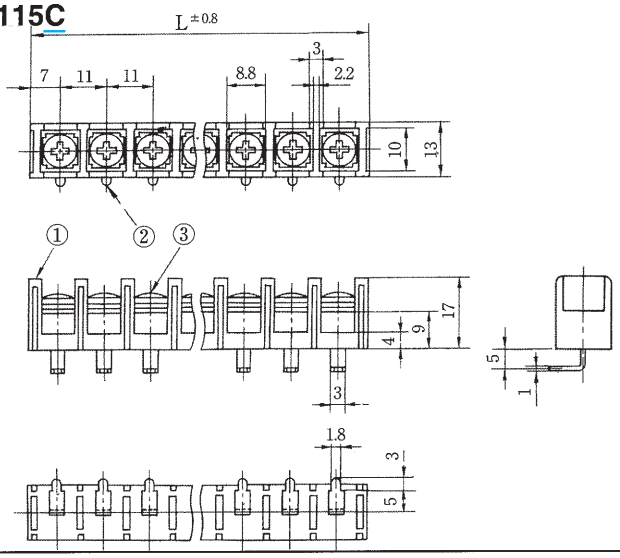

M115D

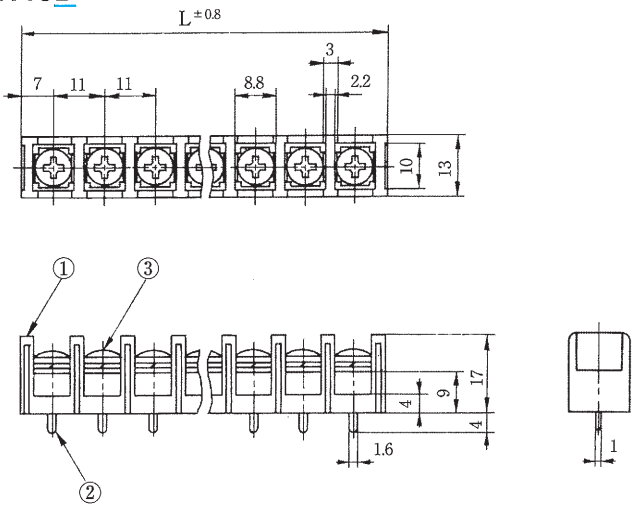

極数	1	2	3	4	5	6	7	8	9	10	11	12	13	14	15	16	17	18	19	20	21	22
全長(L)	14	25	36	47	58	69	80	91	102	113	124	135	146	157	168	179	190	201	212	223	234	245

M115-A

規格認定品は品番・仕様が一般品と一部異なりますので、図面の取り交しをお願い致します。

（写真はM115A-4A）

型名の構成

M115 □ □ − □ A C

- M115：品名
- □：ターミナル形状
- □：ネジサイズ
- □：極数
- A：取付穴有り
- C：カバー付き

※ターミナル形状= A,B,C,D
※ターミナルネジ M3=A,M3.5=B,M4は無記号
※M115B-Aは任意な曲げ･切断可能
※M115C-Aは任意な曲げ可能
※カバーはワンタッチ方式で取付可能（添付）
（本体に直接カバーを取付）

定格	AC 250V. 20A
耐電圧	AC2200V/1分間
絶縁抵抗	DC500V 2000MΩ以上
① ブロック	PBT（UL94V-0）
② ターミナル	1.0t黄銅条、無光沢スズメッキ
③ターミナルネジ	黄銅、M4×0.7×8ℓ ニッケル ⊕（バインド）セムスネジ
④ 取付金具	1.0t黄銅条、無光沢スズメッキ

ターミナル形状は下記よりお選びください。

M115A-A

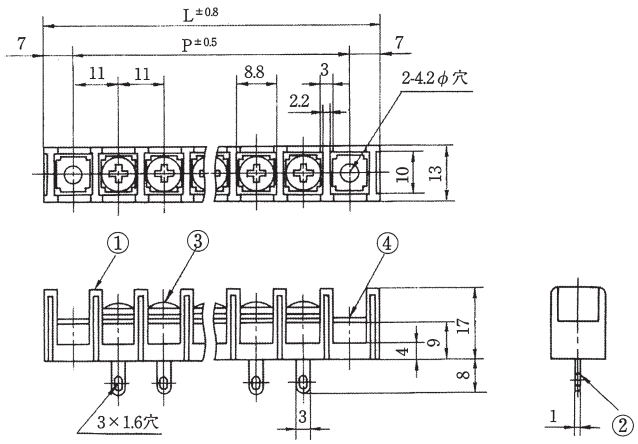

M115B-A

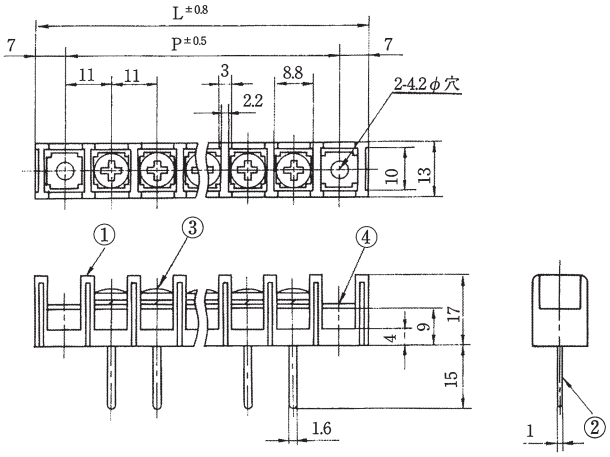

M115C-A

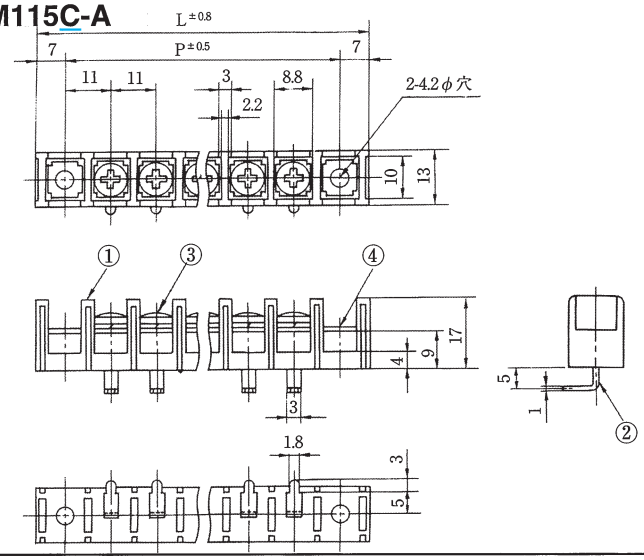

M115D-A

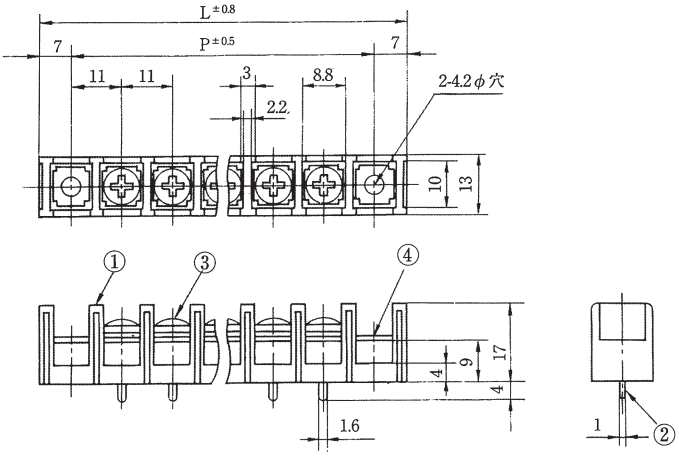

極数	1	2	3	4	5	6	7	8	9	10	11	12	13	14	15	16	17	18	19	20
全長（L）	36	47	58	69	80	91	102	113	124	135	146	157	168	179	190	201	212	223	234	245
取付ピッチ（P）	22	33	44	55	66	77	88	99	110	121	132	143	154	165	176	187	198	209	220	231

MORIMATSU

M215

規格認定品は品番・仕様が一般品と一部異なりますので、図面の取り交しをお願い致します。

(写真はM215A-6)

型名の構成

M215 □ − □ C

- M215：品名
- □：ターミナル形状
- □：極数
- C：カバー付き

※ターミナル形状= A,B,D,L
※M215Bは任意な曲げ･切断可能
※M215Lは任意な曲げ可能
※カバーはワンタッチ方式で取付可能（添付）
（本体に直接カバーを取付）

定格	AC 250V. 10A
耐電圧	AC2000V/1分間
絶縁抵抗	DC500V 2000MΩ以上
① ブロック	PBT(UL94V-0)
② ターミナル	0.8t黄銅条、無光沢スズメッキ
③ターミナルネジ	黄銅、M3×0.5×6ℓニッケル ⊕（ナベ）Wセムスネジ

ターミナル形状は下記よりお選びください。

M215A

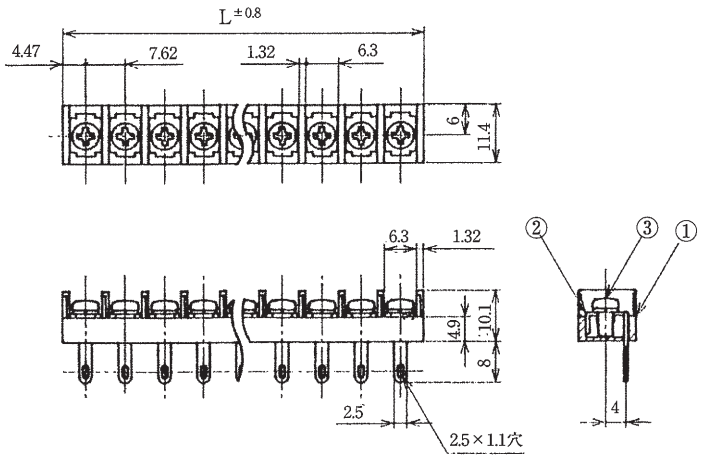

M215B

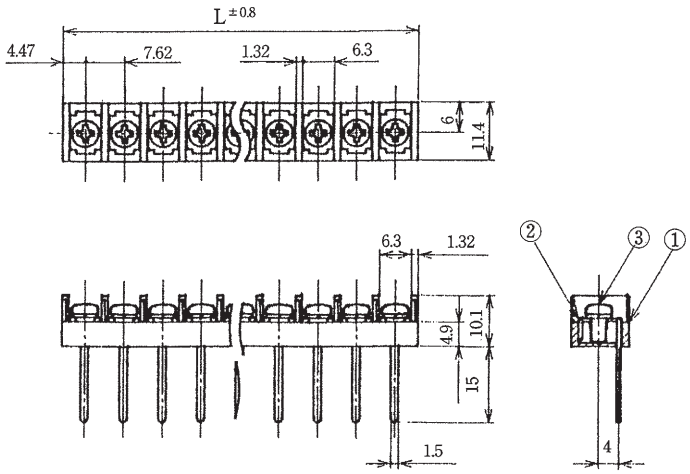

M215D

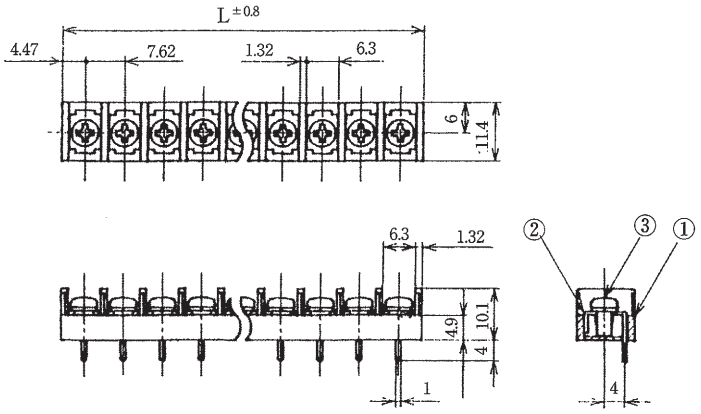

M215L

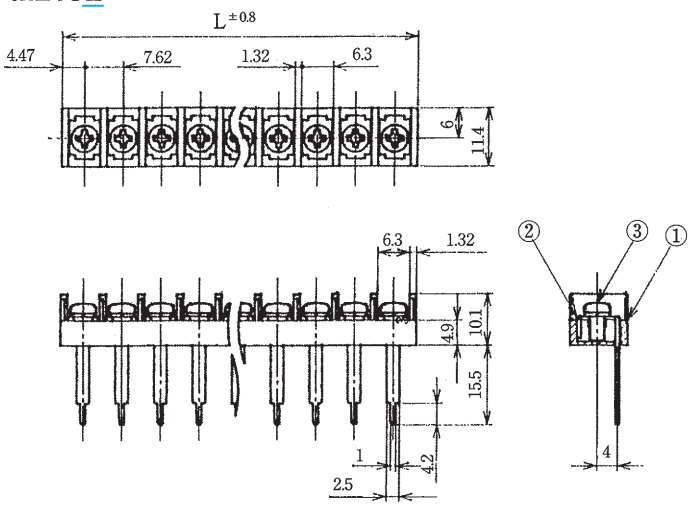

極数	1	2	3	4	5	6	7	8	9	10	11	12	13	14	15	16	17	18	19	20	21	22
全長(L)	8.94	16.56	24.18	31.8	39.42	47.04	54.66	62.28	69.9	77.52	85.14	92.76	100.38	108	115.62	123.24	130.86	138.48	146.1	153.72	161.34	168.96

MORIMATSU

M215-A

規格認定品は品番・仕様が一般品と一部異なりますので、図面の取り交しをお願い致します。

（写真はM215A-4A）

型名の構成

M215 □ − □ A C

- M215：品名
- □：ターミナル形状
- □：極数
- A：取付穴有り
- C：カバー付き

※ターミナル形状＝ A,B,D,L
※M215B-Aは任意な曲げ･切断可能
※M215L-Aは任意な曲げ可能
※カバーはワンタッチ方式で取付可能（添付）
（本体に直接カバーを取付）

定格	AC 250V. 10A
耐電圧	AC2000V/1分間
絶縁抵抗	DC500V 2000MΩ以上
① ブロック	PBT（UL94V-0）
② ターミナル	0.8t黄銅条、無光沢スズメッキ
③ターミナルネジ	黄銅、M3×0.5×6ℓニッケル ⊕（ナベ）Wセムスネジ
④ 取付金具	0.8t黄銅条、無光沢スズメッキ

ターミナル形状は下記よりお選びください。

M215A-A

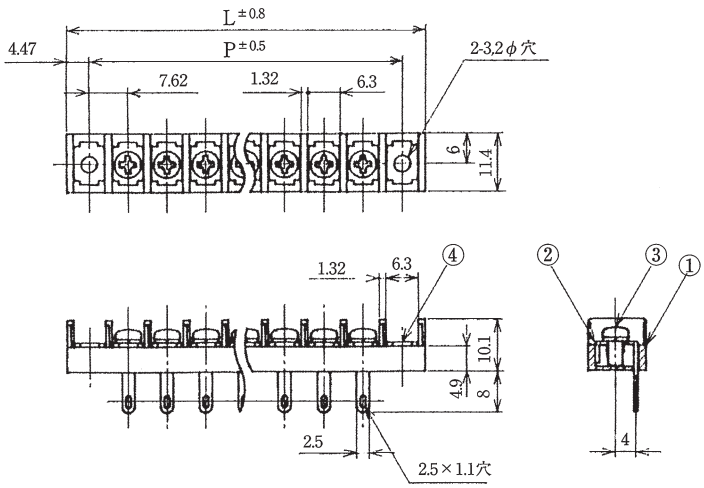

M215B-A

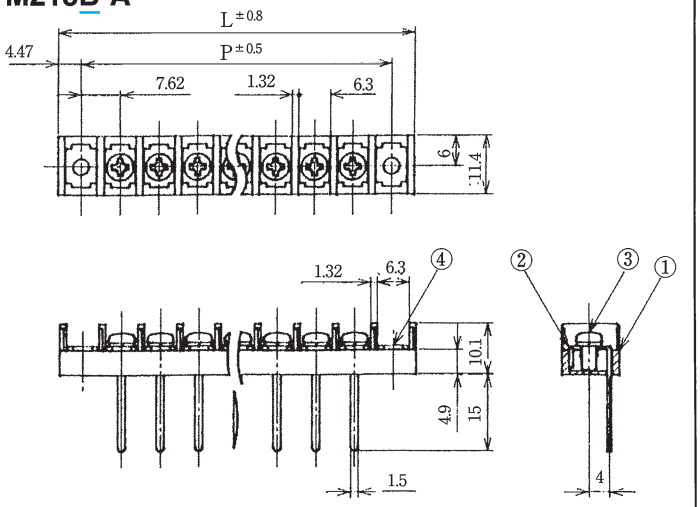

M215D-A

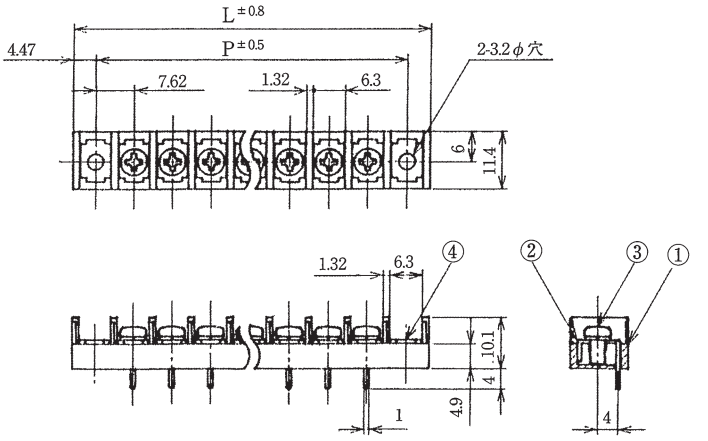

M215L-A

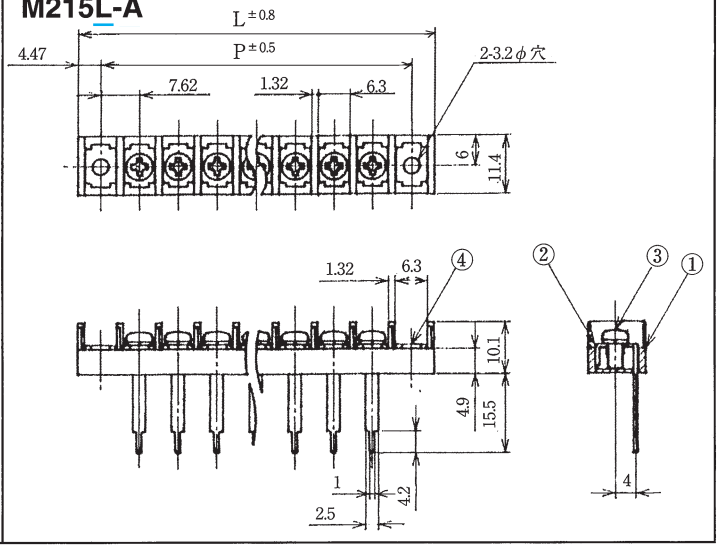

極数	1	2	3	4	5	6	7	8	9	10	11	12	13	14	15	16	17	18	19	20
全長（L）	24.18	31.8	39.42	47.04	54.66	62.28	69.9	77.52	85.14	92.76	100.38	108	115.62	123.24	130.86	138.48	146.1	153.72	161.34	168.96
取付ピッチ（P）	15.24	22.86	30.48	38.1	45.72	53.34	60.96	68.58	76.2	83.82	91.44	99.06	106.68	114.3	121.92	129.54	137.16	144.78	152.4	160.02

MORIMATSU

M118

規格認定品は品番・仕様が一般品と一部異なりますので、図面の取り交しをお願い致します。

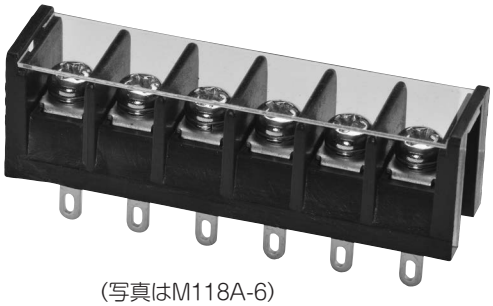

(写真はM118A-6)

型名の構成

M118 □ − □ C

- M118：品名
- □：ターミナル形状
- □：極数
- C：カバー付き

※ターミナル形状= A,B,C,D
※M118Bは任意な曲げ･切断可能
※M118Cは任意な曲げ可能
※カバーはワンタッチ方式で取付可能（添付）
（本体に直接カバーを取付）

定格	AC 250V. 10A
耐電圧	AC2000V/1分間
絶縁抵抗	DC500V 2000MΩ以上
① ブロック	PBT（UL94V-0）
② ターミナル	0.6t黄銅条、無光沢スズメッキ
③ターミナルネジ	黄銅、M3×0.5×6ℓニッケル ⊕（ナベ）セムスネジ

ターミナル形状は下記よりお選びください。

M118A

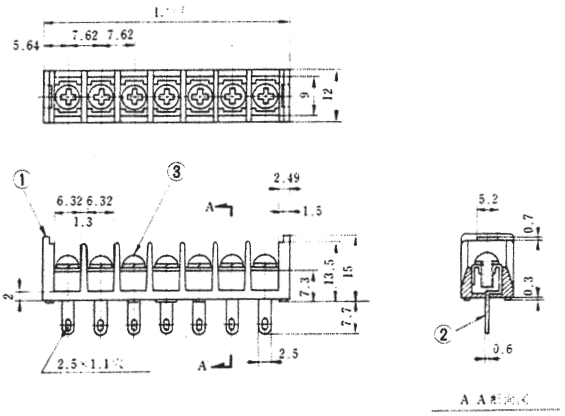

M118B

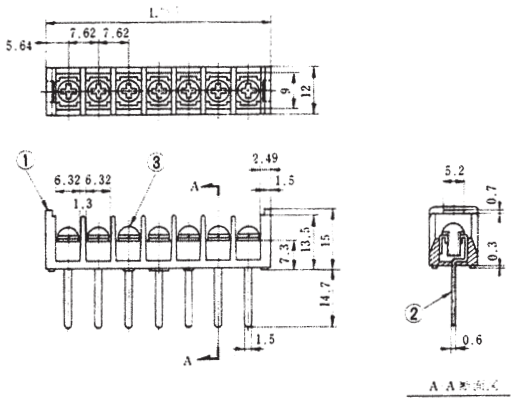

M118C

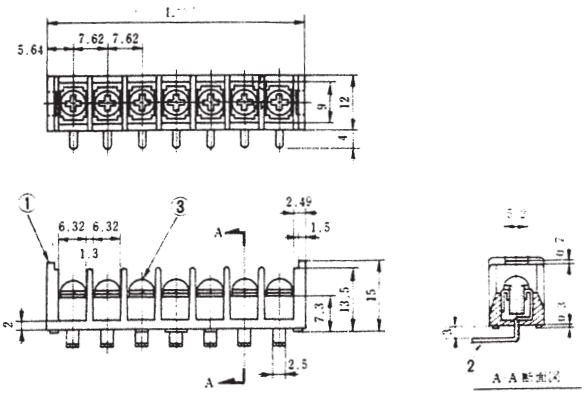

M118D

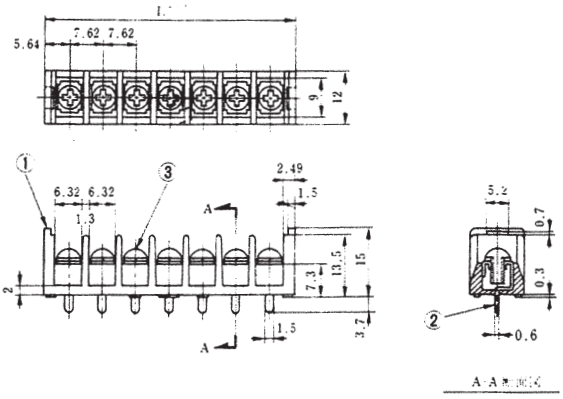

極数	1					6	7															
L						49.38	57															

M118-A

規格認定品は品番・仕様が一般品と一部異なりますので、図面の取り交しをお願い致します。

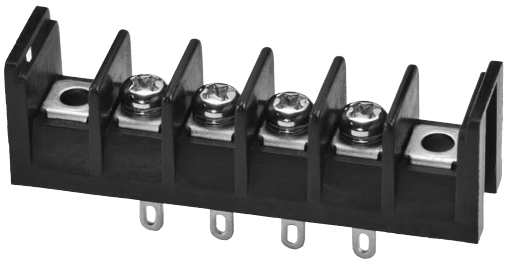

(写真はM118A-4A)

型名の構成

M118 □ − □ A C

- M118：品名
- □：ターミナル形状
- □：極数
- A：取付穴有り
- C：カバー付き

定格	AC 250V. 10A
耐電圧	AC2000V/1分間
絶縁抵抗	DC500V 2000MΩ以上
① ブロック	PBT(UL94V-0)
② ターミナル	0.6t黄銅条、無光沢スズメッキ
③ターミナルネジ	黄銅、M3×0.5×6ℓニッケル ⊕(ナベ)セムスネジ
④ 取付金具	0.6t黄銅条、無光沢スズメッキ

※ターミナル形状= A,B,C,D
※M118B-Aは任意な曲げ･切断可能
※M118C-Aは任意な曲げ可能
※カバーはワンタッチ方式で取付可能(添付)
(本体に直接カバーを取付)

ターミナル形状は下記よりお選びください。

M118A-A

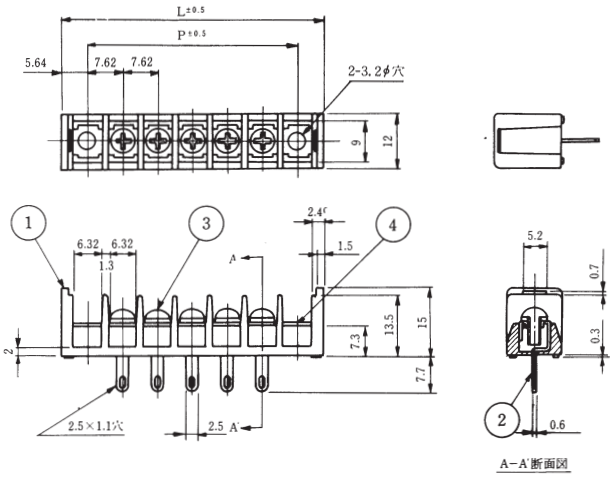

M118B-A

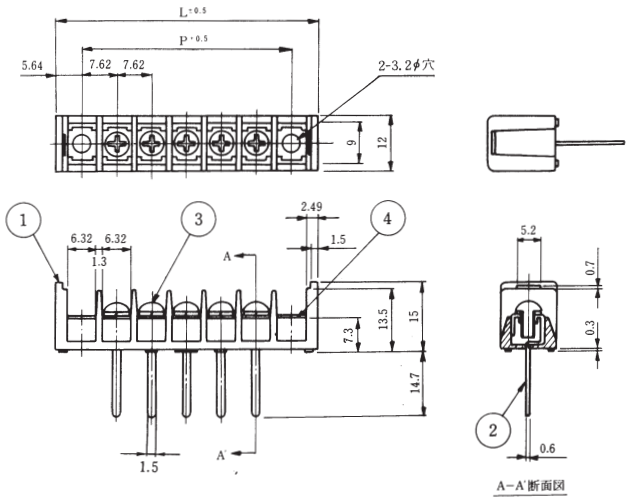

M118C-A

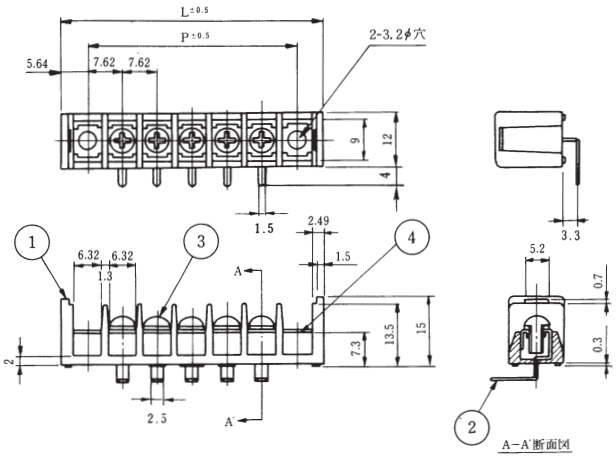

M118D-A

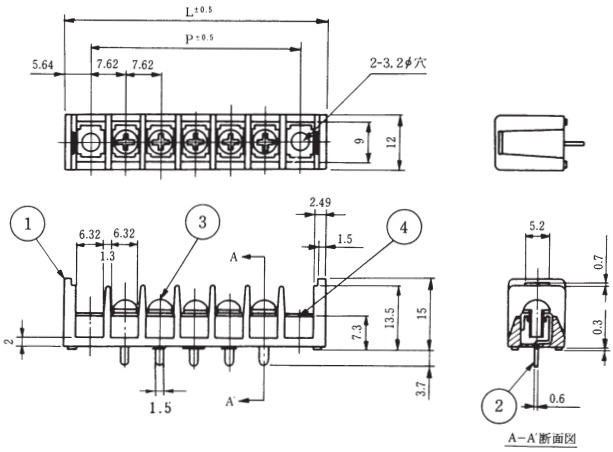

極数			3	4	5																	
L				49.38	57																	
P				38.1	45.72																	

M122D

規格認定品は品番・仕様が一般品と一部異なりますので、図面の取り交しをお願い致します。

型名の構成

M122D − □

品名　極数

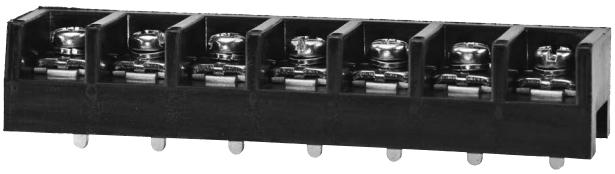

（写真はM122D-7）

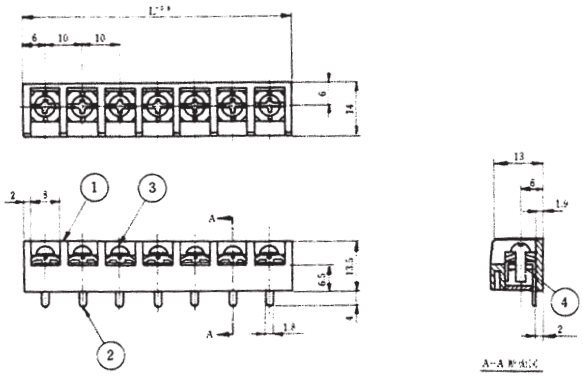

定格	AC 250V. 15A
耐電圧	AC2000V/1分間
絶縁抵抗	DC500V 2000MΩ以上
①ブロック	PBT（UL94V-0）
②ターミナル	0.8t黄銅条、無光沢スズメッキ
③ターミナルネジ	鉄、M3×0.5×6ℓ ニッケル ⊕（ナベ）フリー端子ネジ

極数	1	2	3	4	5	6	7
L	12	22	32	42	52	62	72

M132D

規格認定品は品番・仕様が一般品と一部異なりますので、図面の取り交しをお願い致します。

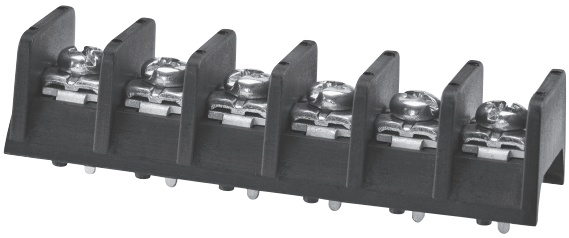

(写真はM132D-6)

型名の構成

M132D − □

品名　極数

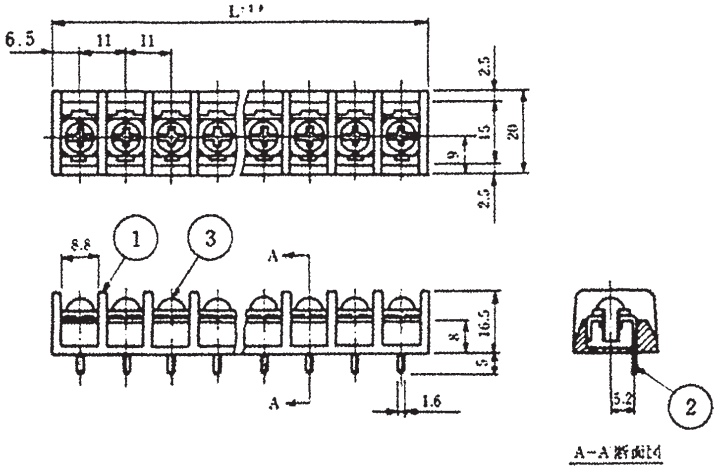

定格	AC 250V. 15A
耐電圧	AC2000V/1分間
絶縁抵抗	DC500V 2000MΩ以上
① ブロック	PBT(UL94V-0)
② ターミナル	1.0t黄銅条、無光沢スズメッキ
③ ターミナルネジ	鉄、M4×0.7×8ℓ 三価クロメート (+). (ナベ) フリー端子ネジ

極数	1	2	3	4	5	6	7	8	9	10	11	12
全長(L)	13	24	35	46	57	68	79	90	101	112	123	134

M120

規格認定品は品番・仕様が一般品と一部異なりますので、図面の取り交しをお願い致します。

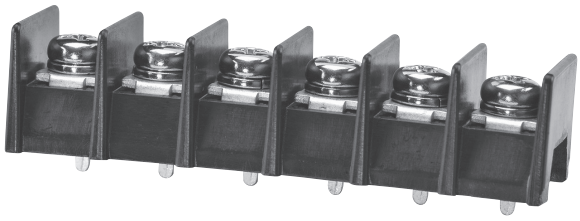

（写真はM120D-6）

型名の構成

M120 □ □ ー □

- M120：品名
- □：ターミナル形状
- □：ネジサイズ
- □：極数

定格	AC 250V. 15A
耐電圧	AC2000V/1分間
絶縁抵抗	DC500V 2000MΩ以上
① ブロック	PBT(UL94V-0)
② ターミナル	1.0t黄銅条、無光沢スズメッキ
③ターミナルネジ	黄銅、M4×0.7×6ℓニッケル ⊕（ナベ）セムスネジ

※ターミナル形状＝C, D, E
※M120Dはターミナルネジ M3, M4可能
（M3=A, M4は無記号）

ターミナル形状は下記よりお選びください。　★印は特注品扱いとなりますので別途見積りになります。

M120C

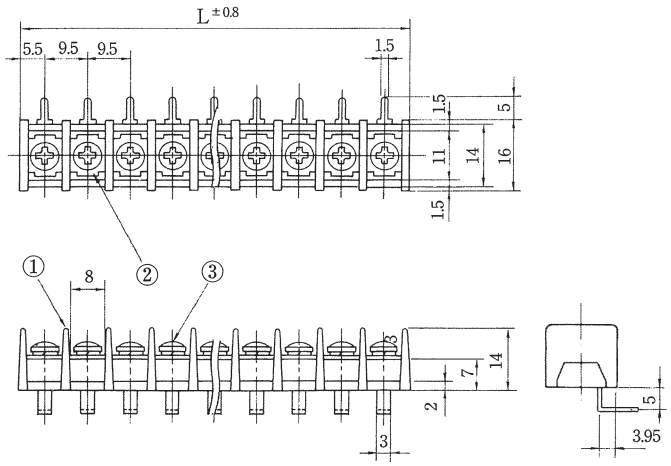

M120D

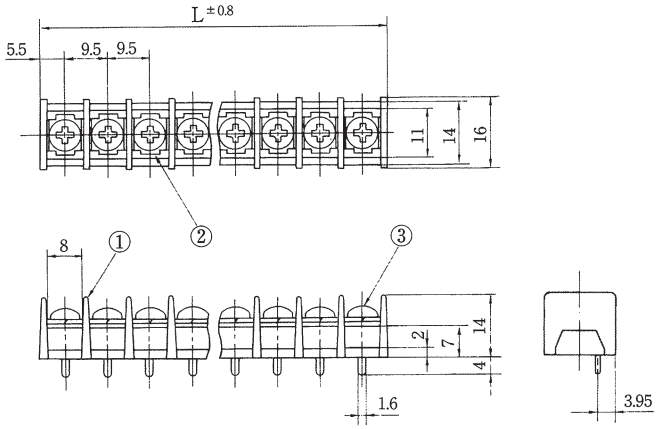

M120E

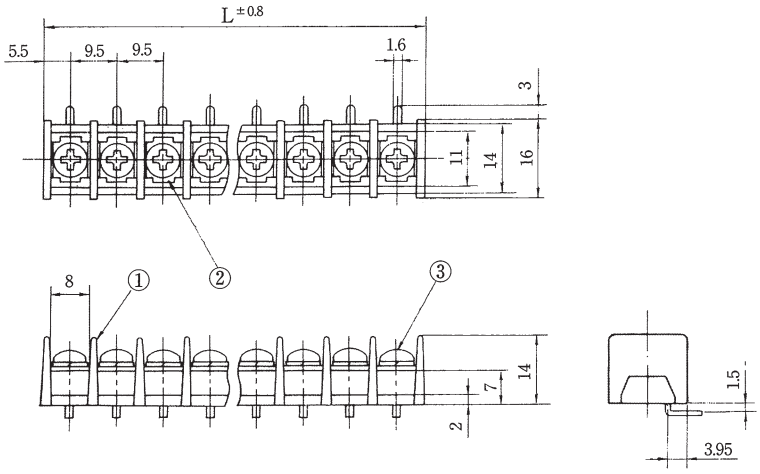

極数	1	2	3	4	5	6	7	8	9	10	11	12	13	14	15	16	17	18	19	20	21	22
全長(L)	11	20.5	30	39.5	49	58.5	68	77.5	87	96.5	106	115.5	125	134.5	144	153.5	163	172.5	182	191.5	201	210.5

MORIMATSU

M120-A

規格認定品は品番・仕様が一般品と一部異なりますので、図面の取り交しをお願い致します。

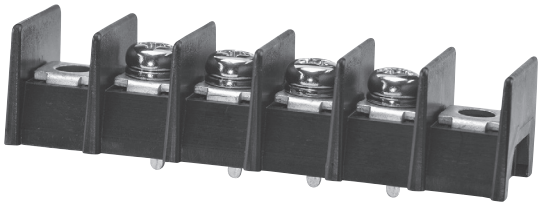

（写真はM120D-4A）

型名の構成

M120 □ □ − □ A C

- M120：品名
- □：ターミナル形状
- □：ネジサイズ
- □：極数
- A：取付穴有り
- C：カバー付き（Cイッシキ）

定格	AC 250V. 15A
耐電圧	AC2000V/1分間
絶縁抵抗	DC500V 2000MΩ以上
① ブロック	PBT（UL94V-0）
② ターミナル	1.0t黄銅条、無光沢スズメッキ
③ターミナルネジ	黄銅、M4×0.7×6ℓ ニッケル ⊕（ナベ）セムスネジ
④ 取付金具	1.0t黄銅条、無光沢スズメッキ

※ターミナル形状=C,D,E
※M120D-Aはターミナルネジ M3,M4可能（M3=A,M4は無記号）
※カバーはスタット方式で取付可能
（スタットにカバーをネジ止め）

ターミナル形状は下記よりお選びください。

M120C-A

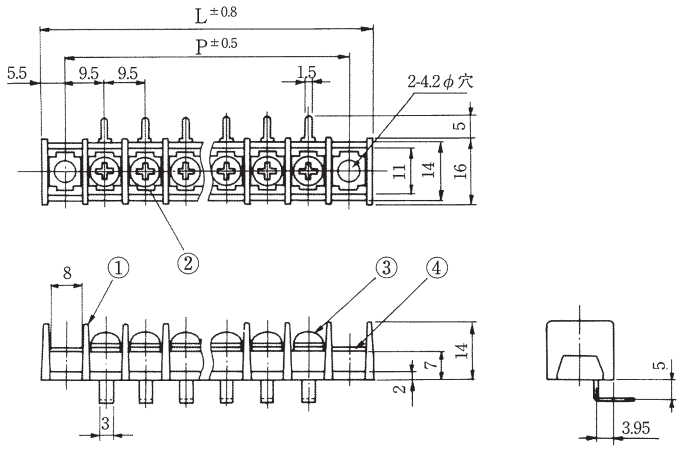

M120D-A

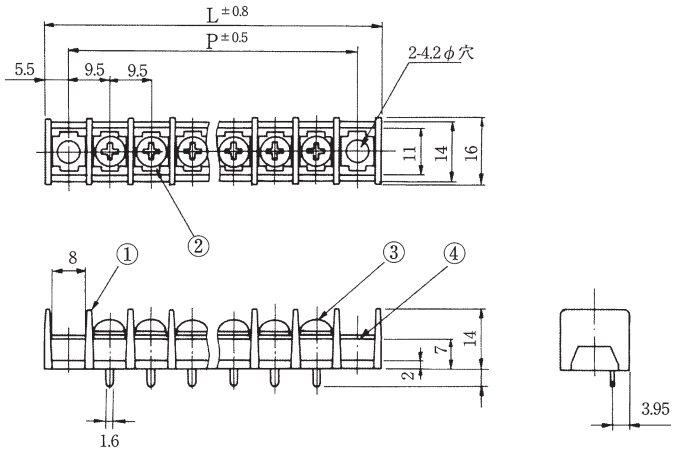

M120E-A

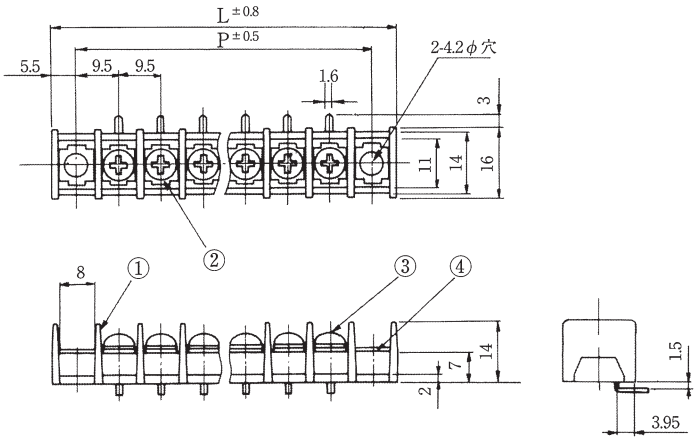

極数	1	2	3	4	5	6	7	8	9	10	11	12	13	14	15	16	17	18	19	20
全長（L）	30	39.5	49	58.5	68	77.5	87	96.5	106	115.5	125	134.5	144	153.5	163	172.5	182	191.5	201	210.5
取付ピッチ（P）	19	28.5	38	47.5	57	66.5	76	85.5	95	104.5	114	123.5	133	142.5	152	161.5	171	180.5	190	199.5

M125

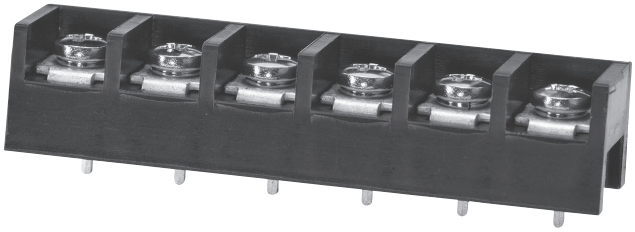

（写真はM125D-6）

型名の構成

M125 □ ー □

- M125：品名
- □：ターミナル形状
- □：極数

定格	AC 250V. 10A
耐電圧	AC2000V/1分間
絶縁抵抗	DC500V 2000MΩ以上
① ブロック	PBT（UL94V-0）
② ターミナル	0.8t黄銅条、無光沢スズメッキ
③ターミナルネジ	黄銅、M3×0.5×6ℓニッケル ⊕（バインド）セムスネジ

※ターミナル形状＝B, C, D

※M125Bは任意な曲げ・切断可能

ターミナル形状は下記よりお選びください。

M125B

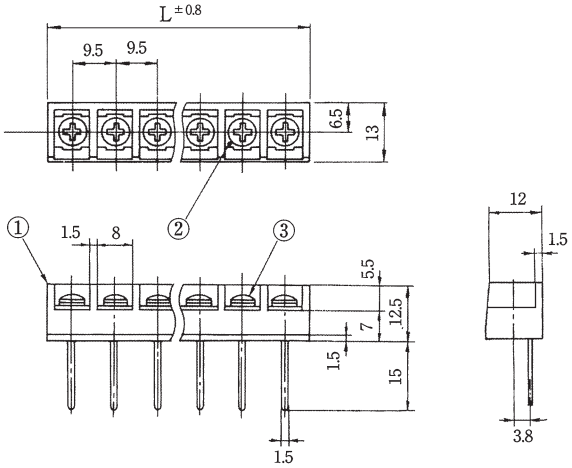

M125C

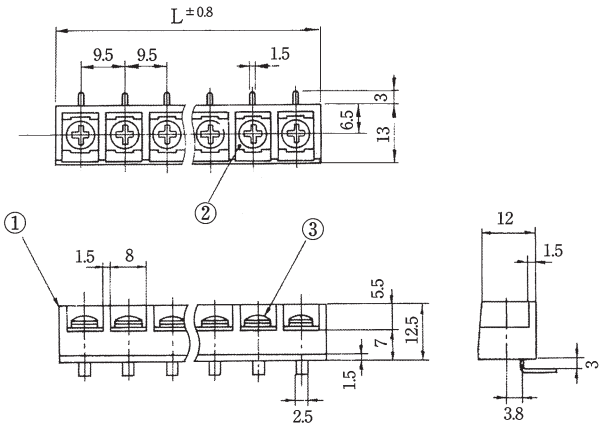

M125D

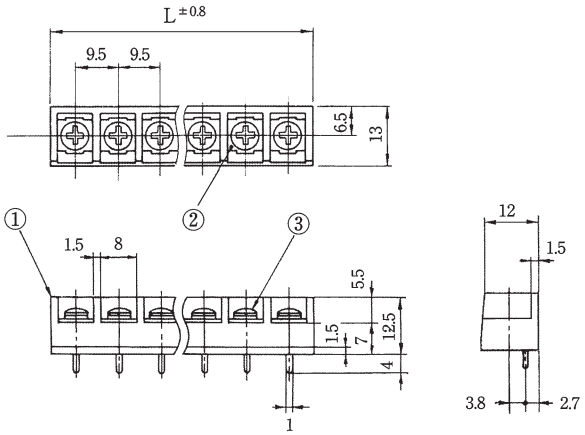

極数	1	2	3	4	5	6	7	8	9	10	11	12	13	14	15	16	17	18	19	20	21	22
全長(L)	11	20.5	30	39.5	49	58.5	68	77.5	87	96.5	106	115.5	125	134.5	144	153.5	163	172.5	182	191.5	201	210.5

M125-A

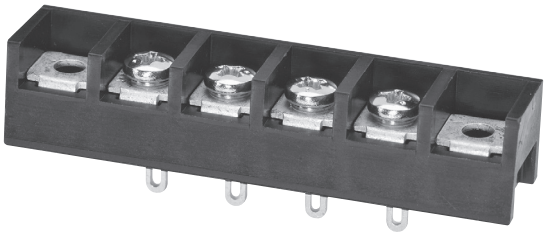

（写真はM125A-4A）

型名の構成

M125 □ − □ A C

- M125：品名
- □：ターミナル形状
- □：極数
- A：取付穴有り
- C：カバー付き（Cイッシキ）

定格	AC 250V. 10A
耐電圧	AC2000V/1分間
絶縁抵抗	DC500V 2000MΩ以上
① ブロック	PBT（UL94V-0）
② ターミナル	0.8t黄銅条、無光沢スズメッキ
③ターミナルネジ	黄銅、M3×0.5×6ℓニッケル ⊕（バインド）セムスネジ
④ 取付金具	0.8t黄銅条、無光沢スズメッキ

※ターミナル形状=A,B,C,D
※M125B-Aは任意な曲げ･切断可能
※カバーはスタット方式で取付可能
（スタットにカバーをネジ止め）

ターミナル形状は下記よりお選びください。

M125A-A

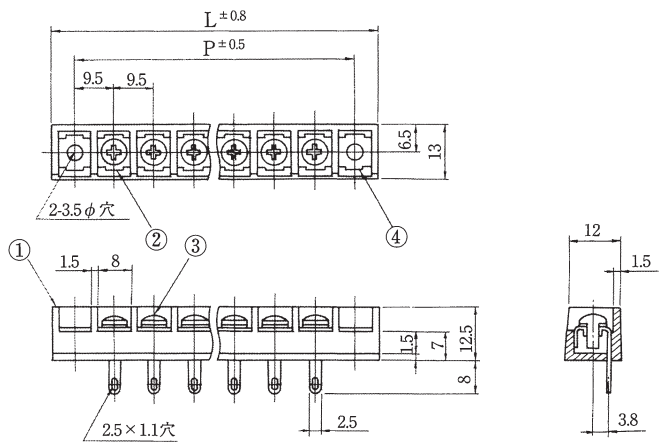

M125B-A

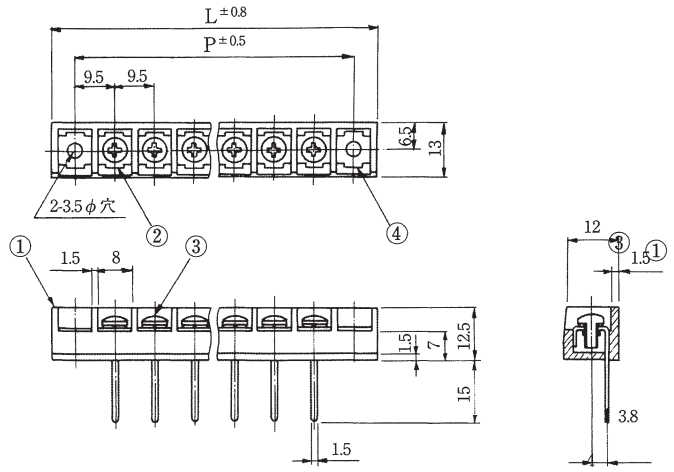

M125C-A

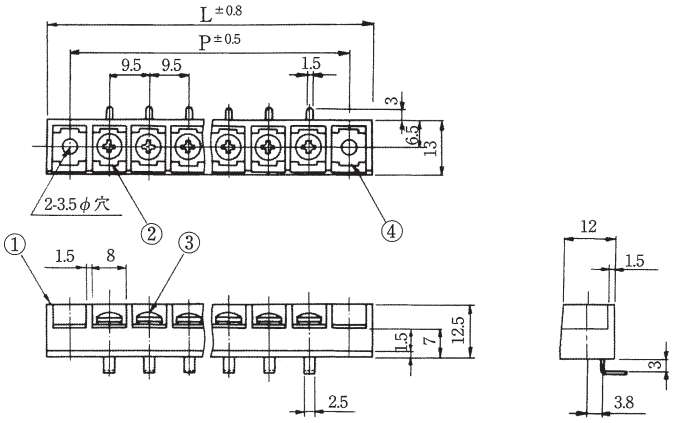

M125D-A

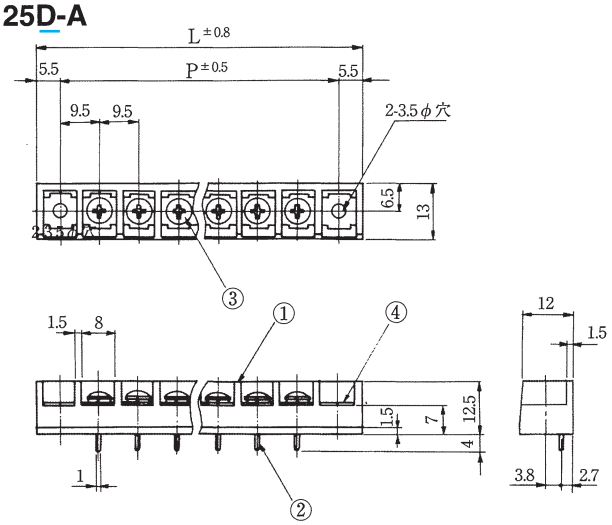

極数	1	2	3	4	5	6	7	8	9	10	11	12	13	14	15	16	17	18	19	20
全長（L）	30	39.5	49	58.5	68	77.5	87	96.5	106	115.5	125	134.5	144	153.5	163	172.5	182	191.5	201	210.5
取付ピッチ（P）	19	28.5	38	47.5	57	66.5	76	85.5	95	104.5	114	123.5	133	142.5	152	161.5	171	180.5	190	199.5

M128

規格認定品は品番・仕様が一般品と一部異なりますので、図面の取り交しをお願い致します。

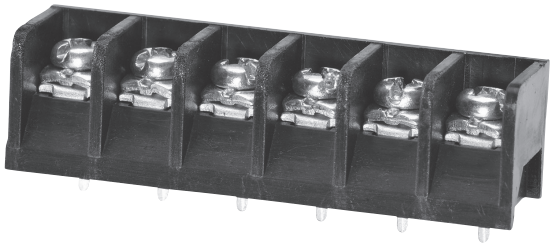

（写真はM128D-6）

型名の構成

M128 □ ー □

- M128：品名
- □：ターミナル形状
- □：極数

定格	AC 250V. 10A
耐電圧	AC2500V/1分間
絶縁抵抗	DC500V 2000MΩ以上
① ブロック	PBT（UL94V-0）
② ターミナル	0.8t黄銅条、無光沢スズメッキ
③ターミナルネジ	鉄、M3×0.5×6ℓ三価クロメート ㊤（ナベ）フリー端子ネジ

※ターミナル形状＝B, C, D
※M128Bは任意な曲げ・切断可能

ターミナル形状は下記よりお選びください。

M128H製作可能
＊基板面より0.8浮く

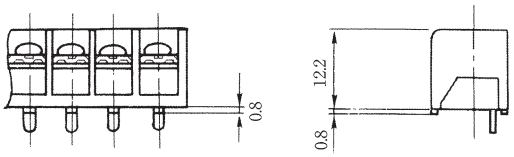

（図はM128HD）

M128B

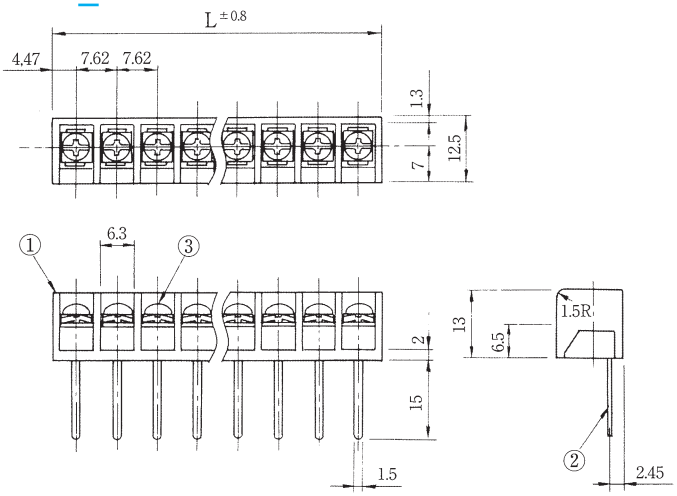

M128C

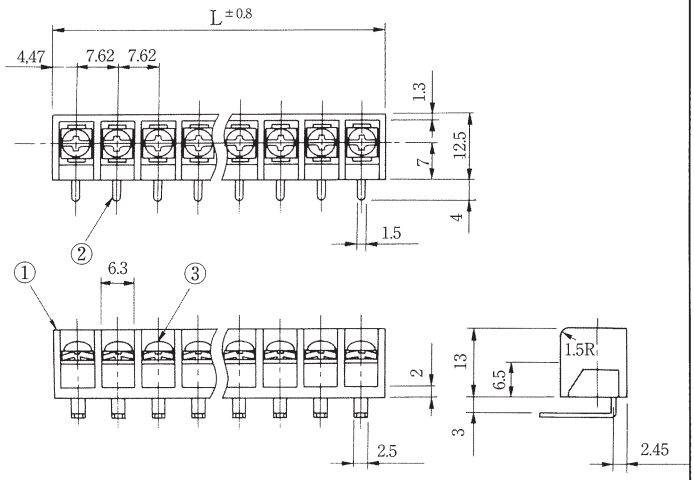

M128D

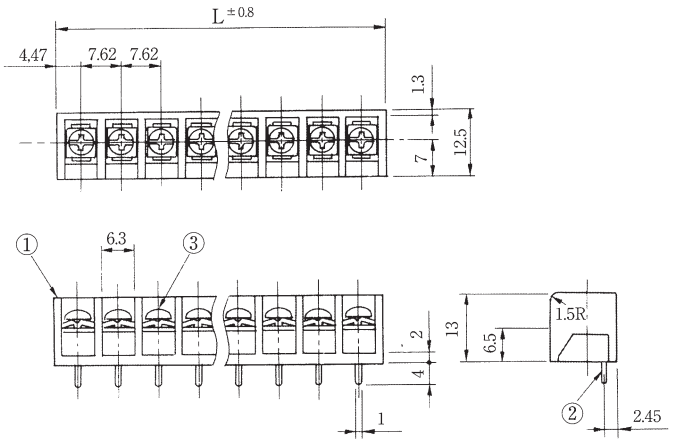

極数	1	2	3	4	5	6	7	8	9	10	11	12	13	14	15	16	17	18	19	20	21	22
全長(L)	8.94	16.56	24.18	31.8	39.42	47.04	54.66	62.28	69.9	77.52	85.14	92.76	100.38	108	115.62	123.24	130.86	138.48	146.1	153.72	161.34	168.96

M128-A

規格認定品は品番・仕様が一般品と一部異なりますので、図面の取り交しをお願い致します。

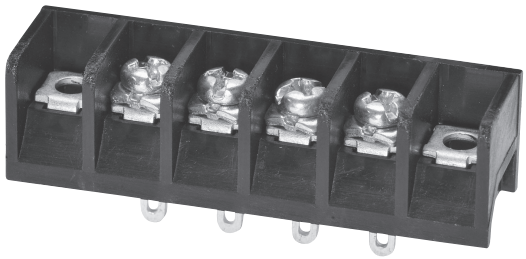

（写真はM128A-4A）

型名の構成

M128 □ − □ A C

- M128：品名
- □：ターミナル形状
- □：極数
- A：取付穴有り
- C：カバー付き（Cイッシキ）

定格	AC 250V. 10A
耐電圧	AC2500V/1分間
絶縁抵抗	DC500V 2000MΩ以上
① ブロック	PBT（UL94V-0）
② ターミナル	0.8t黄銅条、無光沢スズメッキ
③ターミナルネジ	鉄、M3×0.5×6ℓ三価クロメート ⊕（ナベ）フリー端子ネジ
④ 取付金具	0.8t黄銅条、無光沢スズメッキ

※ターミナル形状=A,B,C,D
※M128B-Aは任意な曲げ･切断可能
※カバーはスタット方式で取付可能（添付）
（スタットにカバーをネジ止め）

ターミナル形状は下記よりお選びください。

M128A-A

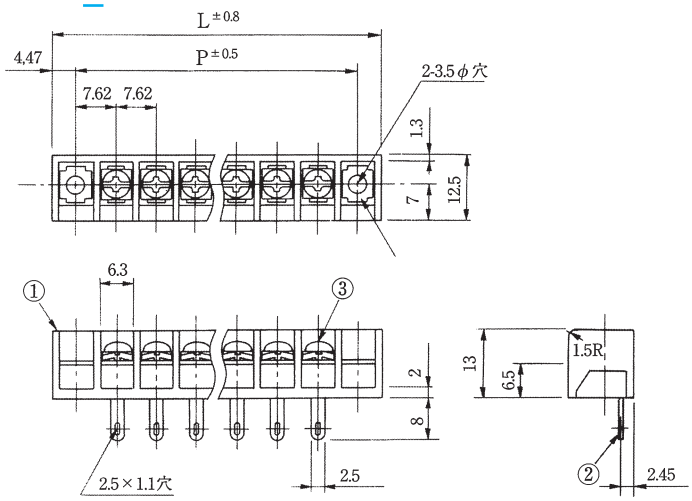

M128B-A

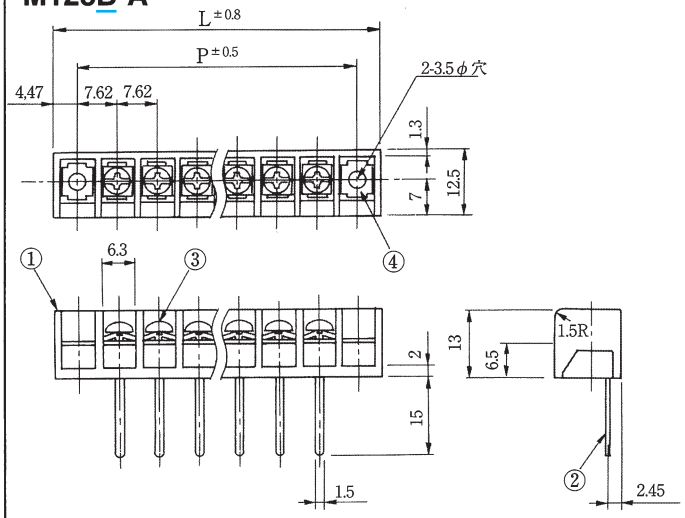

M128C-A

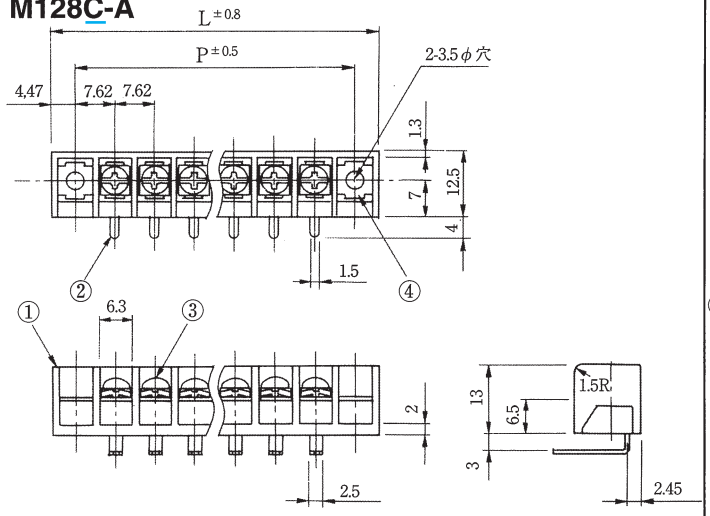

M128D-A

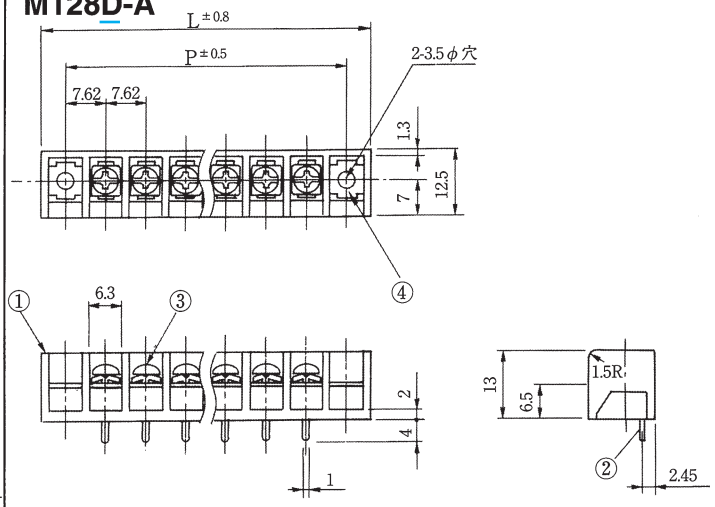

極数	1	2	3	4	5	6	7	8	9	10	11	12	13	14	15	16	17	18	19	20
全長（L）	24.18	31.8	39.42	47.04	54.66	62.28	69.9	77.52	85.14	92.76	100.38	108	115.62	123.24	130.86	138.48	146.1	153.72	161.34	168.96
取付ピッチ（P）	15.24	22.86	30.48	38.1	45.72	53.34	60.96	68.58	76.2	83.82	91.44	99.06	106.68	114.3	121.92	129.54	137.16	144.78	152.4	160.02

M1281

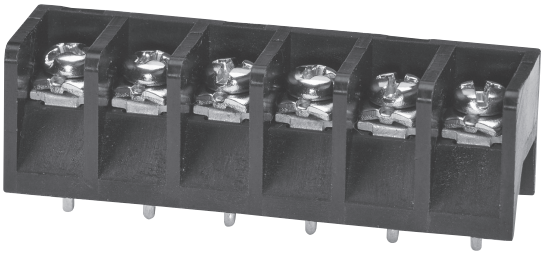

(写真はM1281D-6)

型名の構成

M1281□ − □

- 品名
- ターミナル形状
- 極数

定格	AC 250V 10A
耐電圧	AC 2000V/ 1分間
絶縁抵抗	DC 500V 2000MΩ以上
① ブロック	PBT（UL94V−O）
② ターミナル	0.8t黄銅条．無光沢スズメッキ
③ ターミナルネジ	黄銅 M3×0.5×6ℓ 三価クロメート ⊕（ナベ）フリー端子ネジ

ターミナル形状は下記よりお選びください。

M1281D

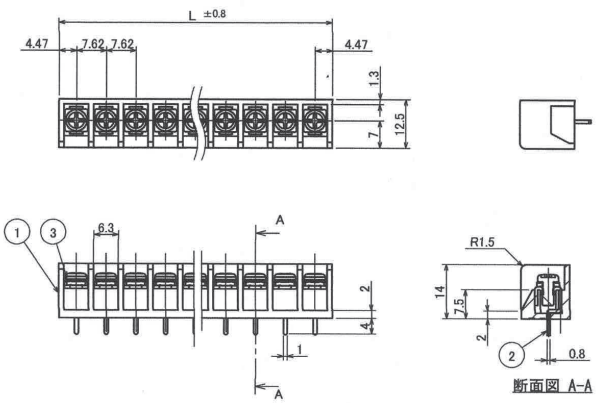

極数	1	2	3	4	5	6	7	8	9	10	11	12	13	14	15	16	17	18	19	20	21	22
全長(L)	8.94	16.56	24.18	31.8	39.42	47.04	54.66	62.28	69.9	77.52	85.14	92.76	100.38	108	115.62	123.24	130.66	138.48	146.1	153.72	161.34	168.96

M1281-A

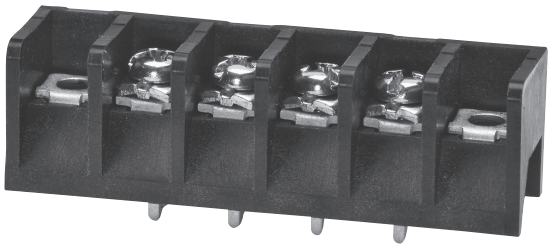

（写真はM1281D-4A）

型名の構成

M1281□ー□A

- M1281：品名
- □：ターミナル形状
- □：極数

定格	AC 250V. 10A
耐電圧	AC 2000V/ 1分間
絶縁抵抗	DC 500V 2000MΩ以上
① ブロック	PBT（UL94V−O）
② ターミナル	0.8t黄銅条．無光沢スズメッキ
③ 取付金具	0.8t黄銅条．無光沢スズメッキ
④ ターミナルネジ	黄銅 M3×0.5×6ℓ 三価クロメート ⊕（ナベ）フリー端子ネジ

ターミナル形状は下記よりお選びください。

M1281-A

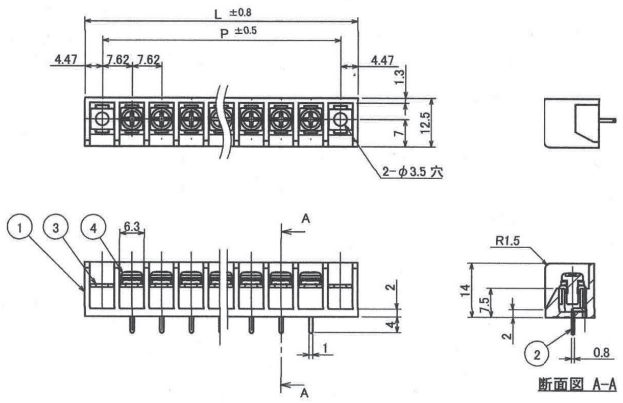

極数	1	2	3	4	5	6	7	8	9	10	11	12	13	14	15	16	17	18	19	20
全長(L)	24.18	31.8	39.42	47.04	54.66	62.28	69.9	77.52	85.14	92.76	100.38	108	115.62	123.24	130.86	138.48	146.1	153.72	161.34	168.96
取付ピッチ(P)	15.24	22.86	30.48	38.1	45.72	53.34	60.96	68.58	76.2	83.82	91.44	99.06	106.68	144.3	121.92	129.54	137.16	144.78	152.4	160.02

MORIMATSU

M129

規格認定品は品番・仕様が一般品と一部異なりますので、図面の取り交しをお願い致します。

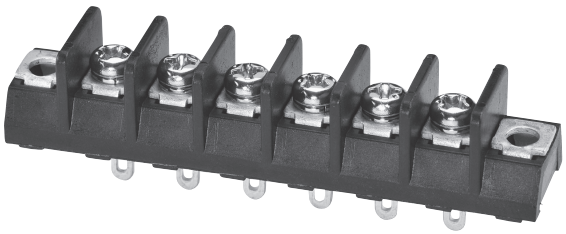

(写真はM129A-6)

型名の構成

M129 □ − □ C

- M129：品名
- □：ターミナル形状
- □：極数
- C：カバー付き（Cイッシキ）

定格	AC 250V. 15A
耐電圧	AC2500V/1分間
絶縁抵抗	DC500V 2000MΩ以上
① ブロック	PBT(UL94V-0)
② ターミナル	0.8t黄銅条、無光沢スズメッキ
③ターミナルネジ	黄銅、M3×0.5×6ℓニッケル ⊕（ナベ）セムスネジ
④ 取付金具	0.8t黄銅条、無光沢スズメッキ

※ターミナル形状=A,B,C,D
※M129Bは任意な曲げ･切断可能
※カバーはスタット方式で取付可能(添付)
(スタットにカバーをネジ止め)

ターミナル形状は下記よりお選びください。

M129A

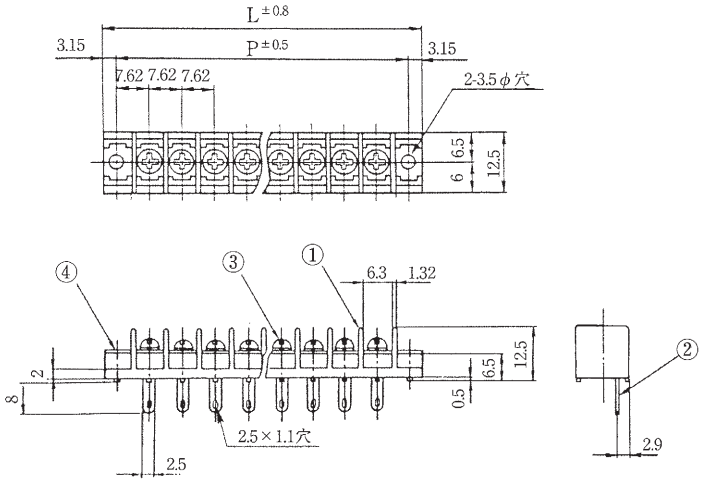

M129B

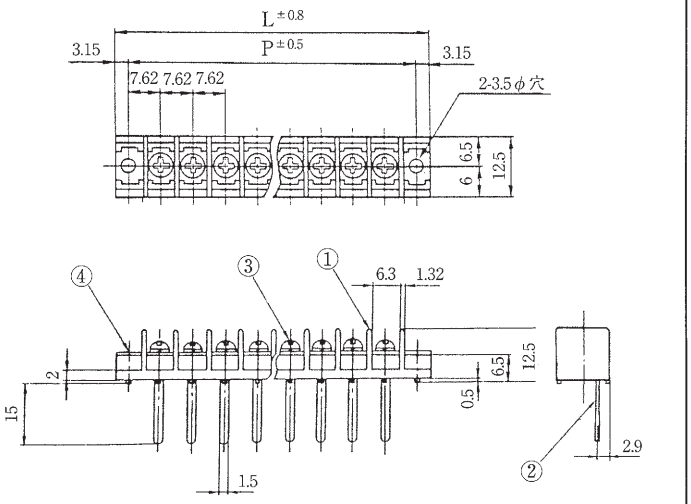

M129C

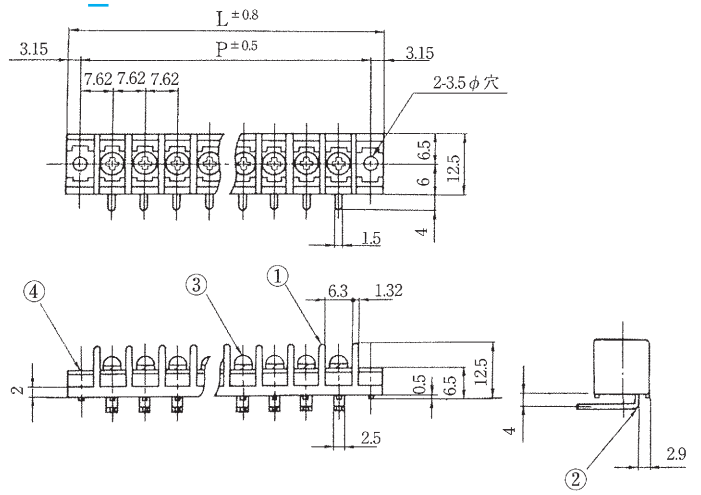

M129D

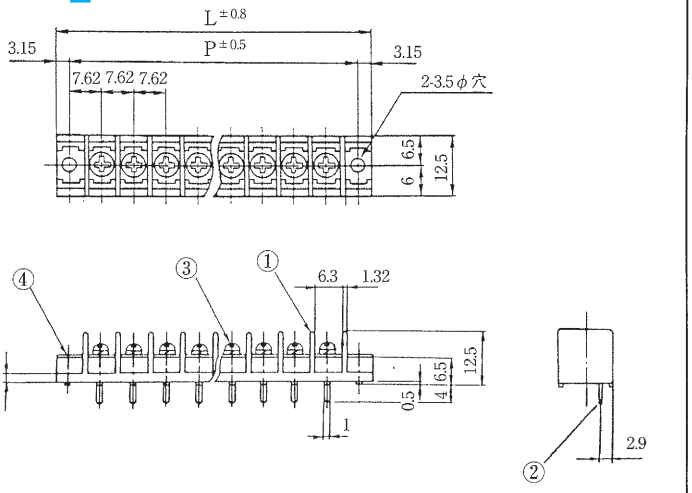

極数	1	2	3	4	5	6	7	8	9	10	11	12	13	14	15	16	17	18	19	20
全長(L)	21.54	29.16	36.78	44.4	52.02	59.64	67.26	74.88	82.5	90.12	97.74	105.36	112.98	120.6	128.22	135.84	143.46	151.08	158.7	166.32
取付ピッチ(P)	15.24	22.86	30.48	38.1	45.72	53.34	60.96	68.58	76.2	83.82	91.44	99.06	106.68	114.3	121.92	129.54	137.16	144.78	152.4	160.02

M129-M

規格認定品は品番・仕様が一般品と一部異なりますので、図面の取り交しをお願い致します。

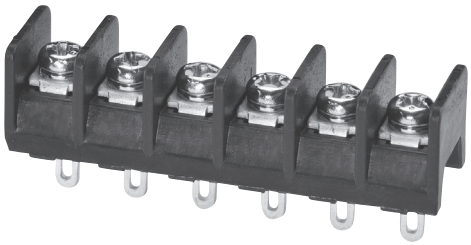

（写真はM129A-6M）

型名の構成

M129 □ − □ M

- M129：品名
- □：ターミナル形状
- □：極数
- M：取付なし

定格	AC 250V. 15A
耐電圧	AC2500V/1分間
絶縁抵抗	DC500V 2000MΩ以上
① ブロック	PBT（UL94V-0）
② ターミナル	0.8t黄銅条、無光沢スズメッキ
③ターミナルネジ	黄銅、M3×0.5×6ℓニッケル ⊕（ナベ）セムスネジ

※ターミナル形状＝A, B, C, D
※M129B-Mは任意な曲げ・切断可能

ターミナル形状は下記よりお選びください。

M129A-M

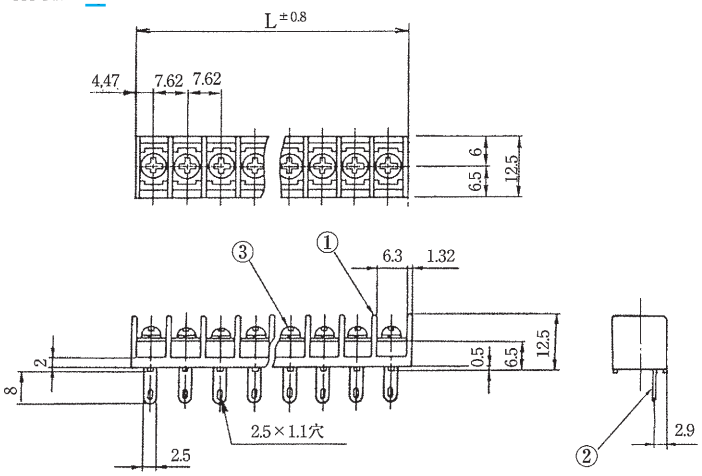

M129B-M

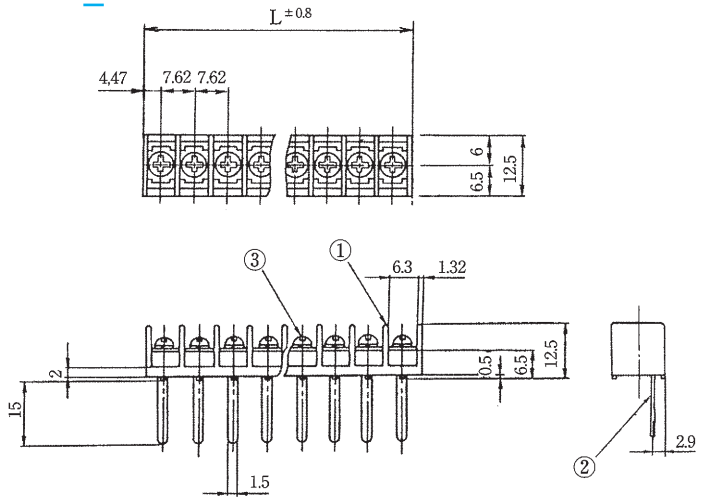

M129C-M

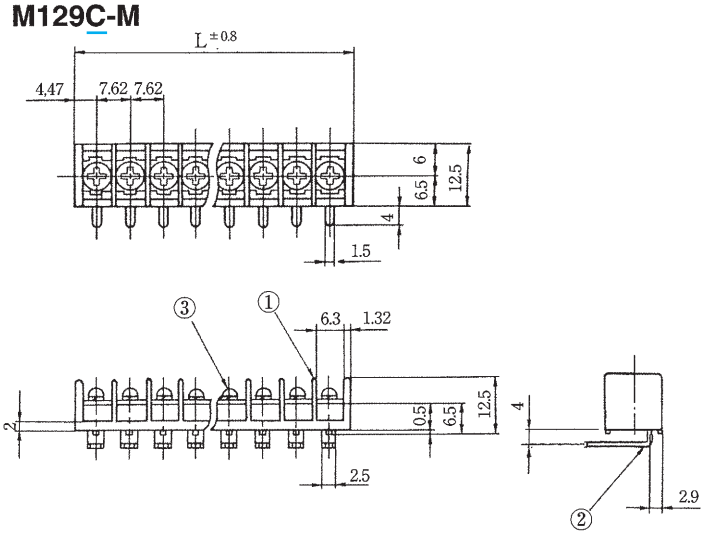

M129D-M

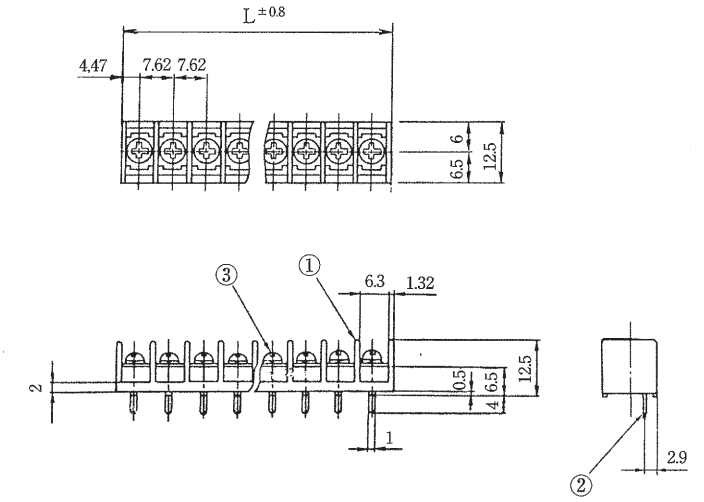

極数	1	2	3	4	5	6	7	8	9	10	11	12	13	14	15	16	17	18	19	20	21	22
全長（L）	8.94	16.56	24.18	31.8	39.42	47.04	54.66	62.28	69.9	77.52	85.14	92.76	100.38	108	115.62	123.24	130.86	138.48	146.1	153.72	161.34	168.96

MORIMATSU

M137

規格認定品は品番・仕様が一般品と一部異なりますので、図面の取り交しをお願い致します。

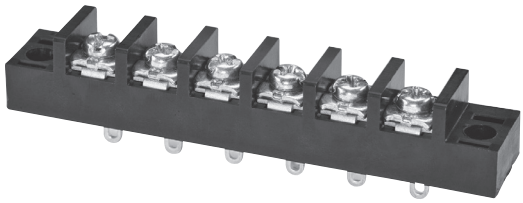

（写真はM137A-6）

型名の構成

M137 □ − □ C

- M137：品名
- □：ターミナル形状
- □：極数
- C：カバー付き（Cイッシキ）

定格	AC 300V. 15A
耐電圧	AC2000V/1分間
絶縁抵抗	DC500V 2000MΩ以上
① ブロック	PBT（UL94V-0）
② ターミナル	0.8t黄銅条、無光沢スズメッキ
③ターミナルネジ	鉄、M3.5×0.6×7ℓ三価クロメート ⏚（ナベ）フリー端子ネジ 7.8角

※ターミナル形状=A,B,C,D
※M137Bは任意な曲げ･切断可能
※カバーはスタット方式で取付可能（添付）
（スタットにカバーをネジ止め）

ターミナル形状は下記よりお選びください。

M137A

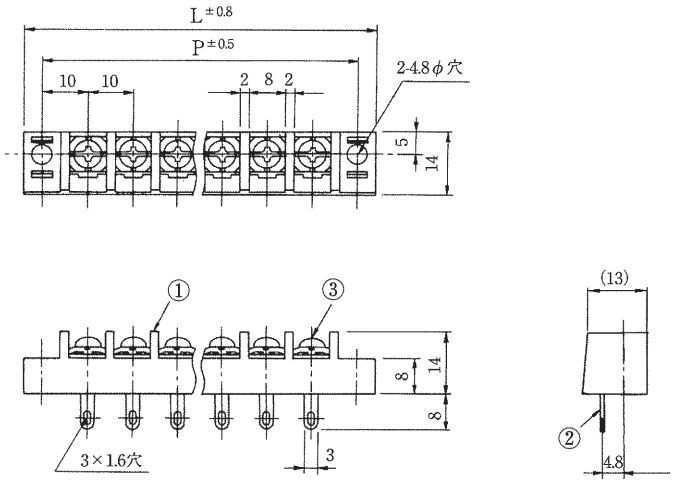

M137B

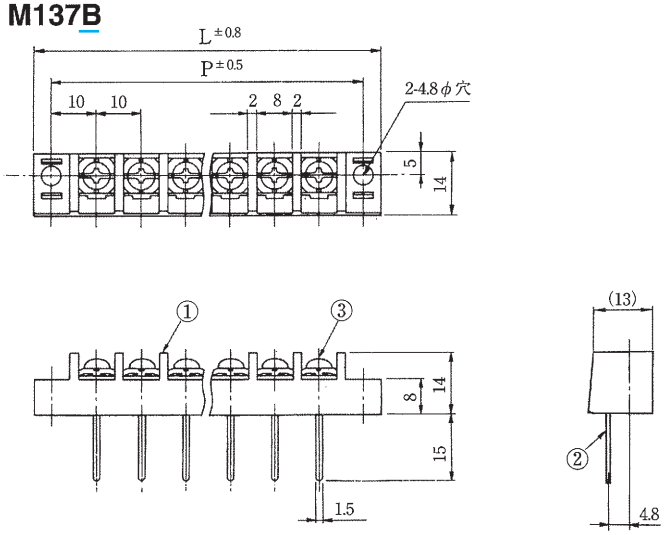

M137C

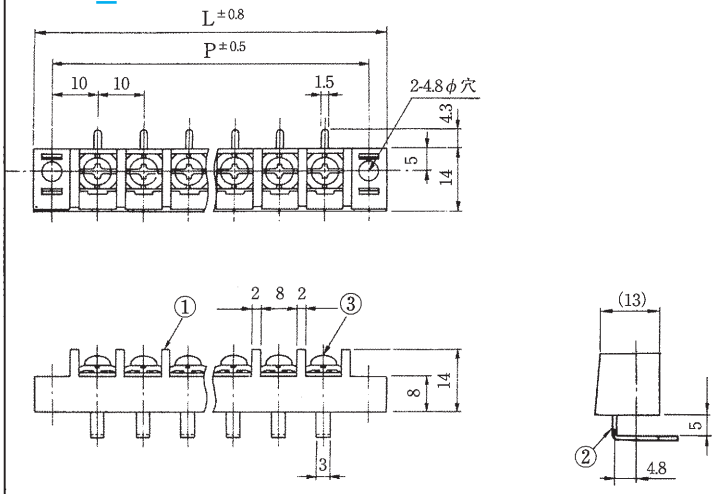

M137D

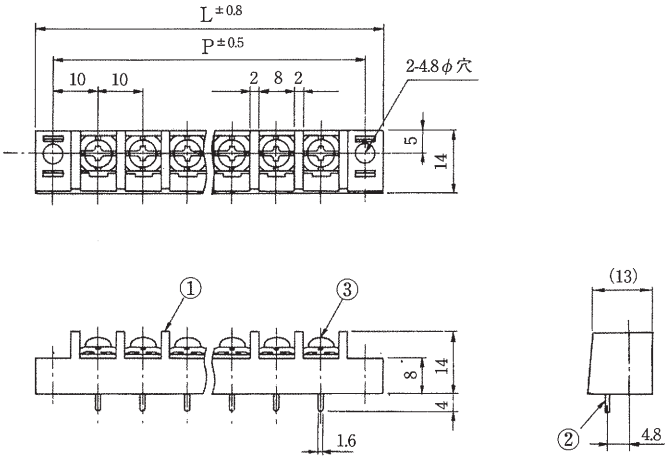

極数	1	2	3	4	5	6	7	8	9	10	11	12	13	14	15	16	17	18	19	20	21	22
全長（L）	28	38	48	58	68	78	88	98	108	118	128	138	148	158	168	178	188	198	208	218	228	238
取付ピッチ（P）	20	30	40	50	60	70	80	90	100	110	120	130	140	150	160	170	180	190	200	210	220	230

M137-M

規格認定品は品番・仕様が一般品と一部異なりますので、図面の取り交しをお願い致します。

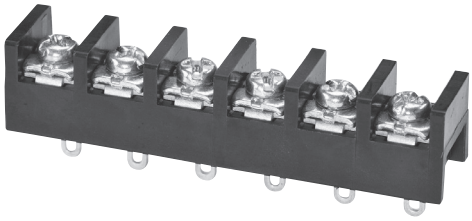

（写真はM137A-6M）

型名の構成

M137 □ − □ M

- M137：品名
- □：ターミナル形状
- □：極数
- M：取付なし

定格	AC 300V. 15A
耐電圧	AC2000V/1分間
絶縁抵抗	DC500V 2000MΩ以上
① ブロック	PBT（UL94V-0）
② ターミナル	0.8t黄銅条、無光沢スズメッキ
③ターミナルネジ	鉄、M3.5×0.6×7ℓ三価クロメート ⊕（ナベ）フリー端子ネジ 7.8角

※ターミナル形状＝B, C, D
※M137B-Mは任意な曲げ・切断可能

ターミナル形状は下記よりお選びください。

M137B-M

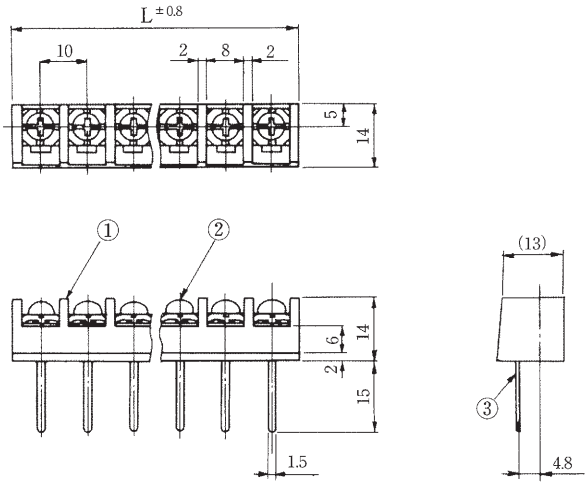

M137C-M

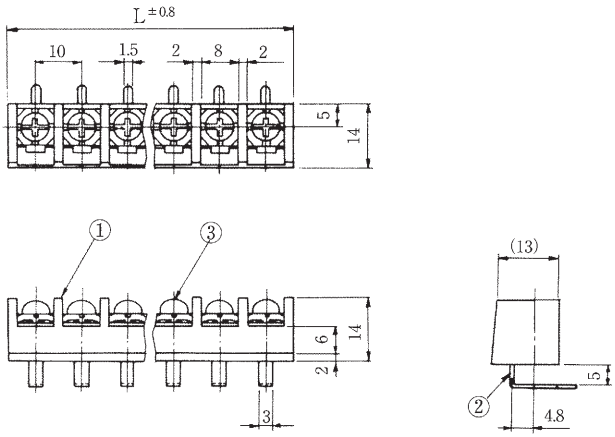

M137D-M

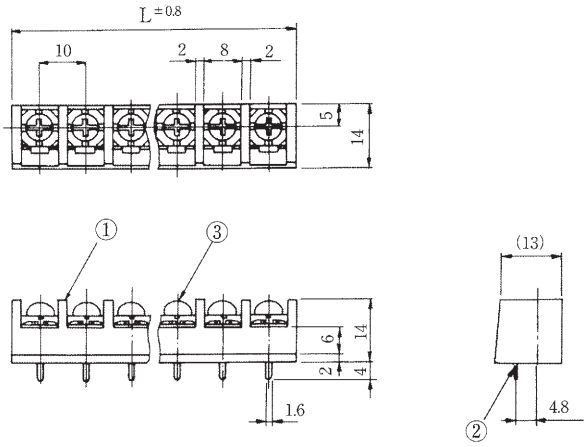

極数	1	2	3	4	5	6	7	8	9	10	11	12	13	14	15	16	17	18	19	20	21	22
全長(L)	12	22	32	42	52	62	72	82	92	102	112	122	132	142	152	162	172	182	192	202	212	222

RoHS2対応品

M216D

規格認定品は品番・仕様が一般品と一部異なりますので、図面の取り交しをお願い致します。

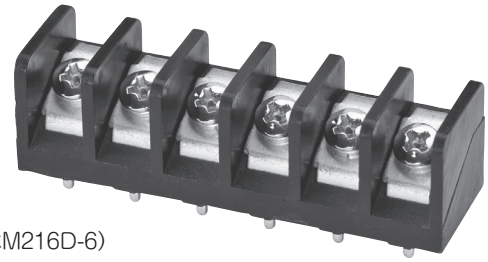

(写真はM216D-6)

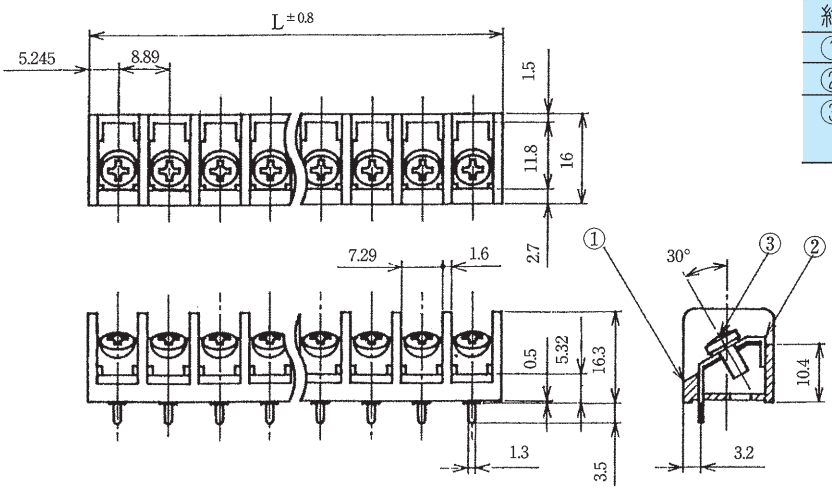

型名の構成

M216D − □

品名　極数

定格	AC 250V. 10A
耐電圧	AC2000V/1分間
絶縁抵抗	DC500V 2000MΩ以上
①ブロック	PBT(UL94V-0)
②ターミナル	0.8t黄銅条、無光沢スズメッキ
③ターミナルネジ	黄銅、M3×0.5×6ℓニッケル ⊕（バインド）セムスネジ

極数	1	2	3	4	5	6	7	8	9	10	11	12	13	14	15	16	17	18	19	20	21	22
全長(L)	−	19.38	28.27	37.16	46.05	54.94	63.83	72.72	81.61	90.5	99.39	108.28	117.17	126.06	134.95	143.84	152.73	161.62	170.51	179.4	188.29	197.18

RoHS2対応品

M216D

規格認定品は品番・仕様が一般品と一部異なりますので、図面の取り交しをお願い致します。

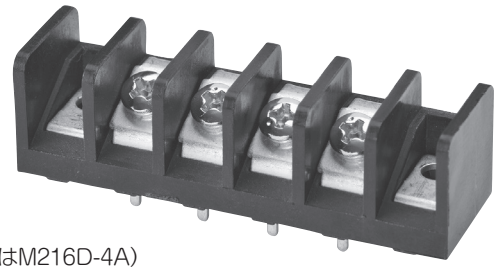

(写真はM216D-4A)

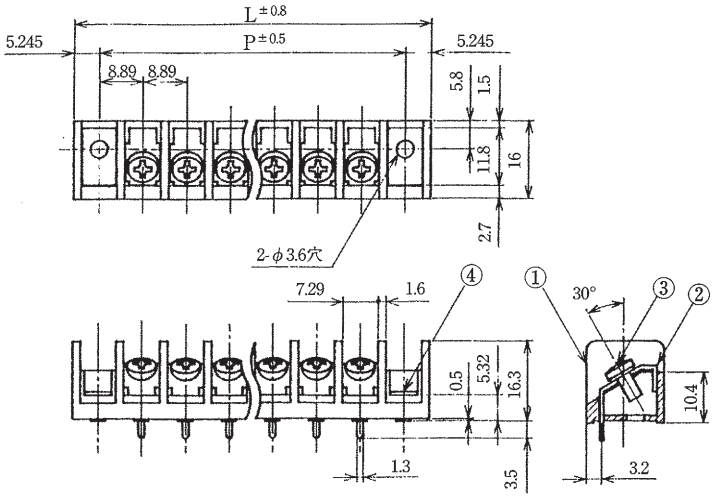

型名の構成

M216D − □ A C

品名　極数　取付穴有り　カバー付き（Cイッシキ）

定格	AC 250V. 10A
耐電圧	AC2000V/1分間
絶縁抵抗	DC500V 2000MΩ以上
①ブロック	PBT(UL94V-0)
②ターミナル	0.8t黄銅条、無光沢スズメッキ
③ターミナルネジ	黄銅、M3×0.5×6ℓニッケル ⊕（バインド）セムスネジ
④取付金具	0.8t黄銅条、無光沢スズメッキ

※カバーはスタット方式で取付可能
(スタットにカバーをネジ止め)

極数	1	2	3	4	5	6	7	8	9	10	11	12	13	14	15	16	17	18	19	20
全長(L)	28.27	37.16	46.05	54.94	63.83	72.72	81.61	90.5	99.39	108.28	117.17	126.06	134.95	143.84	152.73	161.62	170.51	179.4	188.29	197.18
取付ピッチ(P)	17.78	26.67	35.56	44.45	53.34	62.23	71.12	80.01	88.9	97.79	106.68	115.57	124.46	133.35	142.24	151.13	160.02	168.91	177.8	186.69

RoHS2対応品

M219D

規格認定品は品番・仕様が一般品と一部異なりますので、図面の取り交しをお願い致します。

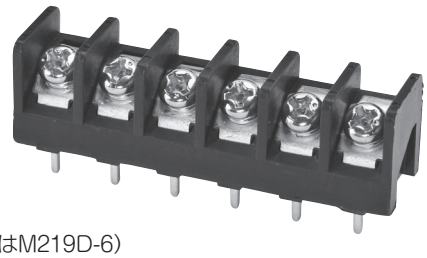

(写真はM219D-6)

型名の構成

M219D − □

品名　極数

定格	AC 250V. 10A
耐電圧	AC2000V/1分間
絶縁抵抗	DC500V 2000MΩ以上
①ブロック	PBT(UL94V-0)
②ターミナル	0.8t黄銅条、無光沢スズメッキ
③ターミナルネジ	黄銅、M3×0.5×6ℓニッケル ⊕（ナベ）セムスネジ

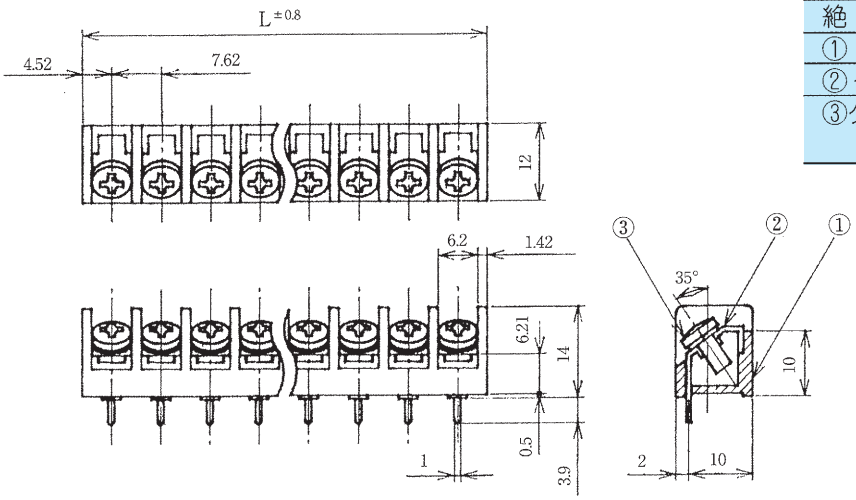

極数	1	2	3	4	5	6	7	8	9	10	11	12	13	14	15	16	17	18	19	20	21	22
全長(L)	−	16.66	24.28	31.9	39.52	47.14	54.76	62.38	70	77.62	85.24	92.86	100.48	108.1	115.72	123.34	130.96	138.58	146.2	153.82	161.44	169.06

RoHS2対応品

M222F

規格認定品は品番・仕様が一般品と一部異なりますので、図面の取り交しをお願い致します。

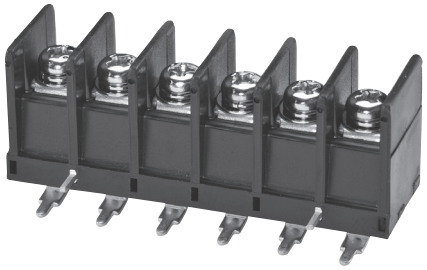

(写真はM222F-6)

型名の構成

M222F − □ C

品名　極数　カバー付き

定格	AC 250V. 20A
耐電圧	AC2000V/1分間
絶縁抵抗	DC500V 2000MΩ以上
①ブロック	PBT(UL94V-0)
②ターミナル	1.0t黄銅条、無光沢スズメッキ
③ターミナルネジ	黄銅、M4×0.7×8ℓニッケル ⊕（ナベ）Wセムスネジ
④取付金具	0.8t黄銅条、無光沢スズメッキ

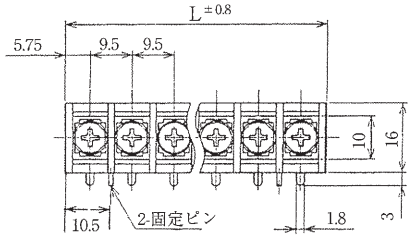

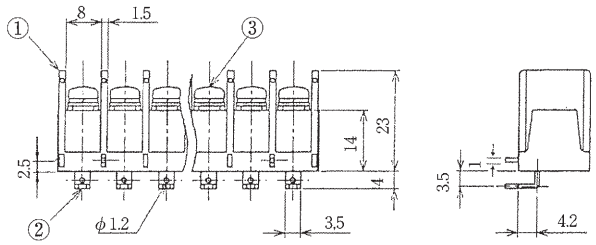

※カバーはワンタッチ方式で取付可能（添付）
（本体に直接カバーを取付）

極数	3	4	5	6	7	8	9	10	11	12	13	14	15	16	17	18	19	20	21	22
全長(L)	30.5	40	49.5	59	68.5	78	87.5	97	106.5	116	125.5	135	144.5	154	163.5	173	182.5	192	201.5	211

MORIMATSU

M236

規格認定品は品番・仕様が一般品と一部異なりますので、図面の取り交しをお願い致します。

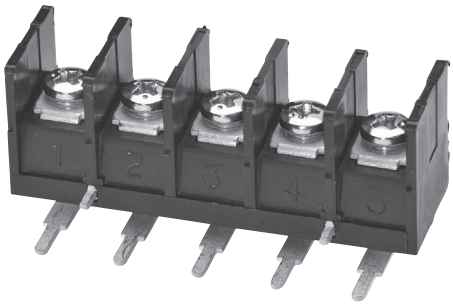

（写真はM236C-5）

型名の構成

M236 □ − □ C

- 品名
- ターミナル形状
- 極数
- カバー付き

※ターミナル形状=B,C,D
※M236Bは任意な曲げ･切断可能
※M236C-Tは固定金具付
※カバーはワンタッチ方式で取付可能（添付）
（本体に直接カバーを取付）

定格	AC 250V. 15A
耐電圧	AC2000V/1分間
絶縁抵抗	DC500V 2000MΩ以上
① ブロック	PBT（UL94V-0）
② ターミナル	0.8t黄銅条、無光沢スズメッキ
③ターミナルネジ	黄銅、M3×0.5×6ℓニッケル ⊕（バインド）セムスネジ

ターミナル形状は下記よりお選びください。

M236B

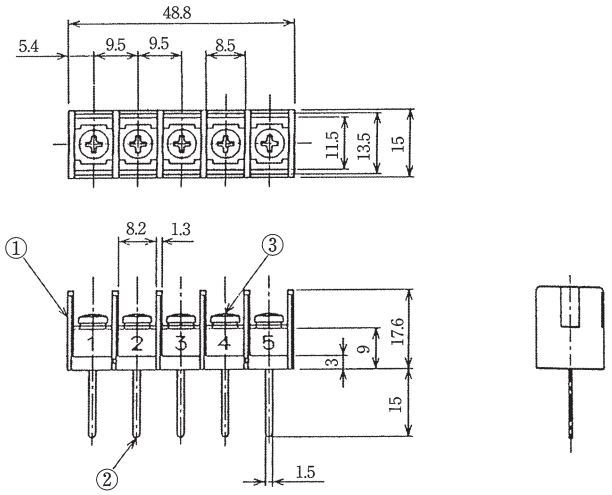

M236C

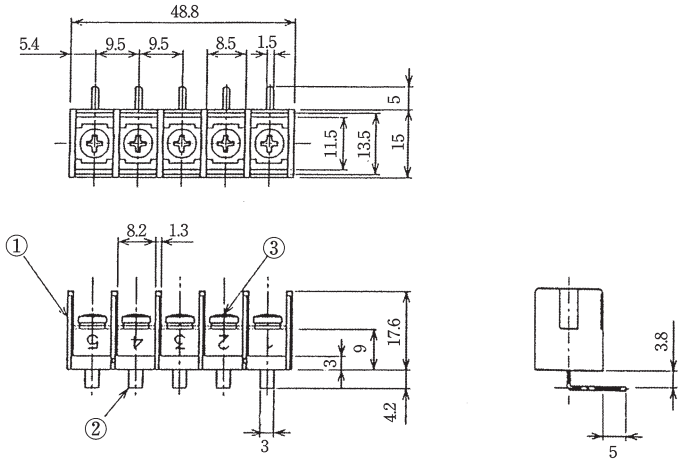

M236D

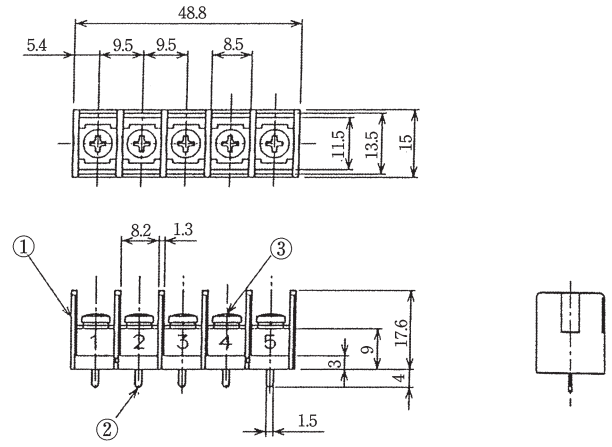

M236C-T

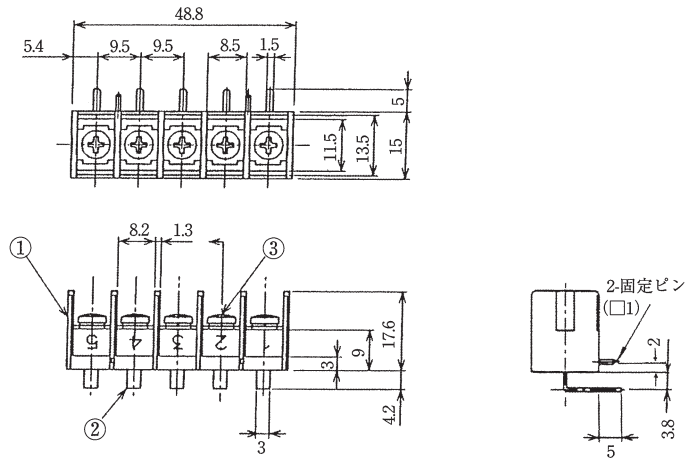

MORIMATSU

M237

規格認定品は品番・仕様が一般品と一部異なりますので、図面の取り交しをお願い致します。

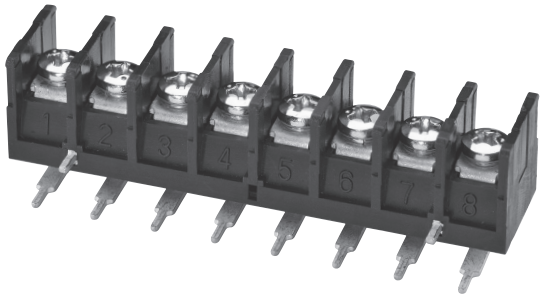

（写真はM237C-8）

型名の構成

M237 □ − □ C

- M237：品名
- □：ターミナル形状
- □：極数
- C：カバー付き

定格	AC 250V. 10A
耐電圧	AC2000V/1分間
絶縁抵抗	DC500V 2000MΩ以上
① ブロック	PBT（UL94V-0）
② ターミナル	0.8t黄銅条、無光沢スズメッキ
③ターミナルネジ	黄銅、M3×0.5×6ℓニッケル ⊕（バインド）セムスネジ

※ターミナル形状=B,C,D
※M237Bは任意な曲げ･切断可能
※M237C-Tは固定金具付
※カバーはワンタッチ方式で取付可能（添付）
（本体に直接カバーを取付）

ターミナル形状は下記よりお選びください。

M237B

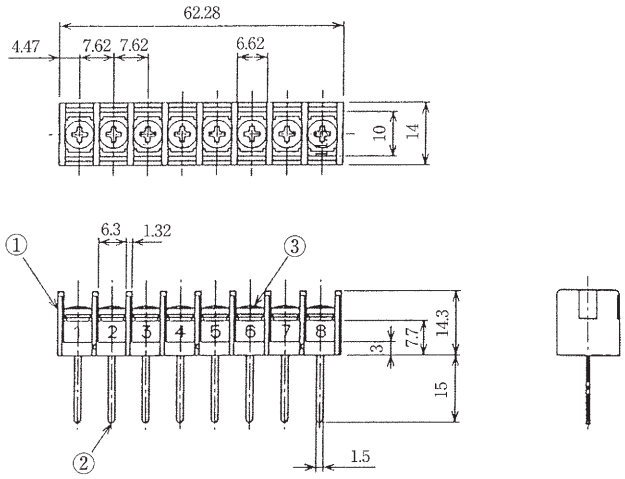

M237C

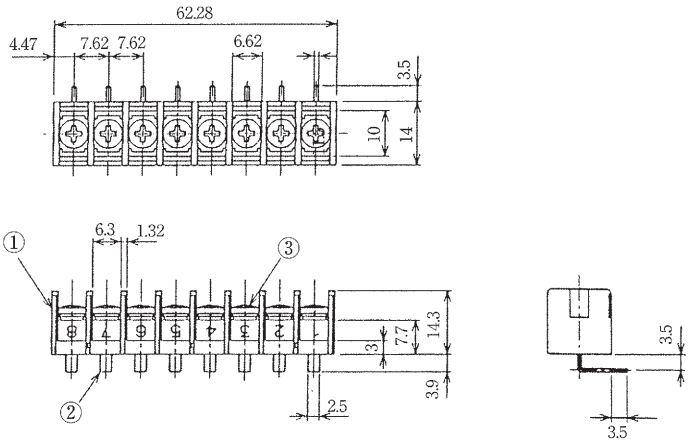

M237D

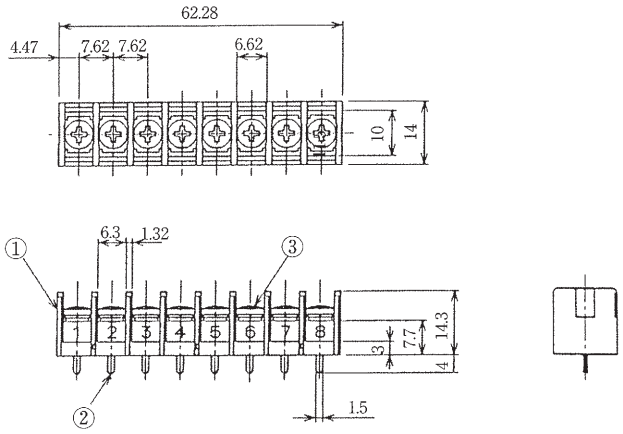

M237C-T

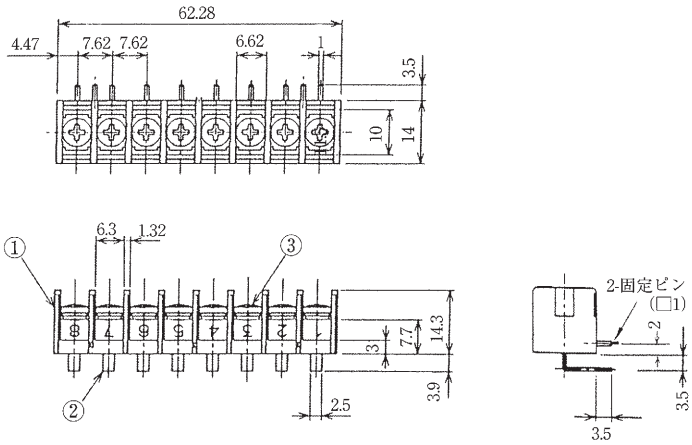

M441

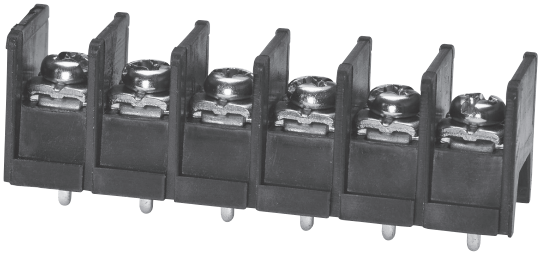

（写真はM441 D-6）

型名の構成

M441 □ − □ C

- M441：品名
- □：ターミナル形状
- □：極数
- C：カバー付き

定格	AC 250V. 10A
耐電圧	AC2000V/1分間
絶縁抵抗	DC500V 2000MΩ以上
① ブロック	PBT（UL94V-0）
② ターミナル	0.8t黄銅条、無光沢スズメッキ
③ターミナルネジ	鋼、M3.5×0.6×7ℓ ニッケルメッキ ⊕（ナベ）フリー端子ネジ 7角
④ 取付金具	0.8t黄銅、無光沢スズメッキ

※ターミナル形状=A,B,C,
※M441Bタイプは32mmまで制作可
※M441Bは任意な曲げ可能
（ブロック底面より3mm以上必要）
※カバーはワンタッチ方式で取付可能（添付）
（本体に直接カバーを取付）

ターミナル形状は下記よりお選びください。

M441B

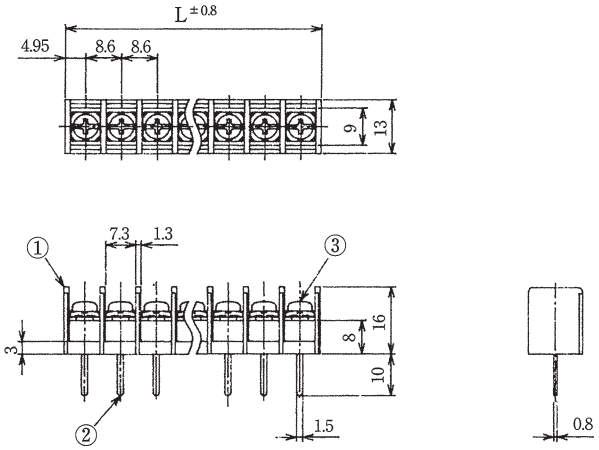

M441D

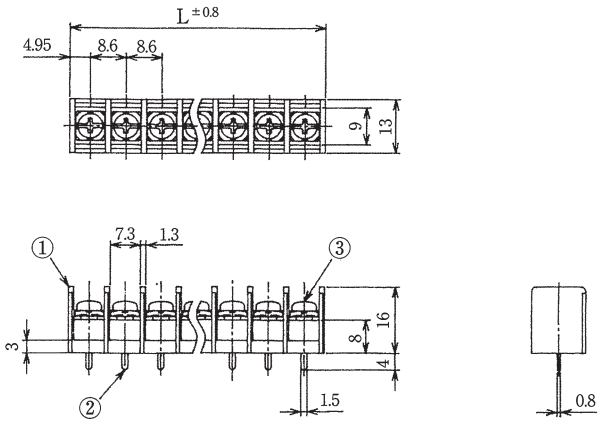

M441□	極数	1	2	3	4	5	6	7	8	9	10	11	12	13	14	15	16	17	18	19	20	21	22
	全長（L）	−	18.5	27.1	35.7	44.3	52.9	61.5	70.1	78.7	87.3	95.9	104.5	113.1	121.7	130.3	138.9	147.5	156.1	164.7	173.3	181.9	190.5

M441-A

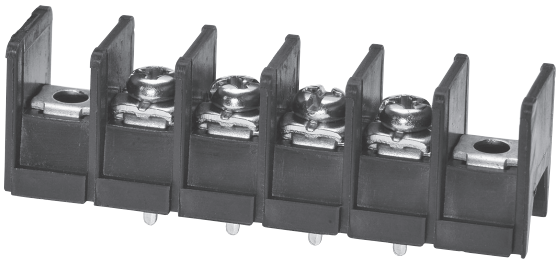

（写真はM441D-4A）

型名の構成

M441 □ − □ A C

- M441：品名
- □：ターミナル形状
- □：極数
- A：取付穴有り
- C：カバー付き

※ターミナル形状=A,B,D
※M441Bタイプは32mmまで制作可
※M441Bは任意な曲げ可能
（ブロック底面より3mm以上必要）
※カバーはワンタッチ方式で取付可能（添付）
（本体に直接カバーを取付）

定格	AC 250V. 10A
耐電圧	AC2000V/1分間
絶縁抵抗	DC500V 2000MΩ以上
① ブロック	PBT（UL94V-0）
② ターミナル	0.8t黄銅条、無光沢スズメッキ
③ターミナルネジ	鋼、M3.5×0.6×7ℓ ニッケルメッキ ⊕（ナベ）フリー端子ネジ 7角
④ 取付金具	0.8t黄銅、無光沢スズメッキ

ターミナル形状は下記よりお選びください。

M441B-A

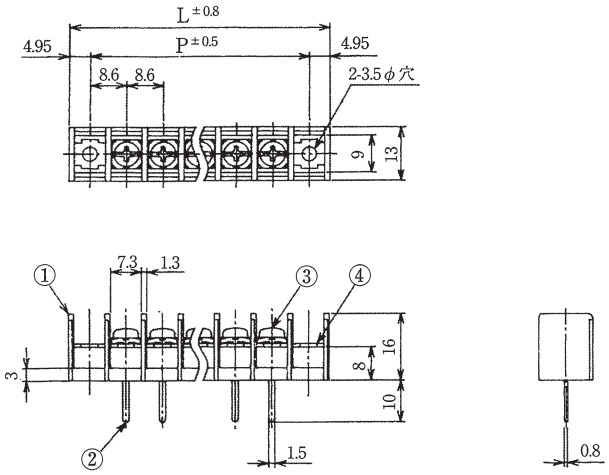

M441D-A

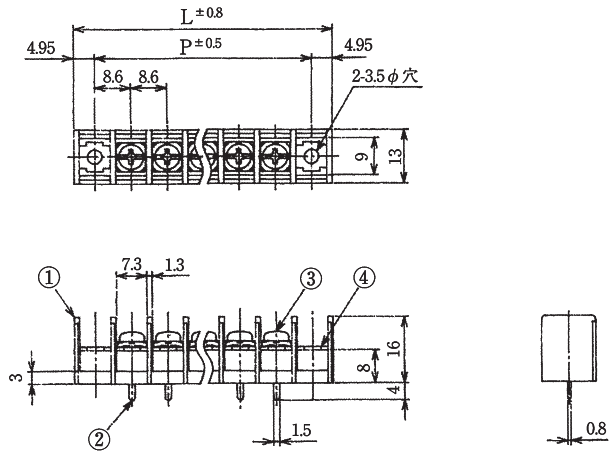

M441□-A	極数	1	2	3	4	5	6	7	8	9	10	11	12	13	14	15	16	17	18	19	20	21	22
	全長（L）	27.1	35.7	44.3	52.9	61.5	70.1	78.7	87.3	95.9	104.5	113.1	121.7	130.3	138.9	147.5	156.1	164.7	173.3	181.9	190.5	−	−
	取付ピッチ（P）	17.2	25.8	34.4	43.0	51.6	60.2	68.8	77.4	86.0	94.6	103.2	111.8	120.4	129.0	137.6	146.2	154.8	163.4	172.0	180.6	−	−

M422・M422-A

規格認定品は品番・仕様が一般品と一部異なりますので、図面の取り交しをお願い致します。

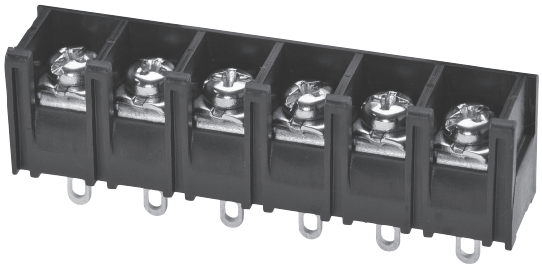

(写真はM422A-6)

※カバーはワンタッチ方式で取付可能(添付)
(本体に直接カバーを取付)

型名の構成

M422 □ □ − □ C

- M422: 品名
- □: ターミナル形状
- □: ネジ径
- □: 極数
- C: カバー付き

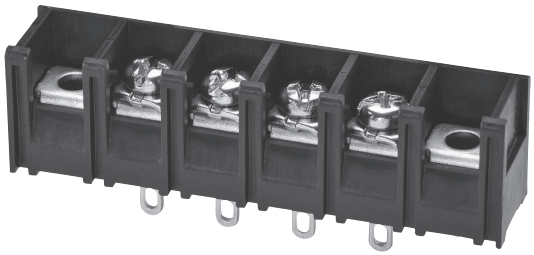

(写真はM422A-4A)

※カバーはワンタッチ方式で取付可能(添付)
(本体に直接カバーを取付)

※ターミナル形状=A,B,C,CF,D,G,H
※ターミナルネジM3=A,M3.5=B,M4は無記号
※M422B,C,CF,G,Hは任意な曲げ可能
(ブロック底面より3mm以上必要)

定格	AC 250V. 20A
耐電圧	AC2200V/1分間
絶縁抵抗	DC500V 2000MΩ以上
① ブロック	PBT(UL94V-0)
② ターミナル	1.0t黄銅条、無光沢スズメッキ
③ターミナルネジ	鋼、M4×0.7×8ℓニッケルメッキ ⊕(ナベ)フリー端子ネジ 7.8角
④ 取付金具	1.0t黄銅、無光沢スズメッキ

ターミナル形状は下記よりお選びください。

M422A

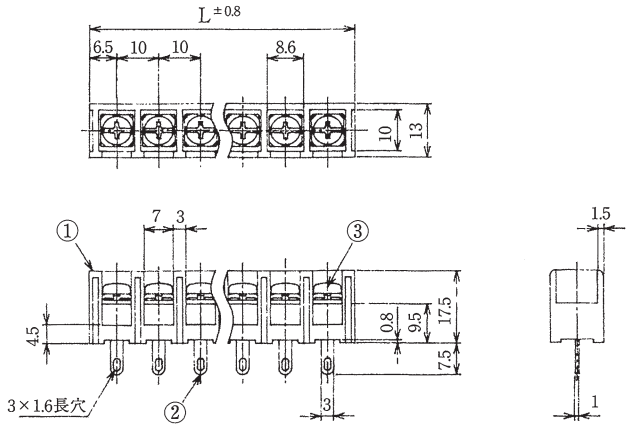

M422A-A

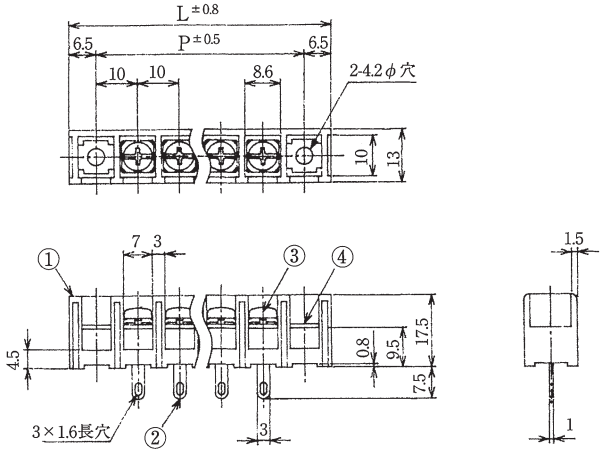

M422□	極数	1	2	3	4	5	6	7	8	9	10	11	12	13	14	15	16	17	18	19	20	21	22
	全長(L)	—	23	33	43	53	63	73	83	93	103	113	123	133	143	153	163	173	183	193	203	213	223
M422□-A	全長(L)	33	43	53	63	73	83	93	103	113	123	133	143	153	163	173	183	193	203	213	223	—	—
	取付ピッチ(P)	20	30	40	50	60	70	80	90	100	110	120	130	140	150	160	170	180	190	200	210	—	—

MORIMATSU

M422・M422-A

規格認定品は品番・仕様が一般品と一部異なりますので、図面の取り交しをお願い致します。

M422B-A

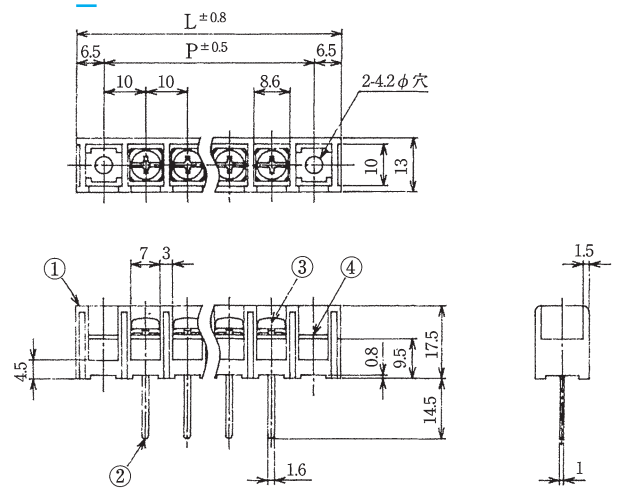

M422C-A

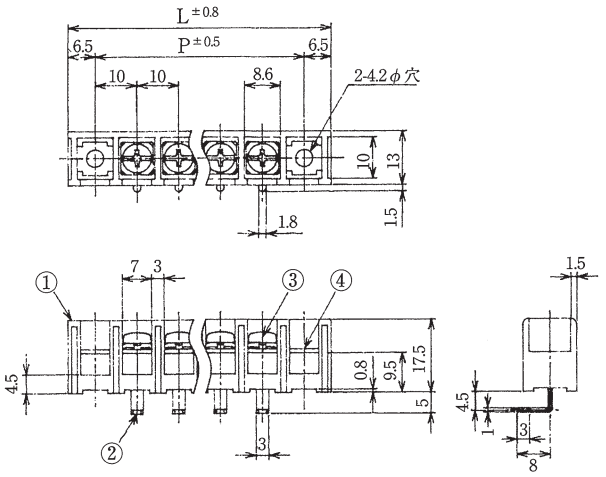

M422CF-A

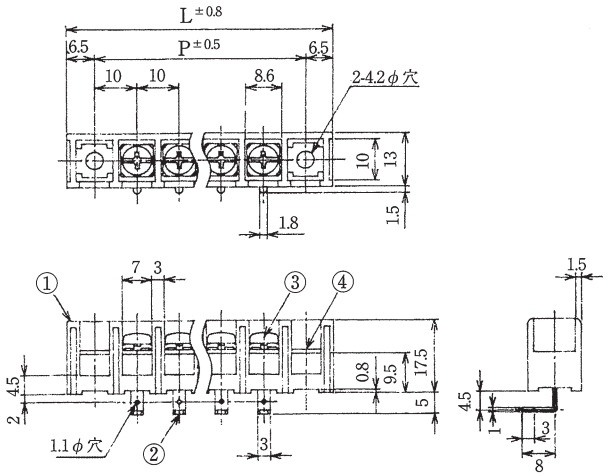

M422D-A

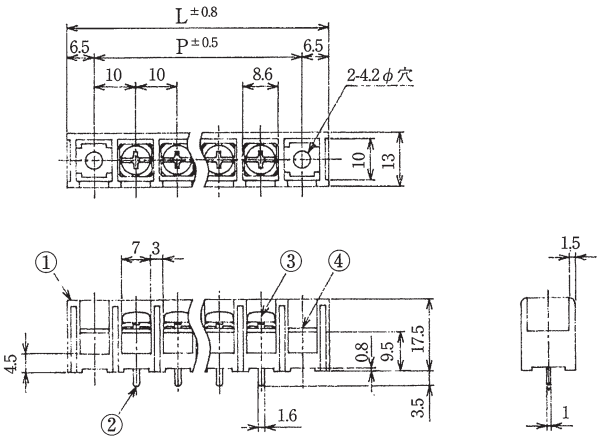

M422G-A

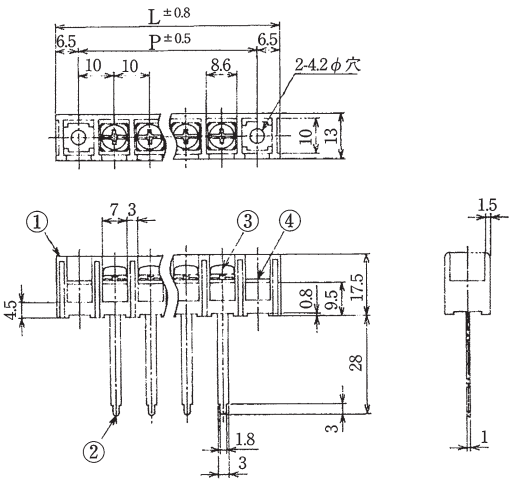

M422H-A

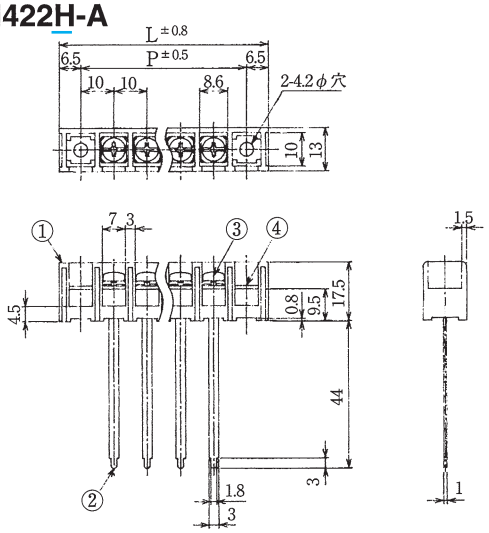

M116

規格認定品は品番・仕様が一般品と一部異なりますので、図面の取り交しをお願い致します。

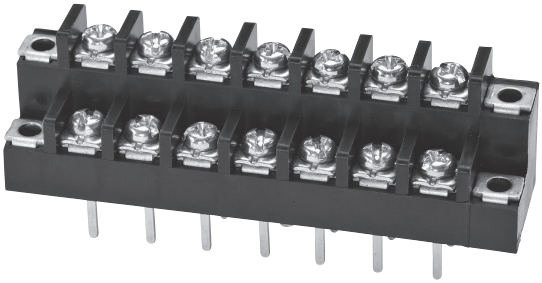

（写真はM116B-14）

型名の構成

M116 □ − □ C

- M116：品名
- □：ターミナル形状
- □：極数
- C：カバー付き（Cイッシキ）

定格	AC 250V. 10A
耐電圧	AC2000V/1分間
絶縁抵抗	DC500V 2000MΩ以上
① ブロック	PBT（UL94V-0）
② ターミナル	0.8t黄銅条、無光沢スズメッキ
③ターミナルネジ	鉄、M3.5×0.6×7ℓ 三価クロメート ⊕（ナベ）フリー端子ネジ 7角
④ 取付金具	0.8t黄銅条、無光沢スズメッキ

※ターミナル形状=B,C,D
※カバーはスタット方式で取付可能（添付）
（スタットにカバーをネジ止め）

ターミナル形状は下記よりお選びください。

M116B

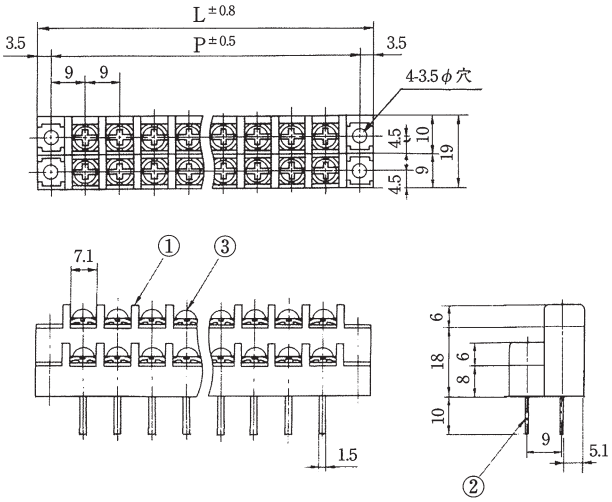

M116C （旧M117）

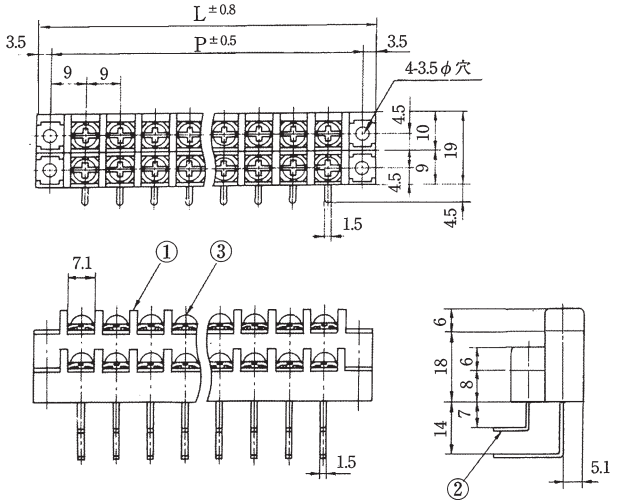

M116D

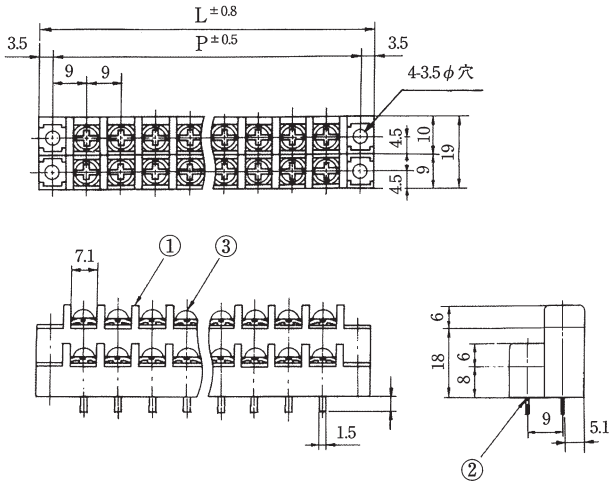

極数	2	4	6	8	10	12	14	16	18	20	22	24	26	28	30	32	34	36	38	40	42	44
全長（L）	25	34	43	52	61	70	79	88	97	106	115	124	133	142	151	160	169	178	187	196	205	214
取付ピッチ（P）	18	27	36	45	54	63	72	81	90	99	108	117	126	135	144	153	162	171	180	189	198	207

M116-M

規格認定品は品番・仕様が一般品と一部異なりますので、図面の取り交しをお願い致します。

(写真はM116D-14M)

型名の構成

M116 □ − □ M

- M116：品名
- □：ターミナル形状
- □：極数
- M：取付なし

定格	AC 250V. 10A
耐電圧	AC2000V/1分間
絶縁抵抗	DC500V 2000MΩ以上
① ブロック	PBT(UL94V-0)
② ターミナル	0.8t黄銅条、無光沢スズメッキ
③ターミナルネジ	鉄、M3.5×0.6×7ℓ三価クロメート (±)(ナベ)フリー端子ネジ 7角

※ターミナル形状=B, C, D

ターミナル形状は下記よりお選びください。

M116B-M

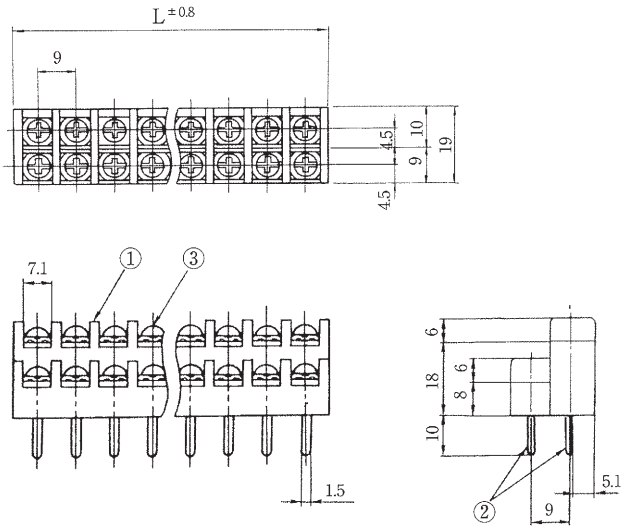

M116C-M

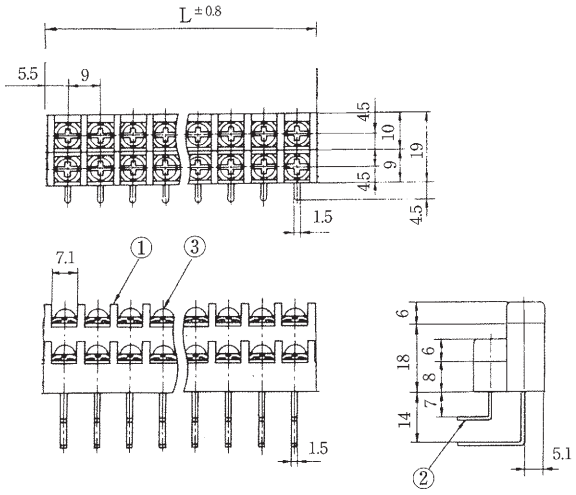

M116D-M

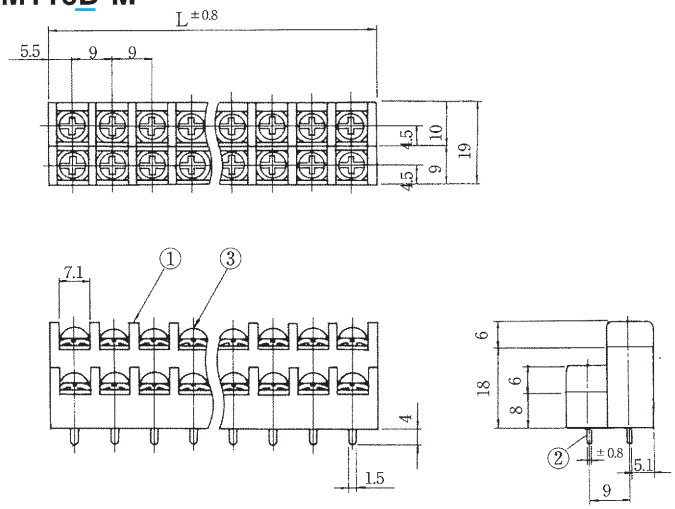

極数	2	4	6	8	10	12	14	16	18	20	22	24	26	28	30	32	34	36	38	40	42	44
全長(L)	10.9	19.9	28.9	37.9	46.9	55.9	64.9	73.9	82.9	91.9	100.9	109.9	118.9	127.9	136.9	145.9	154.9	163.9	172.9	181.9	190.9	199.9

M206

規格認定品は品番・仕様が一般品と一部異なりますので、図面の取り交しをお願い致します。

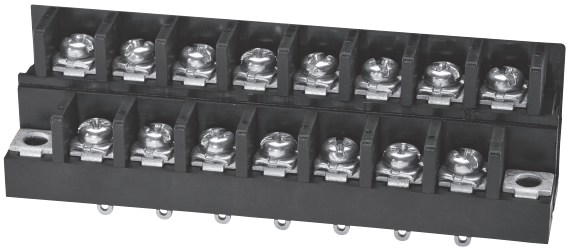

（写真はM206A-15）

型名の構成

M206 □ − □ C

- M206：品名
- □：ターミナル形状
- □：極数
- C：カバー付き（Cイッシキ）

定格	AC 250V. 20A
耐電圧	AC2000V/1分間
絶縁抵抗	DC500V 2000MΩ以上
① ブロック	PBT（UL94V-0）
② ターミナル	1.0t黄銅条、無光沢スズメッキ
③ターミナルネジ	鉄、M4×0.7×8ℓ三価クロメート ⊕（ナベ）フリー端子ネジ7.8角
④ 取付金具	1.0t黄銅条、無光沢スズメッキ

※ターミナル形状=A,B,D,E
※M206Bは任意な曲げ･切断可能
※カバーはスタット方式で取付可能（添付）
（スタットにカバーをネジ止め）

ターミナル形状は下記よりお選びください。

M206A

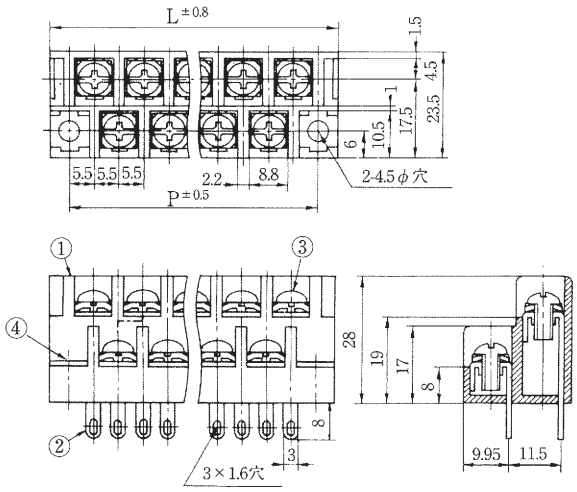

M206B

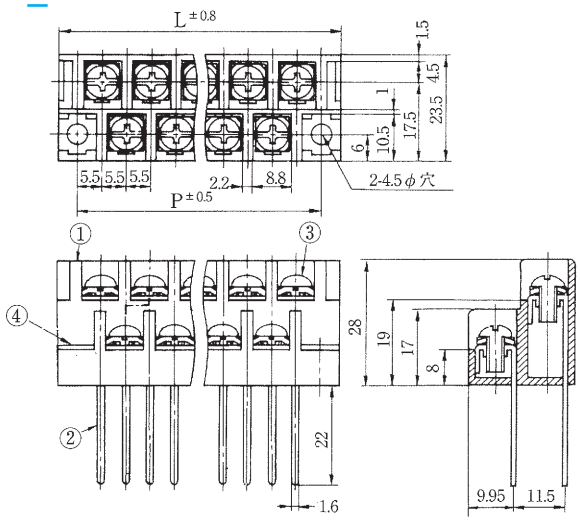

M206D

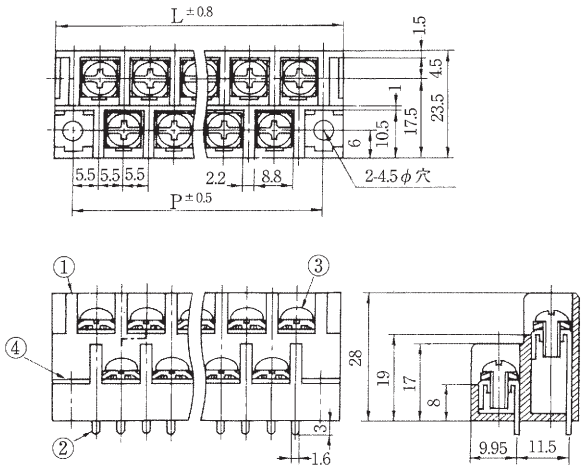

M206E

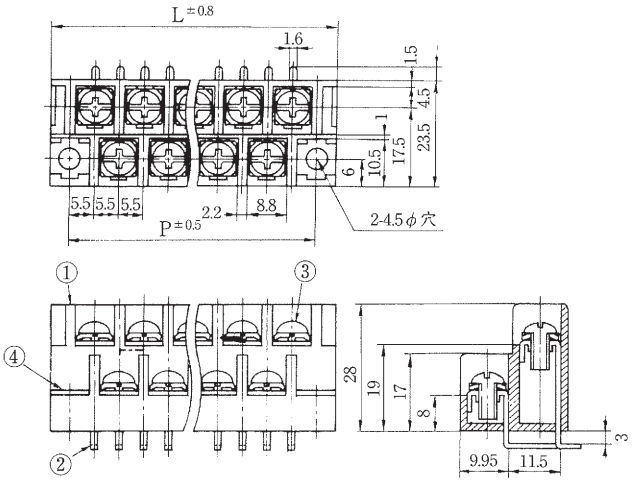

極数	3	5	7	9	11	13	15	17	19	21	23	25	27	29	31	33	35	37	39	41	43	45
全長（L）	30.5	41.5	52.5	63.5	74.5	85.5	96.5	107.5	118.5	129.5	140.5	151.5	162.5	173.5	184.5	195.5	206.5	217.5	228.5	239.5	250.5	261.5
取付ピッチ（P）	22	33	44	55	66	77	88	99	110	121	132	143	154	165	176	187	198	209	220	231	242	253

MORIMATSU

M209

規格認定品は品番・仕様が一般品と一部異なりますので、図面の取り交しをお願い致します。

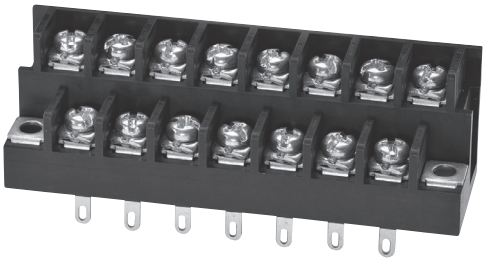

（写真はM209A-15）

型名の構成

M209 □ − □ C

- M209：品名
- □：ターミナル形状
- □：極数
- C：カバー付き（スタット方式）

定格	AC 250V. 10A
耐電圧	AC2000V/1分間
絶縁抵抗	DC500V 2000MΩ以上
① ブロック	PBT（UL94V-0）
② ターミナル	0.6t黄銅条、無光沢スズメッキ
③ターミナルネジ	鉄、M3×0.5×6ℓ 三価クロメート ⊕ナベ　フリー端子ネジ 5.8角
④ 取付金具	0.6t黄銅条、無光沢スズメッキ

※ターミナル形状=A,B,C,D
※M209Bは任意な曲げ･切断可能
※カバーはスタット方式で取付可能（添付）
（スタットにカバーをネジ止め）

ターミナル形状は下記よりお選びください。

M209A

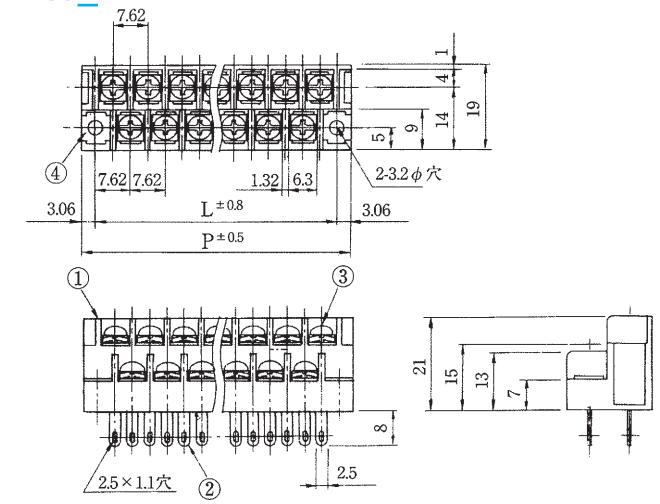

M209B

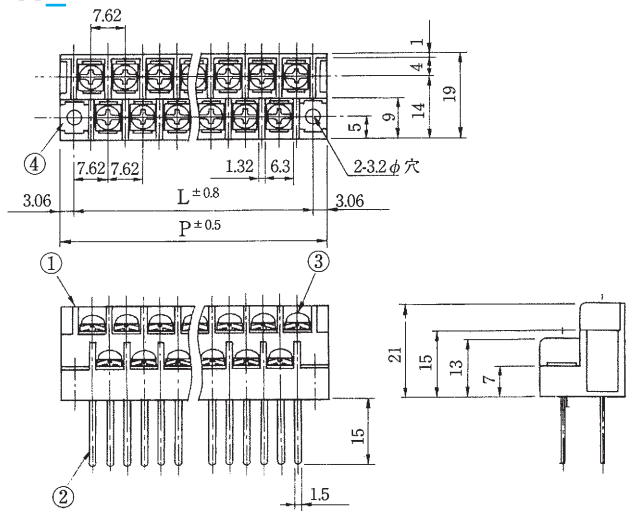

M209C

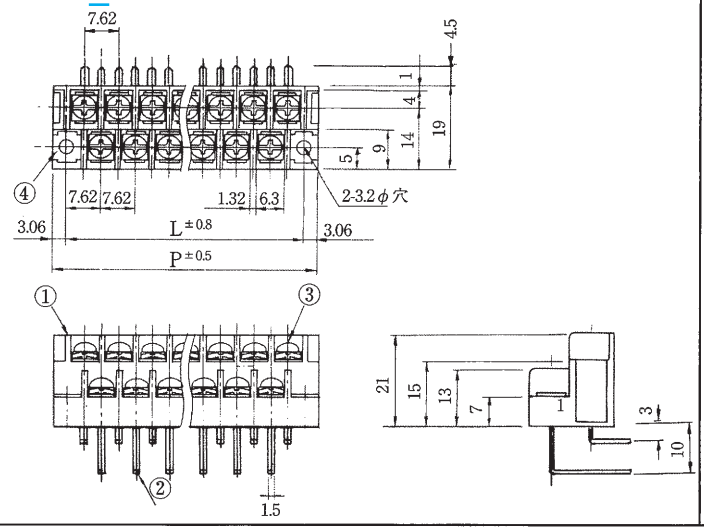

M209D

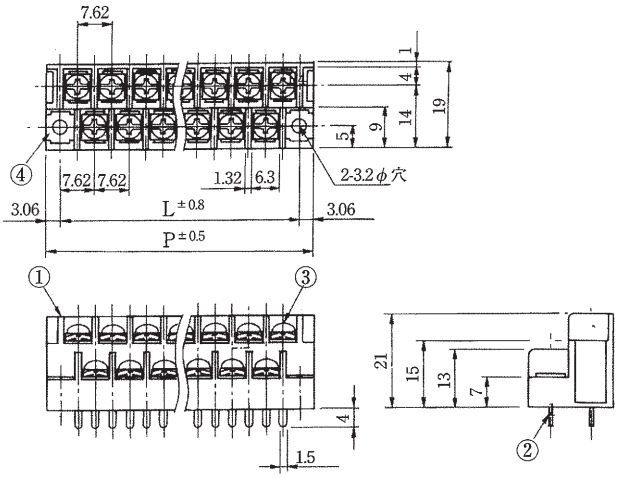

極数	3	5	7	9	11	15	17	19	21	23	25	27	29	31	33	35	37	39	41	43	45	47	49	51	53
全長（L）	21.36	28.98	36.60	44.22	51.84	59.46	74.70	82.32	89.94	90.56	105.18	112.80	120.42	128.04	135.66	143.28	150.90	158.52	166.14	173.76	181.38	189.00	196.62	204.24	211.86
取付ピッチ（P）	15.24	22.86	30.48	38.10	45.72	53.34	68.58	76.20	83.82	91.44	99.06	106.68	114.30	121.92	129.54	137.16	144.78	152.40	160.02	167.64	175.26	182.88	190.50	198.12	205.74

MORIMATSU

M209

規格認定品は品番・仕様が一般品と一部異なりますので、図面の取り交しをお願い致します。

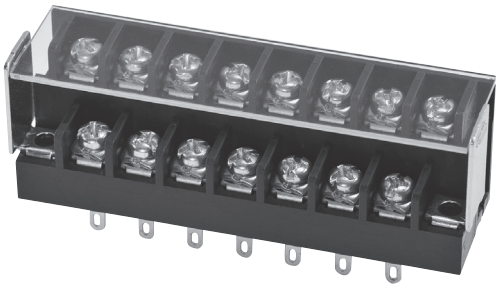

（写真はM209A-15CX）

型名の構成

M209 □ − □ CX

- M209：品名
- □：ターミナル形状
- □：極数
- CX：カバー付き（ワンタッチ方式）

定格	AC 250V 10A
耐電圧	AC2000V/1分間
絶縁抵抗	DC500V 2000MΩ以上
① ブロック	PBT(UL94V-0)
② ターミナル	0.6t黄銅条、無光沢スズメッキ
③ ターミナル	0.6t黄銅条、無光沢スズメッキ
④ ターミナルネジ	鉄 M3×0.5×6ℓ 三価クロメート ⊕ナベ 5.8角 フリー端子ネジ
⑤ 取付金具	0.8t鉄 ユニクロメートメッキ
⑥ カバー	1.0t塩ビ(透明) (UL94-VO)

注）本体のみ購入の場合、ワンタッチカバーは取付できません。
※ターミナル形状=A,B,C,D
※M209Bは任意な曲げ･切断可能
※カバーはワンタッチ方式で取付可能（添付）
（本体に直接カバーを取付）

ターミナル形状は下記よりお選びください。

M209A-CX

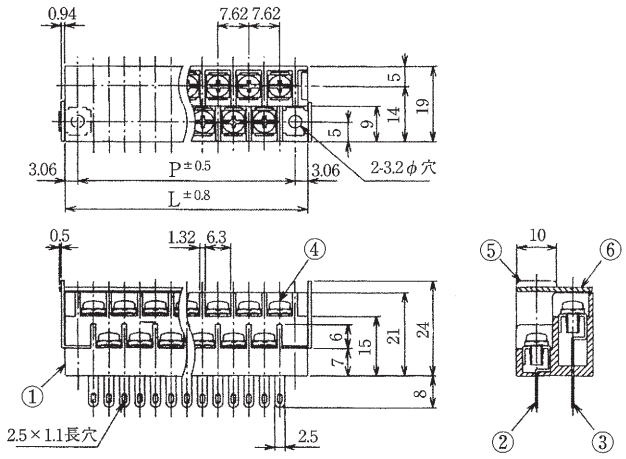

M209B-CX

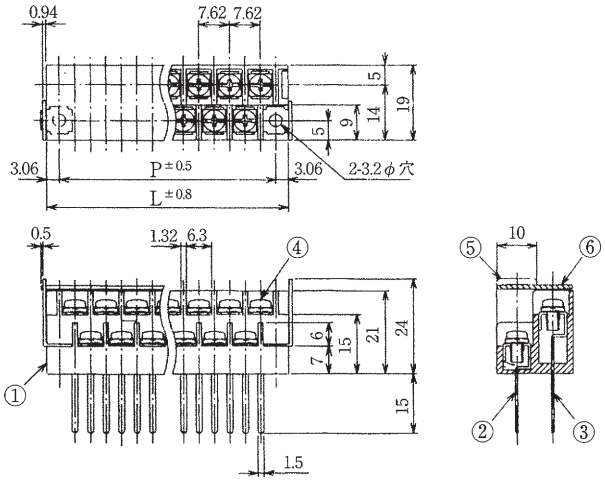

M209C-CX

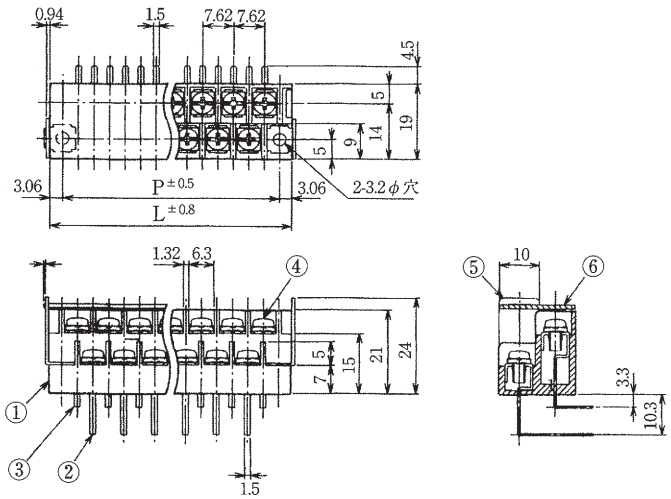

M209D-CX

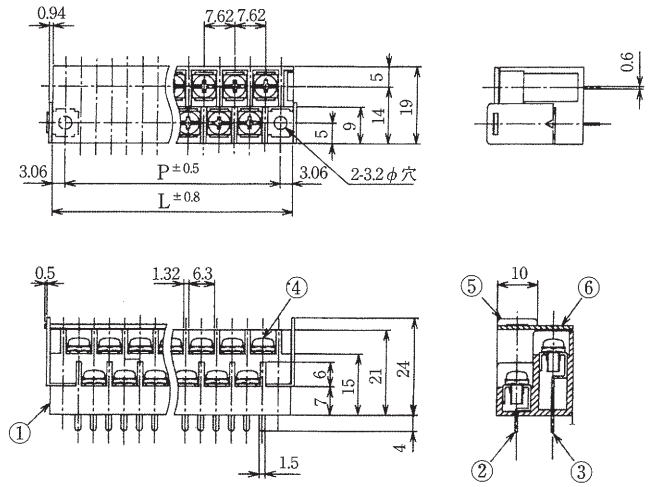

極数	3	5	7	9	11	15	17	19	21	23	25	27	29	31	33	35	37	39	41	43	45	47	49	51	53
全長(L)	21.36	28.98	36.60	44.22	51.84	59.46	74.70	82.32	89.94	90.56	105.18	112.80	120.42	128.04	135.66	143.28	150.90	158.52	166.14	173.76	181.38	189.00	196.62	204.24	211.86
取付ピッチ(P)	15.24	22.86	30.48	38.10	45.72	53.34	68.58	76.20	83.82	91.44	99.06	106.68	114.30	121.92	129.54	137.16	144.78	152.40	160.02	167.64	175.26	182.88	190.50	198.12	205.74

RoHS2対応品

M365D

規格認定品は品番・仕様が一般品と一部異なりますので、図面の取り交しをお願い致します。

2段薄型貫通端子台

(写真はM365D-14)

型名の構成

M365D − □

品名　極数

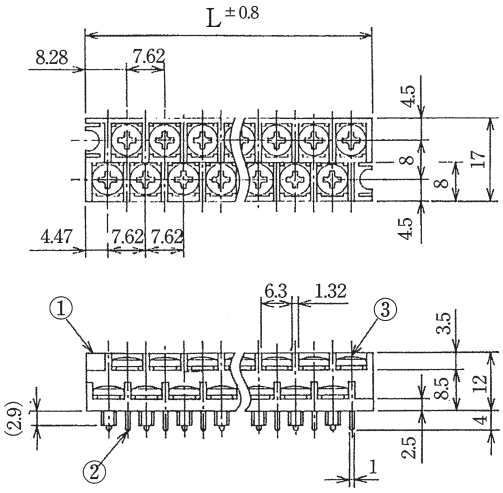

定格	AC 250V. 8A
耐電圧	AC1500V/1分間
絶縁抵抗	DC500V 2000MΩ以上
① ブロック	PBT(UL94V-0)
② ターミナル	0.8t黄銅条、無光沢スズメッキ
③ターミナルネジ	ステンレス鋼、M3×0.5×6ℓ ⊕（バインド）

極数	2	4	6	8	10	12	14	16	18	20	22	24	26	28	30	32	34	36	38	40	42	44	46	48
全長(L)	−	20.37	27.99	35.61	43.23	50.85	58.47	66.09	73.71	81.33	88.95	96.57	104.19	111.81	119.43	127.05	134.67	142.29	149.91	157.53	165.15	172.77	180.39	188.01

RoHS2対応品

M341D

規格認定品は品番・仕様が一般品と一部異なりますので、図面の取り交しをお願い致します。

2段小型貫通端子台

(写真はM341D-13)

型名の構成

M341D − □ C

品名　極数　カバー付き（Cイッシキ）

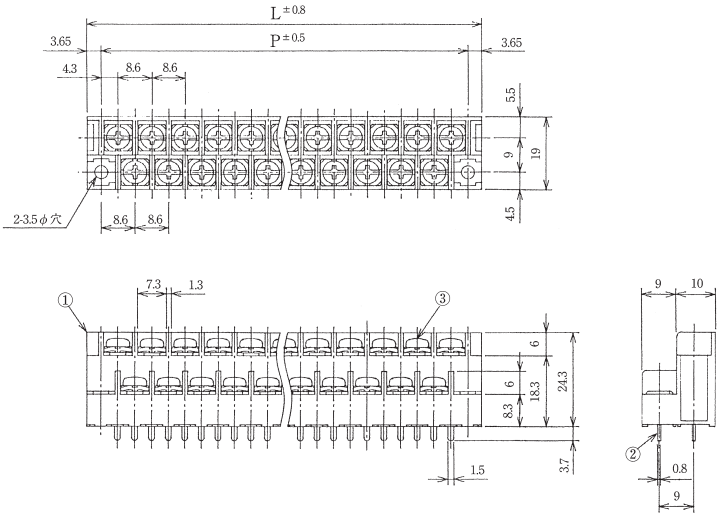

定格	AC 250V. 10A
耐電圧	AC2000V/1分間
絶縁抵抗	DC500V 2000MΩ以上
① ブロック	PBT(UL94V-0)
② ターミナル	0.8t黄銅条、無光沢スズメッキ
③ターミナルネジ	鉄、M3.5×0.6×7ℓニッケルメッキ ⊕（ナベ）フリー端子ネジ 7角

※カバーはスタット方式で取付可能
(スタットにカバーをネジ止め)

極数	3	5	7	9	11	13	15	17	19	21	23	25	27	29	31	33	35	37	39	41	43	45
全長(L)	24.5	33.1	41.7	50.3	58.9	67.5	76.1	84.7	93.3	101.9	110.5	119.1	127.7	136.3	144.9	153.5	162.1	170.7	179.3	187.9	196.5	205.1
取付ピッチ(P)	17.2	25.8	34.4	43	51.6	60.2	68.8	77.4	86	94.6	103.2	111.8	120.4	129	137.6	146.2	154.8	163.4	172	180.6	189.2	197.8

M181・M181-G

規格認定品は品番・仕様が一般品と一部異なりますので、図面の取り交しをお願い致します。

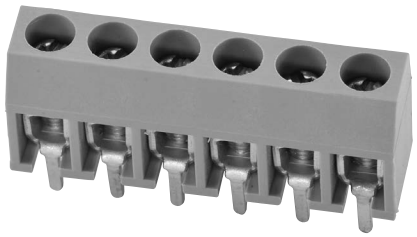

(写真はM181D-6)

型名の構成

M181 □ − □

- M181：品名
- □：ターミナル形状
- □：極数

定格	AC 250V. 10A
耐電圧	AC2000V/1分間
絶縁抵抗	DC500V 2000MΩ以上
① ブロック	PBT(UL94V-0)
② ターミナル	0.7t黄銅条、無光沢スズメッキ
③ターミナルネジ	鉄、M2.5×6.5ℓニッケル ⊕（ナベ）

※Gタイプは電線押え板付

M181B

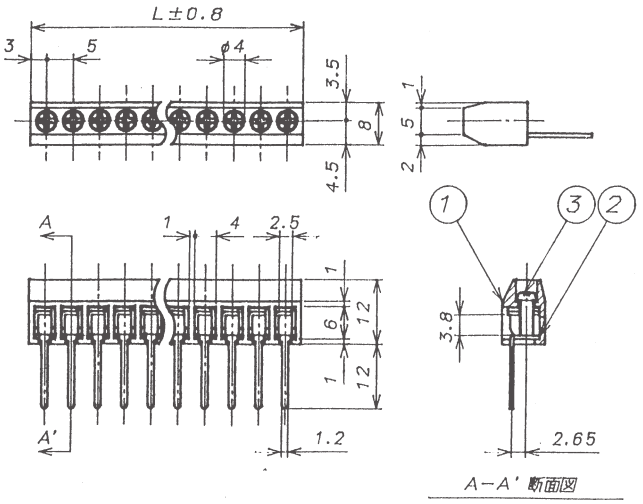

M181C

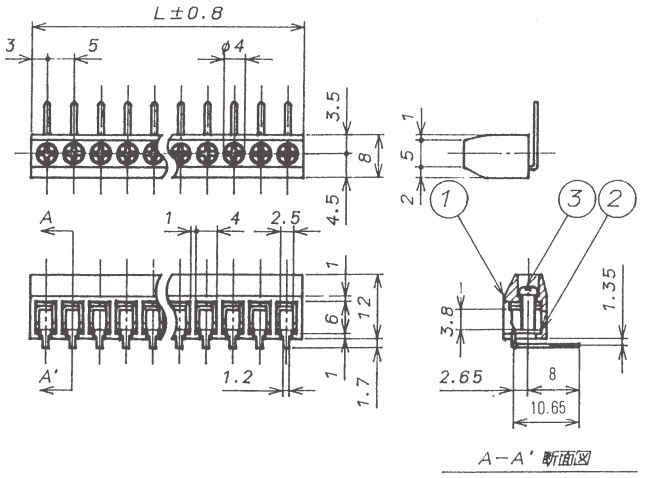

M181D

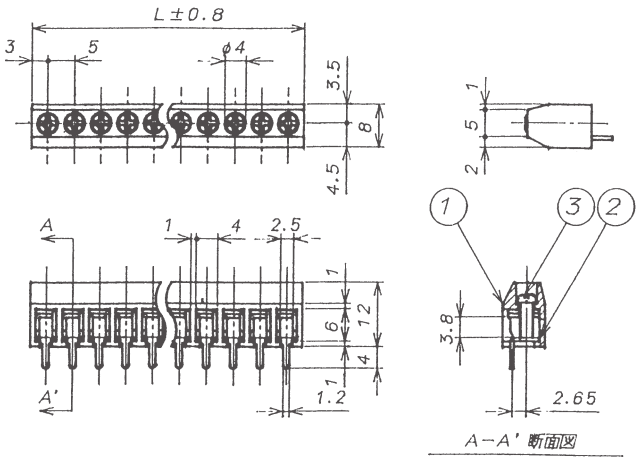

極数	1	2	3	4	5	6	7	8	9	10	11	12	13	14	15	16	17	18	19	20
全長(L)	6	11	16	21	26	31	36	41	46	51	56	61	66	71	76	81	86	91	96	101

M181-A・M181G-A

規格認定品は品番・仕様が一般品と一部異なりますので、図面の取り交しをお願い致します。

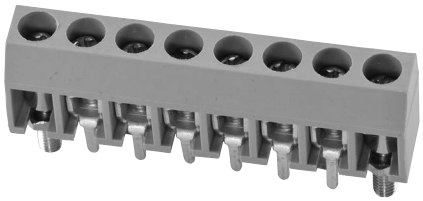

(写真はM181D-6A)

型名の構成

M181 □ − □ A

- M181：品名
- □：ターミナル形状
- □：極数
- A：取付穴有り

定格	AC 250V. 10A
耐電圧	AC2000V/1分間
絶縁抵抗	DC500V 2000MΩ以上
① ブロック	PBT(UL94V-0)
② ターミナル	0.7t黄銅条、無光沢スズメッキ
③ターミナルネジ	鉄、M2.5×6.5ℓ ニッケル ㊥ (ナベ)
④ 取付ネジ	鉄、M2.6×15ℓ 三価クロメート ㊥ (ナベ)

※Gタイプは電線押え板付

M181B-A

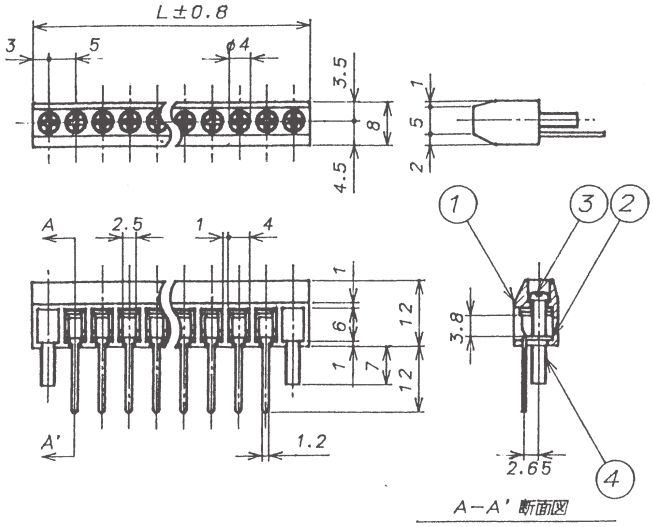

M181C-A

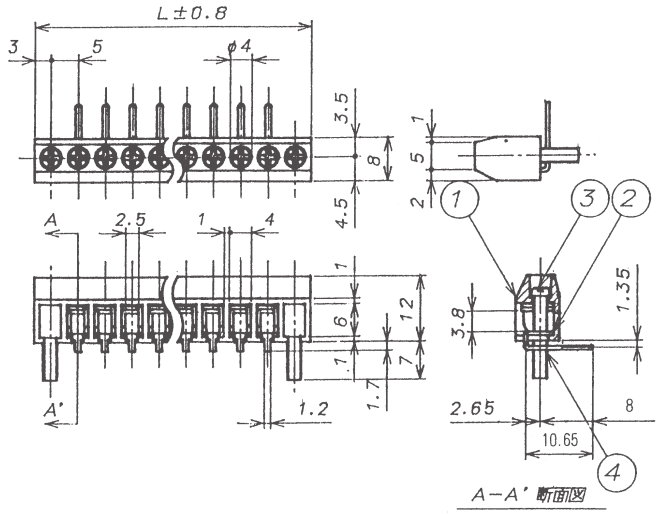

M181D-A

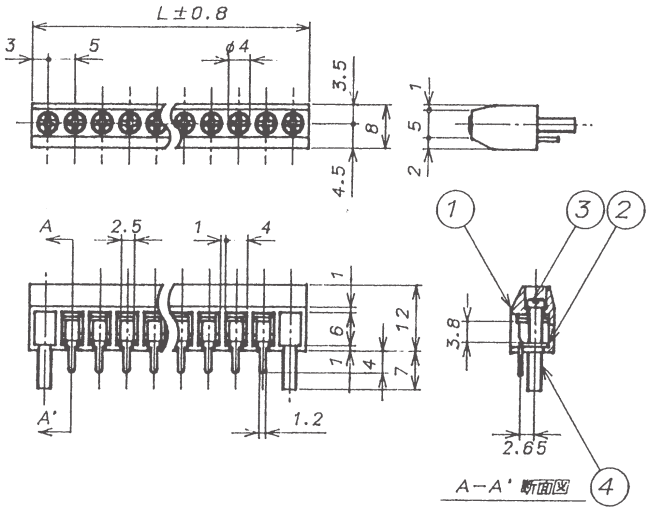

極数	1	2	3	4	5	6	7	8	9	10	11	12	13	14	15	16	17	18
全長(L)	16	21	26	31	36	41	46	51	56	61	66	71	76	81	86	91	96	101
取付ピッチ(P)	10	15	20	25	30	35	40	45	50	55	60	65	70	75	80	85	90	95

MORIMATSU

M106

規格認定品は品番・仕様が一般品と一部異なりますので、図面の取り交しをお願い致します。

(写真はM106A-6)

型名の構成

M106 □ − □ C

- M106：品名
- □：ターミナル形状
- □：極数
- C：カバー付き

注）充電部となり得る金属部が底面に付く場合には必ず絶縁板を設けて下さい。

定格	AC 250V. 15A
耐電圧	AC2500V/1分間
絶縁抵抗	DC500V 100MΩ以上
① ブロック	フェノール樹脂(UL94V-0)
② ターミナル	0.8t黄銅条、無光沢スズメッキ
③ターミナルネジ	黄銅、M3×0.5×6ℓ ニッケル ⊕ナベ　セムスネジ

※ターミナル形状=A,B,C,D,F,K,L,Z,R
※M106B.Rは任意な曲げ・切断可能
※カバーはスタット方式で取付可能(添付)
(スタットにカバーをネジ止め)

ターミナル形状は下記よりお選びください。

M106A

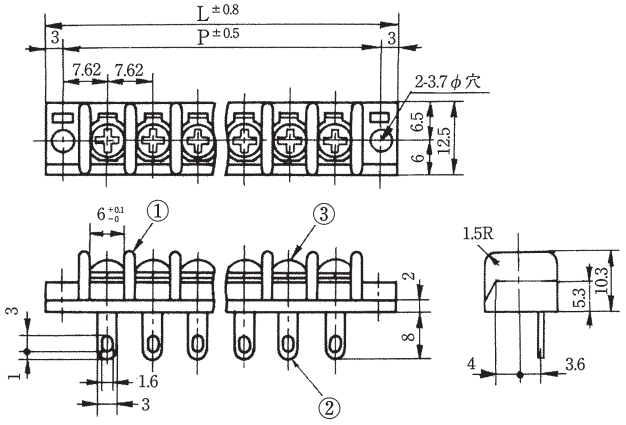

M106B

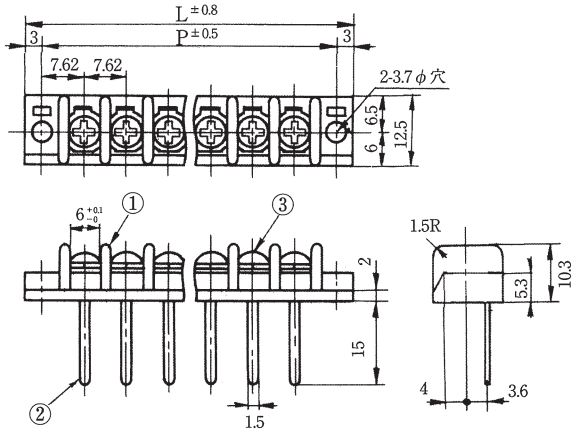

M106C

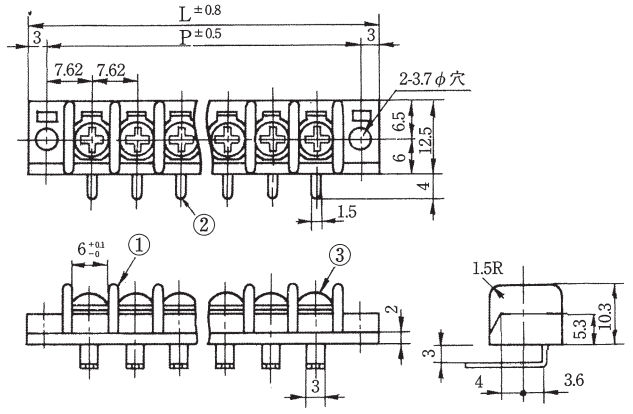

M106D

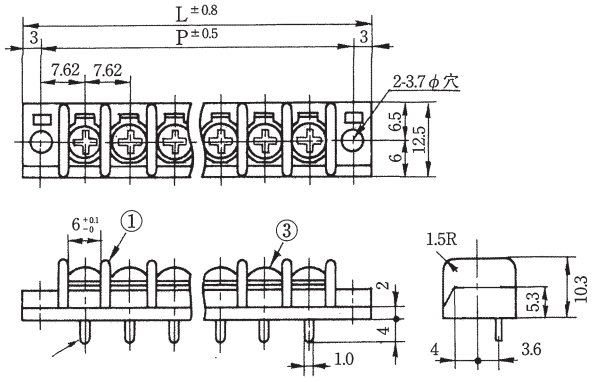

極数	1	2	3	4	5	6	7	8	9	10	11	12	13	14	15
全長(L)	21.24	28.86	36.48	44.1	51.72	59.34	66.96	74.58	82.2	89.82	97.44	105.06	112.68	120.3	127.92
取付ピッチ(P)	15.24	22.86	30.48	38.1	45.72	53.34	60.96	68.58	76.2	83.82	91.44	99.06	106.68	114.3	121.92

極数	16	17	18	19	20	21	22	23	24	25	26	27	28	29	30
全長(L)	135.54	143.16	150.78	158.4	166.02	173.64	181.26	188.88	196.5	204.12	211.74	219.36	226.98	234.6	242.22
取付ピッチ(P)	129.54	137.16	144.78	152.4	160.02	167.64	175.26	182.88	190.5	198.12	205.74	213.36	220.98	228.6	236.22

M106

規格認定品は品番・仕様が一般品と一部異なりますので、図面の取り交しをお願い致します。

ターミナル形状は下記よりお選びください。

M106F

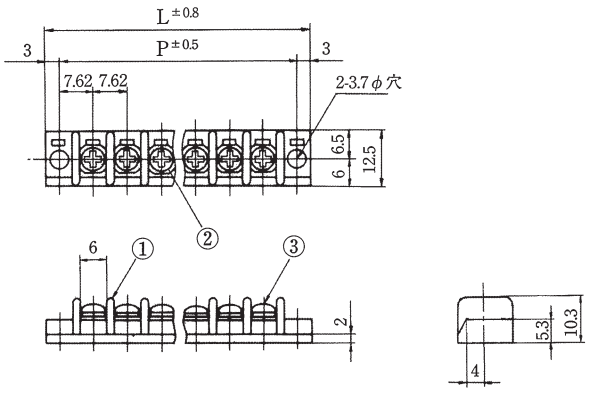

M106K

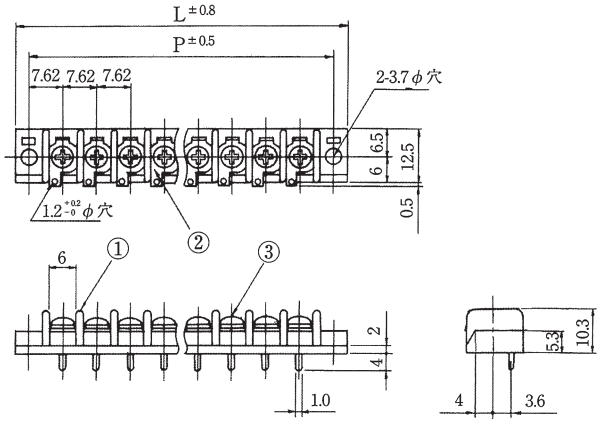

M106L（旧M106EA）

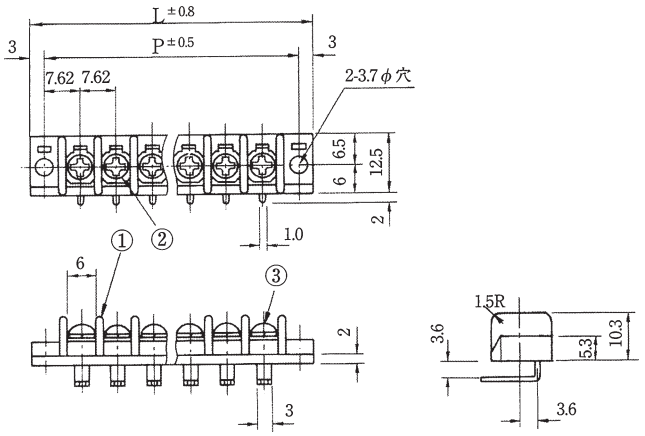

M106Z

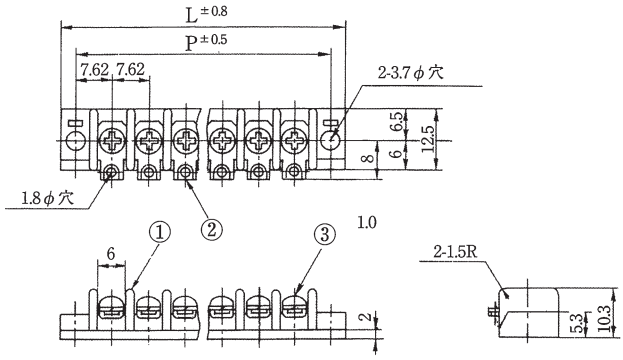

M106R

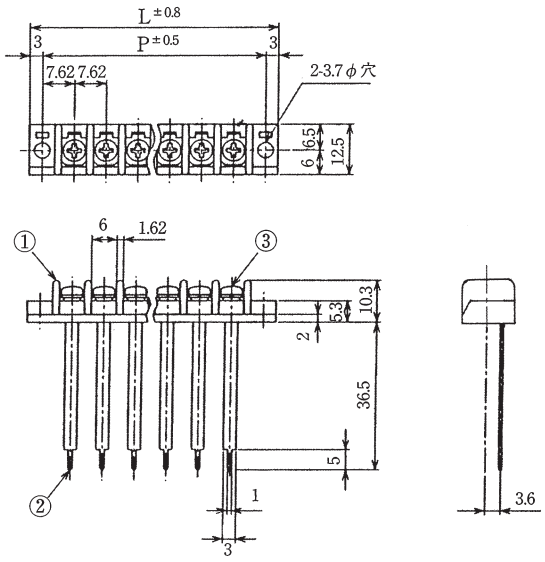

M106-M

規格認定品は品番・仕様が一般品と一部異なりますので、図面の取り交しをお願い致します。

（写真はM106D-6M）

型名の構成

M106 □ − □ M

- M106：品名
- □：ターミナル形状
- □：極数
- M：取付無し

※ターミナル形状=C,D,K,L
※保護カバーは取付できません。

定格	AC 250V. 15A
耐電圧	AC2500V/1分間
絶縁抵抗	DC500V 100MΩ以上
① ブロック	フェノール樹脂（UL94V-0）
② ターミナル	0.8t黄銅条、無光沢スズメッキ
③ターミナルネジ	黄銅、M3×0.5×6ℓニッケル ⊕（ナベ）セムスネジ

ターミナル形状は下記よりお選びください。

M106C-M

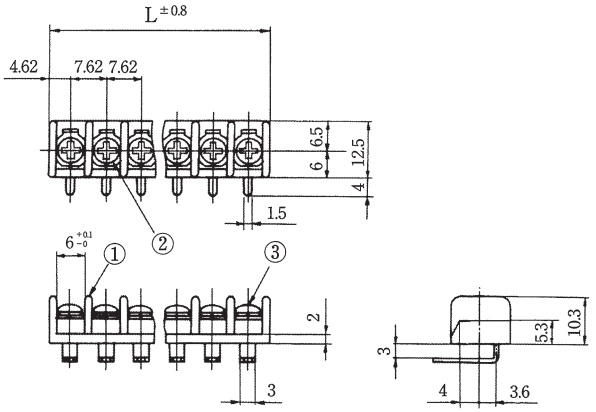

M106D-M

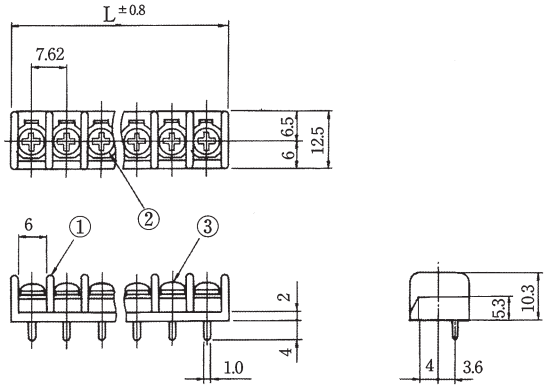

M106K-M

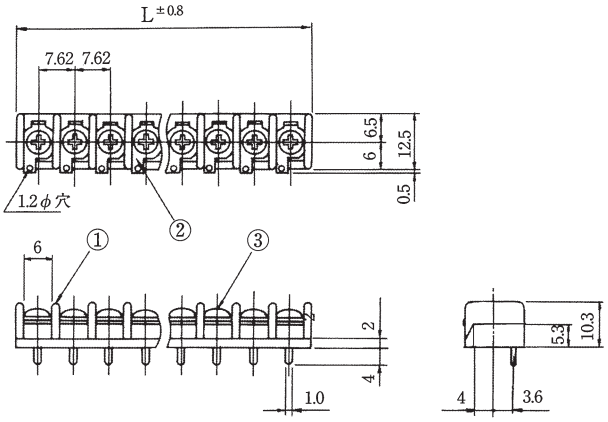

M106L-M

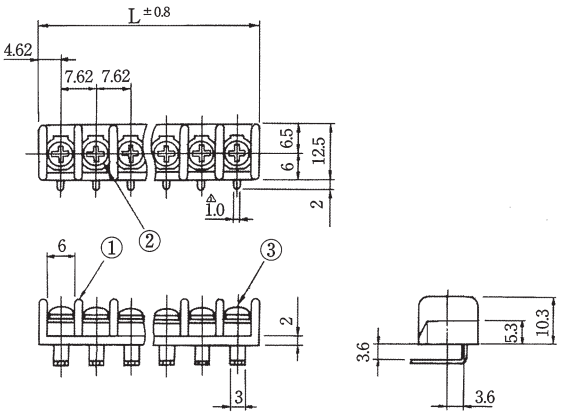

極数	1	2	3	4	5	6	7	8	9	10	11	12	13	14	15
全長(L)	9.24	16.86	24.48	32.1	39.72	47.34	54.96	62.58	70.2	77.82	85.44	93.06	100.68	108.3	115.92

極数	16	17	18	19	20	21	22	23	24	25	26	27	28	29	30
全長(L)	123.54	131.16	138.78	146.4	154.02	161.64	169.26	176.88	184.5	192.12	199.74	207.36	214.98	222.6	230.22

MORIMATSU

OM

規格認定品は品番・仕様が一般品と一部異なりますので、図面の取り交しをお願い致します。

(写真はOM1-6)

型名の構成

OM □ − □ C

- OM：品名
- □：ターミナル形状
- □：極数
- C：カバー付き（Cイッシキ）

注）充電部となり得る金属部が底面に付く場合には必ず絶縁板を設けて下さい。

定格	AC 250V. 15A
耐電圧	AC2000V/1分間
絶縁抵抗	DC500V 100MΩ以上
① ブロック	フェノール樹脂(UL94V-0)
② ターミナル	0.8t黄銅条、無光沢スズメッキ
③ターミナルネジ	黄銅、M3×0.5×6ℓ ニッケル ⊕（バインド）セムスネジ

※ターミナル形状=1,5,6,65,9,92,93,96,97
610,620,950
※OM92は任意な曲げ・切断可能
※カバーはスタット方式で取付可能（添付）
（スタットにカバーをネジ止め）

ターミナル形状は下記よりお選びください。

OM1

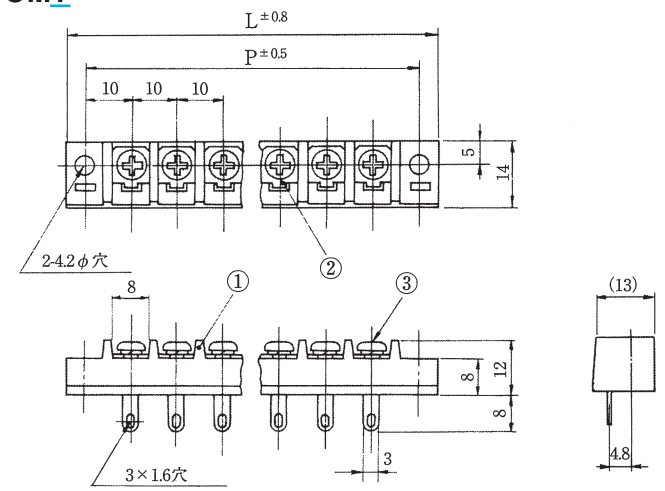

OM5

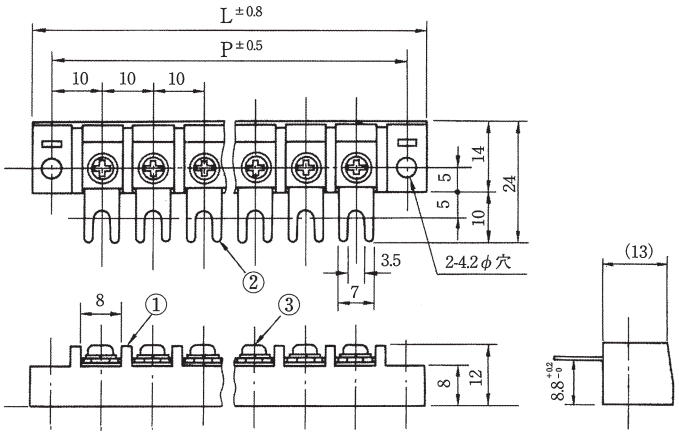

OM6

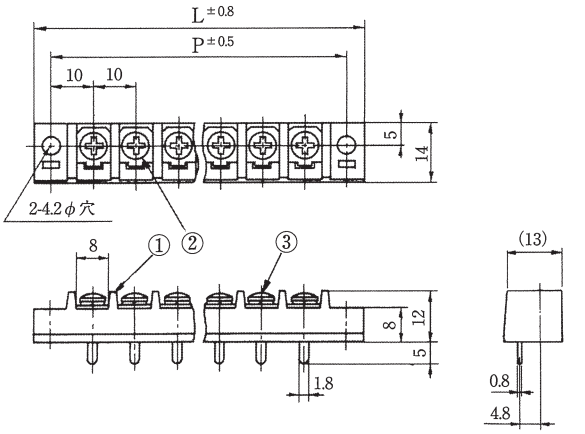

OM65

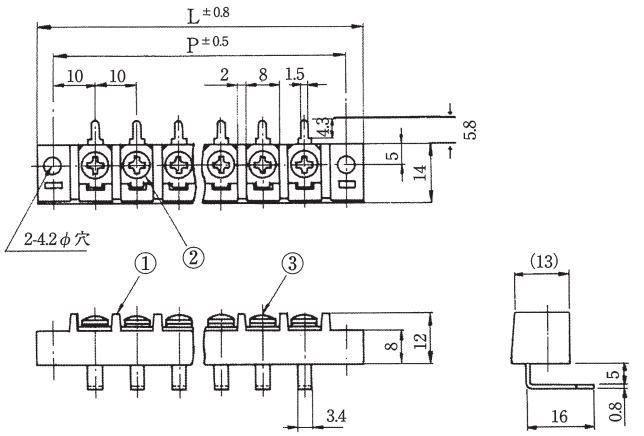

極数	1	2	3	4	5	6	7	8	9	10	11	12	13	14	15	16	17	18	19	20	21	22
全長(L)	28	38	48	58	68	78	88	98	108	118	128	138	148	158	168	178	188	198	208	218	228	238
取付ピッチ(P)	20	30	40	50	60	70	80	90	100	110	120	130	140	150	160	170	180	190	200	210	220	230

MORIMATSU

OM

規格認定品は品番・仕様が一般品と一部異なりますので、図面の取り交しをお願い致します。

ターミナル形状は下記よりお選びください。

OM9

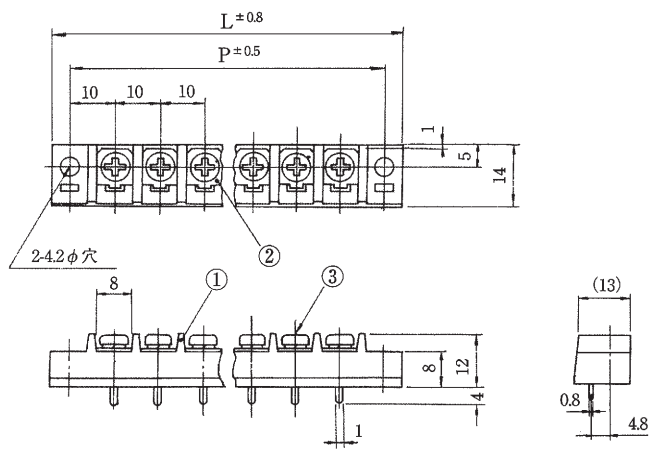

OM92

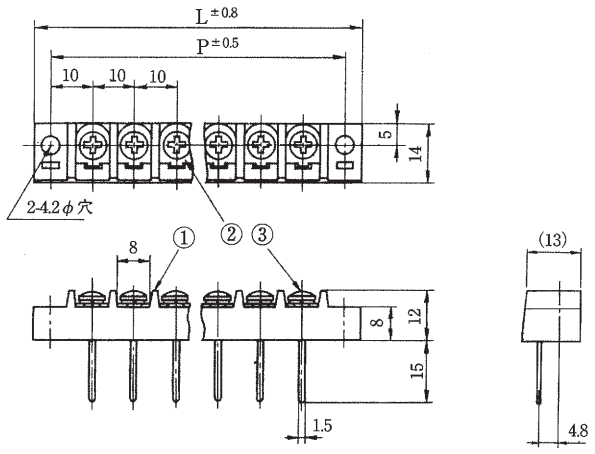

OM93

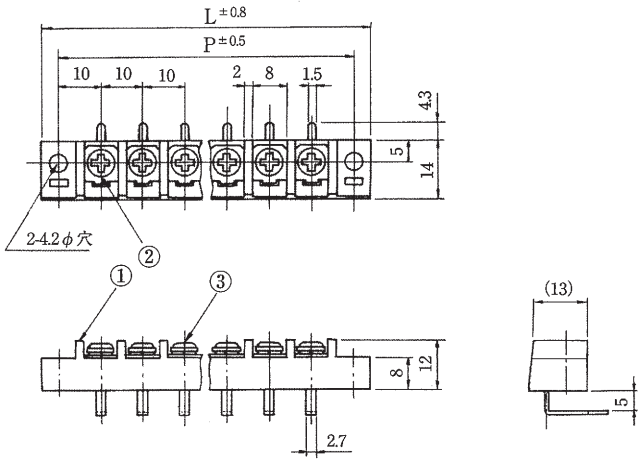

OM96

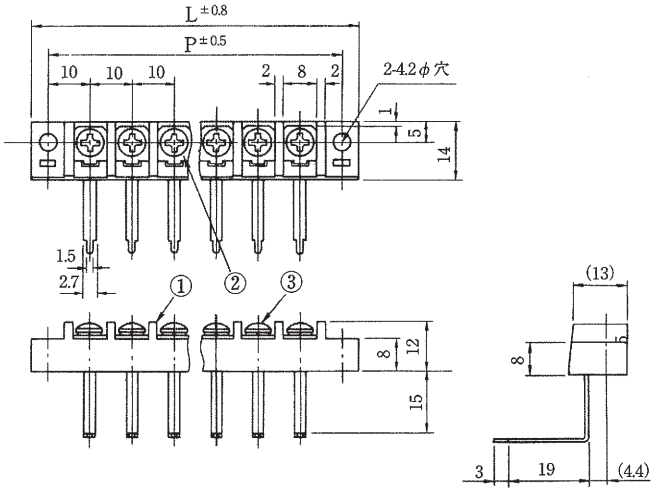

OM97

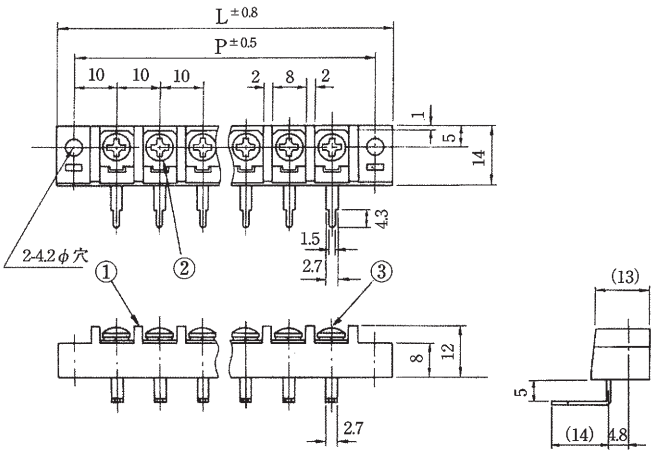

極　　数	1	2	3	4	5	6	7	8	9	10	11	12	13	14	15	16	17	18	19	20	21	22
全　　長(L)	28	38	48	58	68	78	88	98	108	118	128	138	148	158	168	178	188	198	208	218	228	238
取付ピッチ(P)	20	30	40	50	60	70	80	90	100	110	120	130	140	150	160	170	180	190	200	210	220	230

OM

規格認定品は品番・仕様が一般品と一部異なりますので、図面の取り交しをお願い致します。

ターミナル形状は下記よりお選びください。

OM610

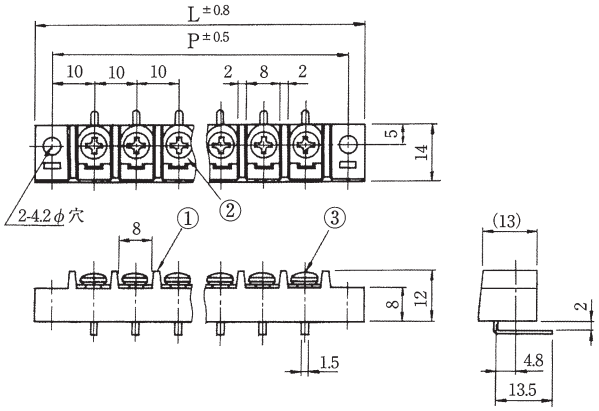

OM620

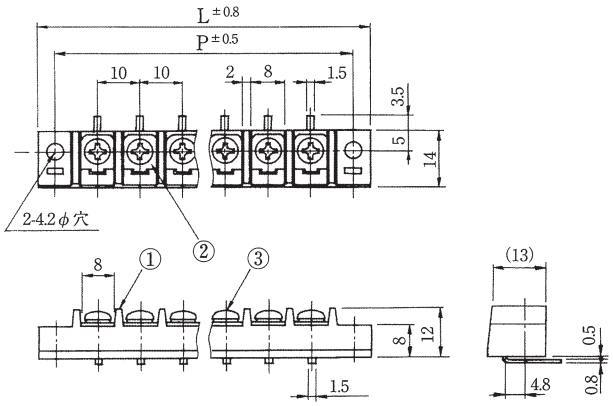

OM950

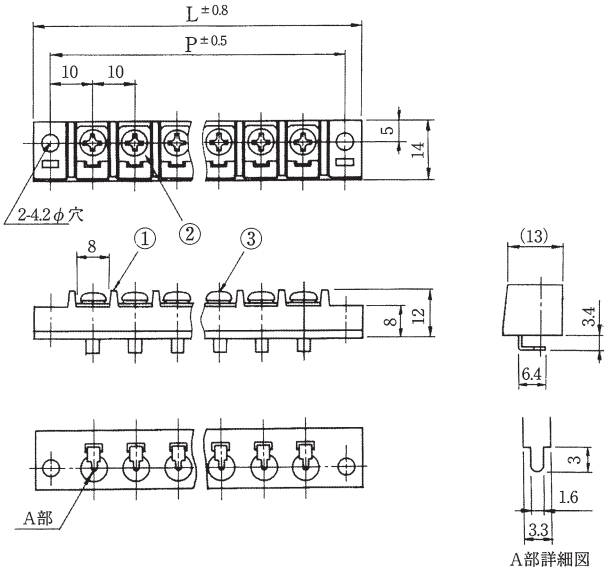

OM-M

規格認定品は品番・仕様が一般品と一部異なりますので、図面の取り交しをお願い致します。

(写真はOM6-6M)

注）充電部となり得る金属部が底面に付く場合には必ず絶縁板を設けて下さい。

型名の構成

OM □ − □ M

- OM：品名
- □：ターミナル形状
- □：極数
- M：取付無し

定格	AC 250V. 15A
耐電圧	AC2000V/1分間
絶縁抵抗	DC500V 100MΩ以上
① ブロック	フェノール樹脂(UL94V-0)
② ターミナル	0.8t黄銅条、無光沢スズメッキ
③ターミナルネジ	黄銅、M3×0.5×6ℓ ニッケル ⊕（バインド）セムスネジ

※ターミナル形状＝6, 61, 62, 65, 9, 92, 93, 95
※OM92-Mは任意な曲げ・切断可能
※保護カバーは取付け出来ません。

ターミナル形状は下記よりお選びください。

OM6-M

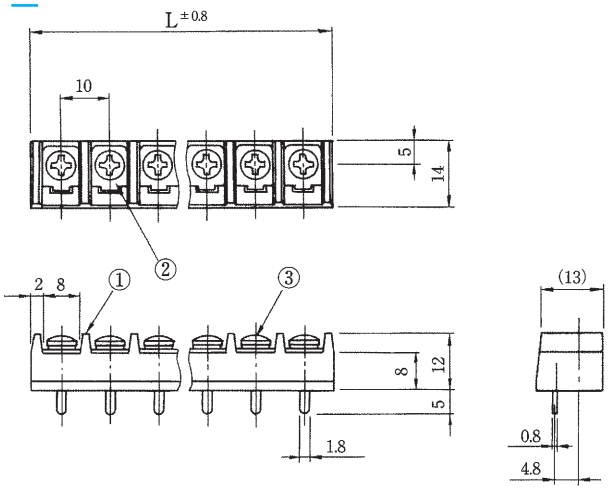

OM61-M

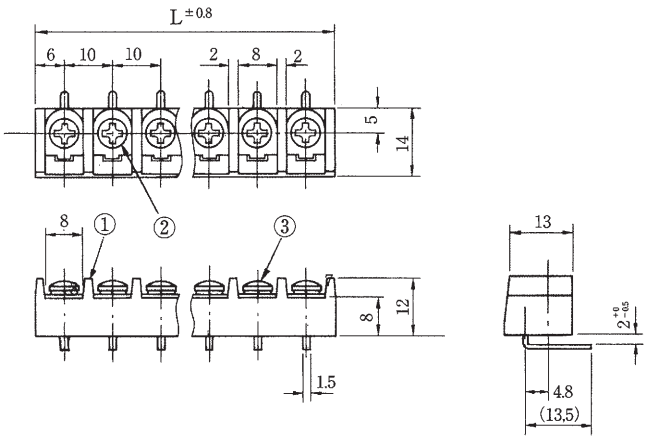

OM62-M

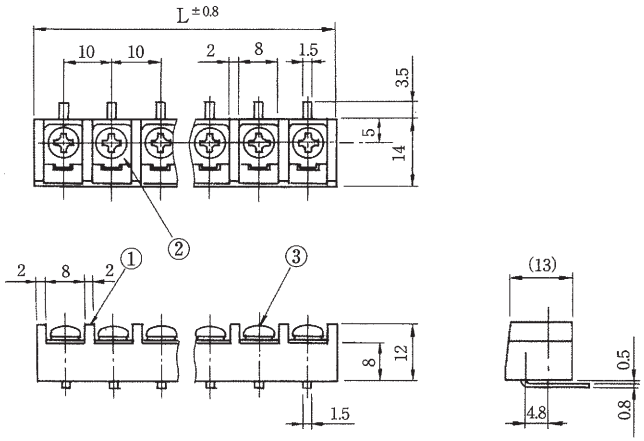

OM65-M

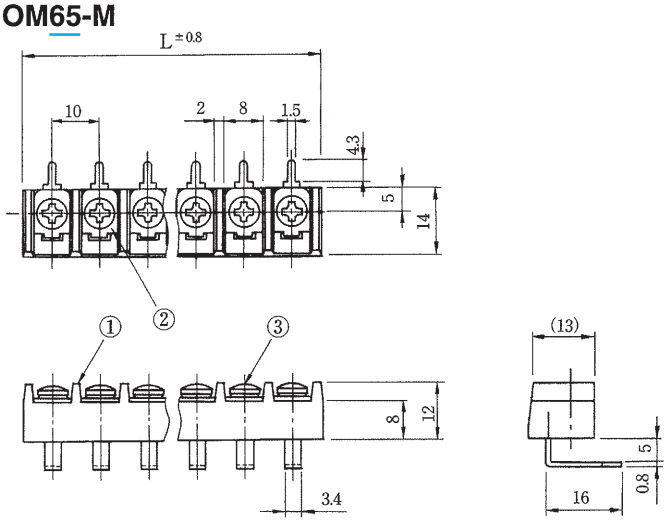

極数	1	2	3	4	5	6	7	8	9	10	11	12	13	14	15	16	17	18	19	20	21	22
全長(L)	12	22	32	42	52	62	72	82	92	102	112	122	132	142	152	162	172	182	192	202	212	222

OM-M

規格認定品は品番・仕様が一般品と一部異なりますので、図面の取り交しをお願い致します。

ターミナル形状は下記よりお選びください。

OM9-M

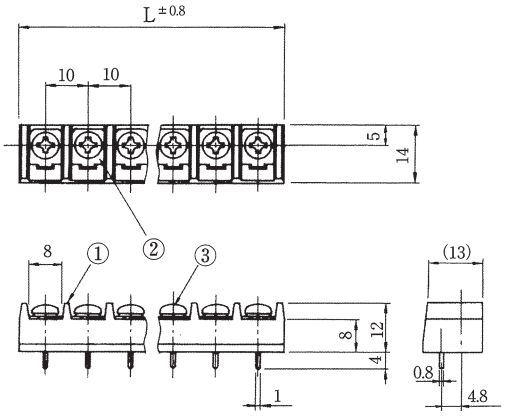

OM92-M

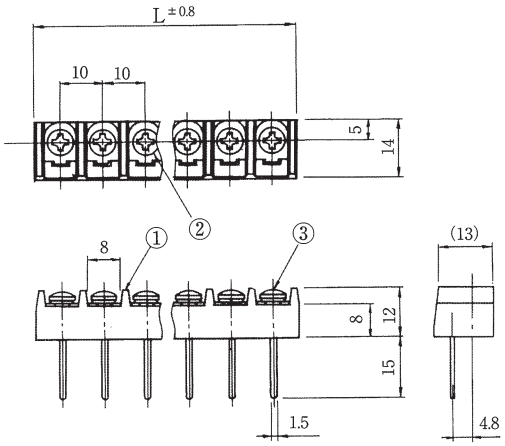

OM93-M

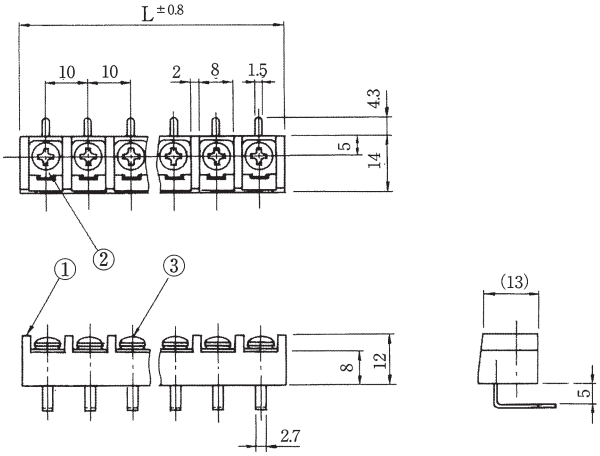

OM95-M

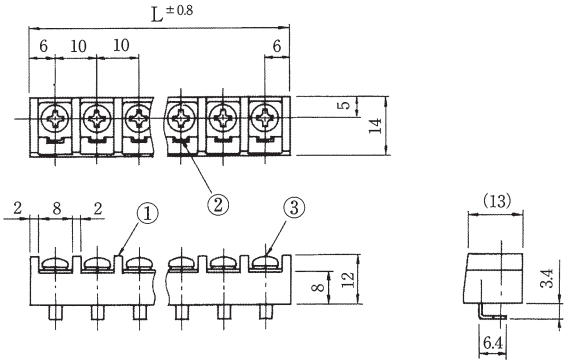

OMC

規格認定品は品番・仕様が一般品と一部異なりますので、図面の取り交しをお願い致します。

（写真はOMC1-6）

※ターミナル形状=1,9,92,93,101,102,103
※OMC92は任意な曲げ・切断可能
※カバーはスタット方式で取付可能（添付）
（スタットにカバーをネジ止め）

型名の構成

OMC □ − □ C

- OMC：品名
- □：ターミナル形状
- □：極数
- C：カバー付き（Cイッシキ）

注）充電部となり得る金属部が底面に付く場合には必ず絶縁板を設けて下さい。

定格	AC 250V. 15A
耐電圧	AC2000V/1分間
絶縁抵抗	DC500V 100MΩ以上
① ブロック	フェノール樹脂（UL94V-0）
② ターミナル	0.8t黄銅条、無光沢スズメッキ
③ターミナルネジ	黄銅、M3.5×0.6×6ℓ ニッケル ⊕（ナベ）セムスネジ

ターミナル形状は下記よりお選びください。

OMC1

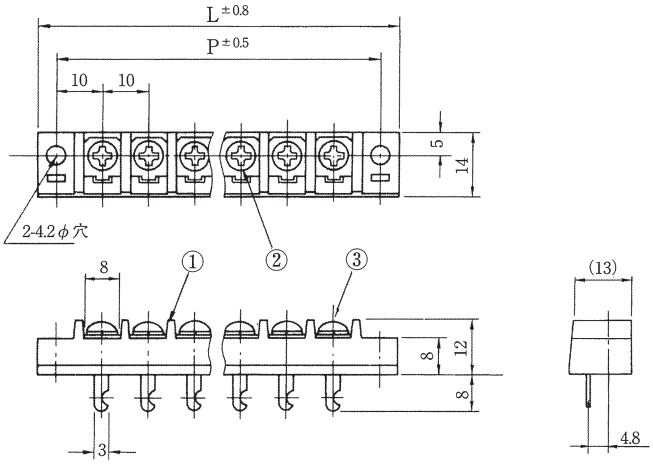

OMC9

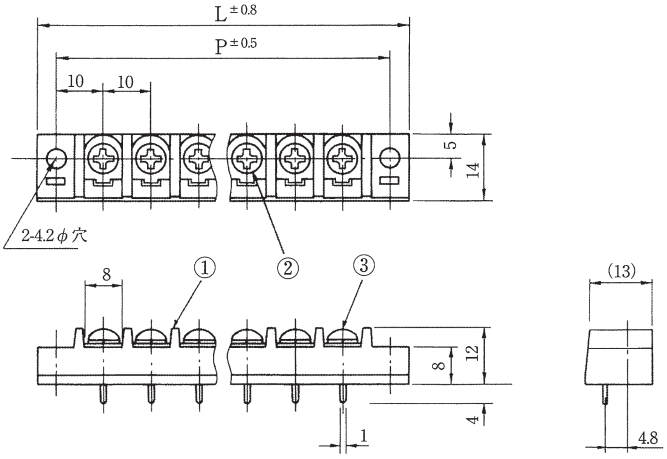

OMC92

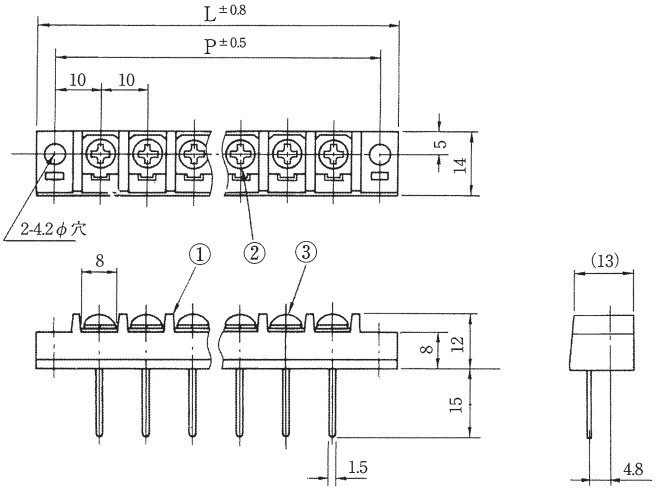

OMC93

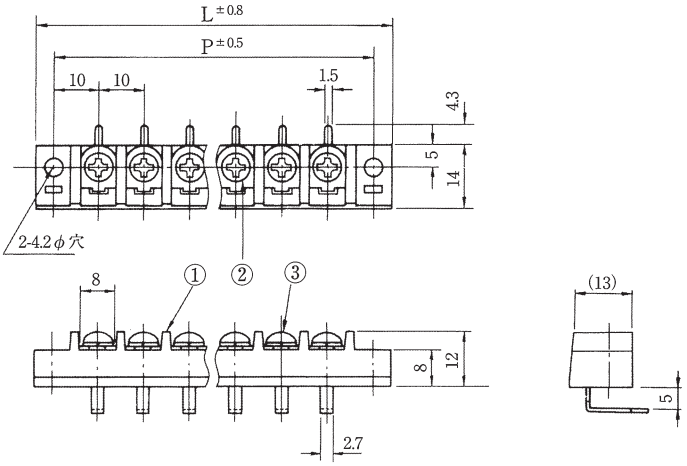

極数	1	2	3	4	5	6	7	8	9	10	11	12	13	14	15	16	17	18	19	20	21	22
全長（L）	28	38	48	58	68	78	88	98	108	118	128	138	148	158	168	178	188	198	208	218	228	238
取付ピッチ（P）	20	30	40	50	60	70	80	90	100	110	120	130	140	150	160	170	180	190	200	210	220	230

OMC

規格認定品は品番・仕様が一般品と一部異なりますので、図面の取り交しをお願い致します。

ターミナル形状は下記よりお選びください。

OMC101

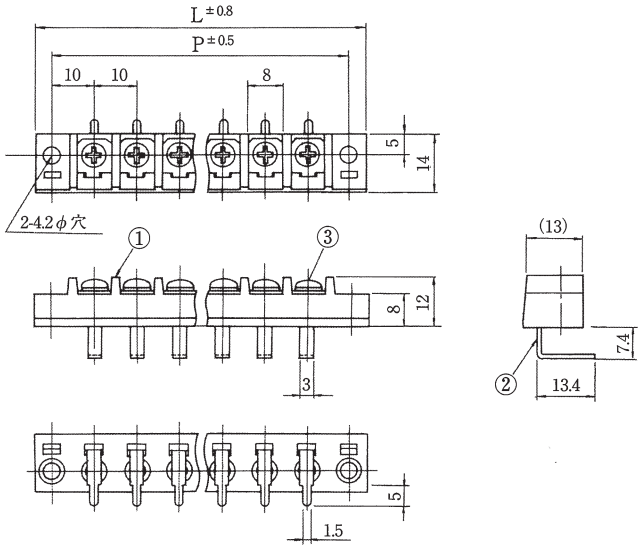

OMC102

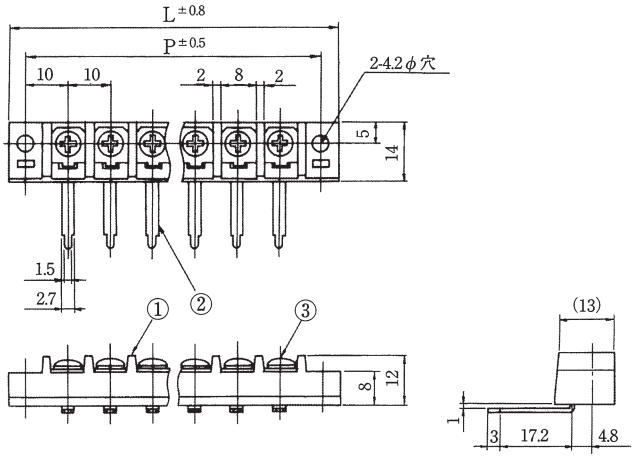

OMC103

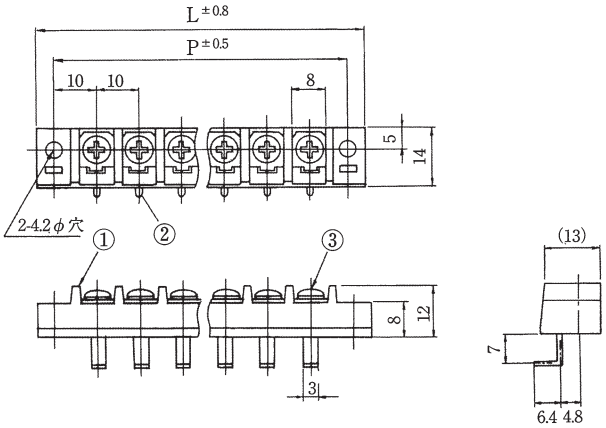

OMC-M

規格認定品は品番・仕様が一般品と一部異なりますので、図面の取り交しをお願い致します。

(写真はOMC9-6M)

型名の構成

OMC □ − □ M

- OMC：品名
- □：ターミナル形状
- □：極数
- M：取付無し

注）充電部となり得る金属部が底面に付く場合には必ず絶縁板を設けて下さい。

定格	AC 250V. 15A
耐電圧	AC2000V/1分間
絶縁抵抗	DC500V 100MΩ以上
① ブロック	フェノール樹脂(UL94V-0)
② ターミナル	0.8t黄銅条、無光沢スズメッキ
③ターミナルネジ	黄銅、M3.5×0.6×6ℓ ニッケル ⊕（ナベ）セムスネジ

※ターミナル形状=9, 93, 101, 103
※OMCのターミナル使用可能
※保護カバーは取付け出来ません。

ターミナル形状は下記よりお選びください。

OMC9-M

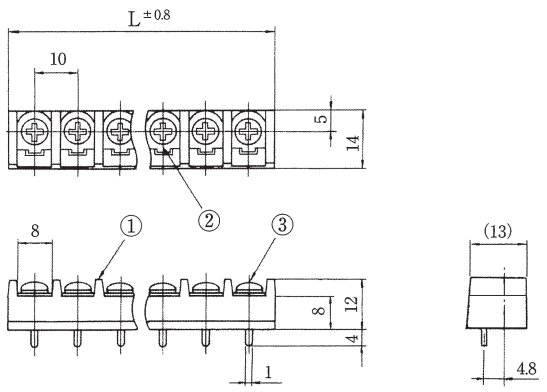

OMC93-M

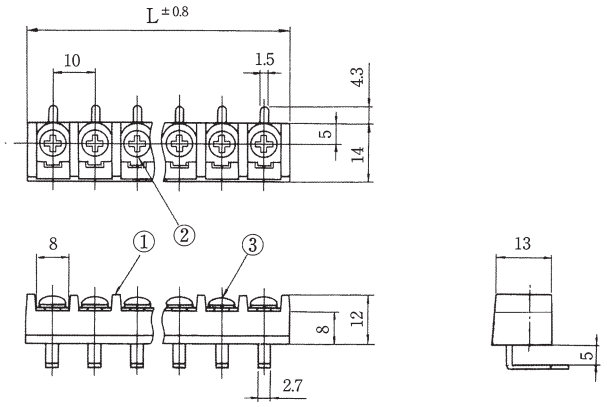

OMC101-M

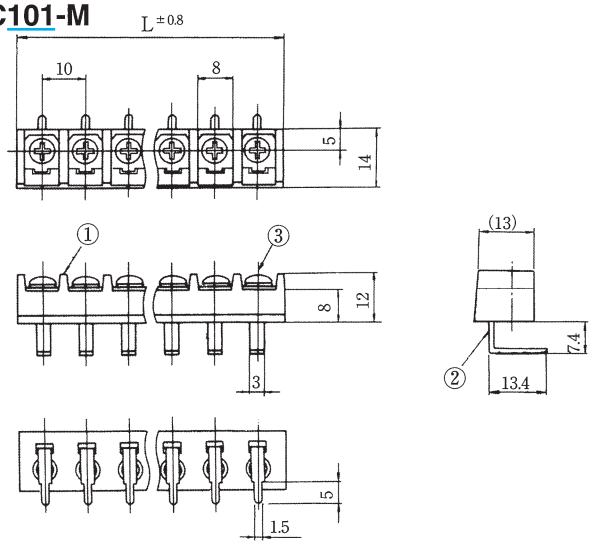

OMC103-M

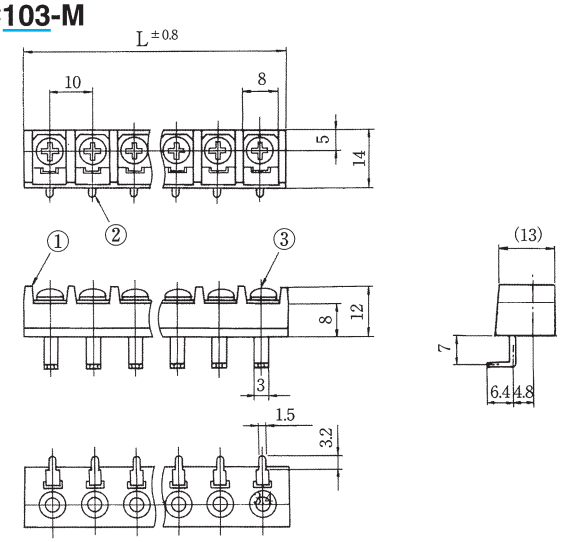

極数	1	2	3	4	5	6	7	8	9	10	11	12	13	14	15	16	17	18	19	20	21	22
全長(L)	12	22	32	42	52	62	72	82	92	102	112	122	132	142	152	162	172	182	192	202	212	222

MT8

規格認定品は品番・仕様が一般品と一部異なりますので、図面の取り交しをお願い致します。

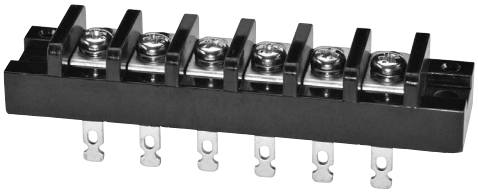

(写真はMT8-6)

型名の構成

MT8 □ − □ C

- MT8：品名
- □：ターミナル形状
- □：極数
- C：カバー付き（Cイッシキ）

※ターミナル形状=8,80,81
※MT81は任意な曲げ・切断可能
※カバーはスタット方式で取付可能（添付）
（スタットにカバーをネジ止め）

定格	AC 250V. 15A
耐電圧	AC2000V/1分間
絶縁抵抗	DC500V 100MΩ以上
① ブロック	フェノール樹脂（UL94V-0）
② ターミナル	0.8t黄銅条、無光沢スズメッキ
③ターミナルネジ	黄銅、M4×0.7×8ℓ ニッケル ⊕（ナベ）セムスネジ

ターミナル形状は下記よりお選びください。

MT8

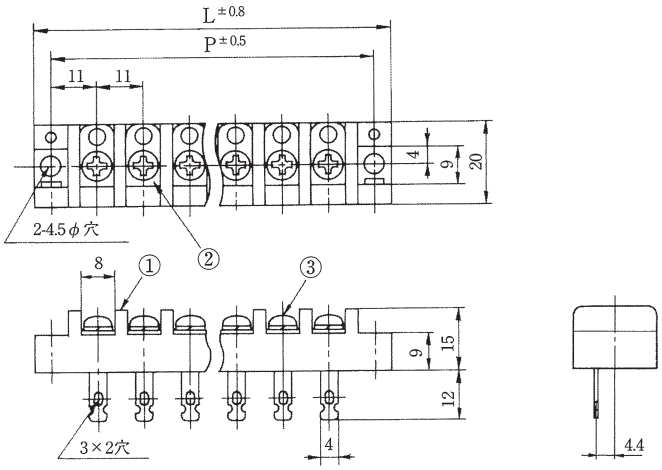

MT81

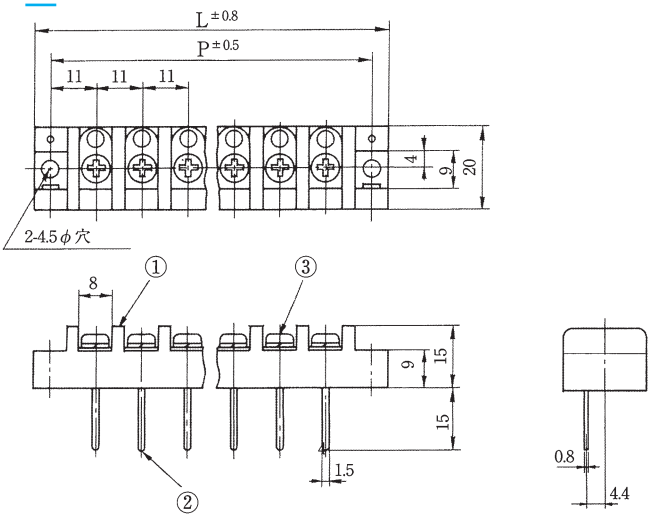

MT80

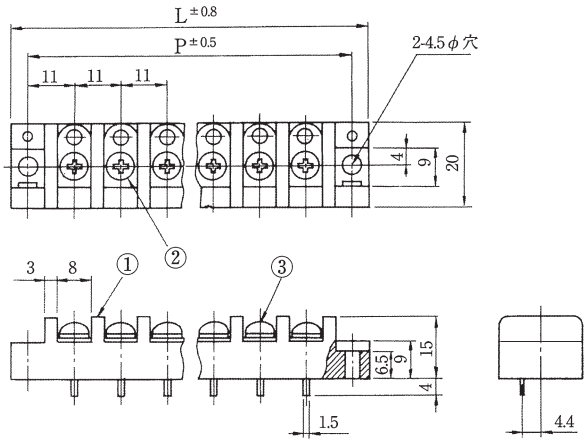

極数	1	2	3	4	5	6	7	8	9	10	11	12	13	14	15	16	17	18	19	20	21	22
全長(L)	30	41	52	63	74	85	96	107	118	129	140	151	162	173	184	195	206	217	228	239	250	261
取付ピッチ(P)	22	33	44	55	66	77	88	99	110	121	132	143	154	165	176	187	198	209	220	231	242	253

MT・MT-M

規格認定品は品番・仕様が一般品と一部異なりますので、図面の取り交しをお願い致します。

(写真はMT1-6)

(写真はMT6-6M)

型名の構成

MT □ − □ M C

- MT：品名
- □：ターミナル形状
- □：極数
- M：取付無し　※取付部は無記号
- C：カバー付き（Cイッシキ）

注）Mタイプはカバーは取付出来ません。

※ターミナル形状＝1, 2, 6, 9, 92, 93, 95
※MT92は任意な曲げ・切断可能
※OM,OMCのターミナル使用可能
※MTタイプは全てMT-M可能

注）充電部となり得る金属部が底面に付く場合には必ず絶縁板を設けて下さい。

定格	AC 250V. 15A
耐電圧	AC2000V/1分間
絶縁抵抗	DC500V 100MΩ以上
① ブロック	フェノール樹脂(UL94V-0)
② ターミナル	0.8t黄銅条、無光沢スズメッキ
③ターミナルネジ	黄銅、M3×0.5×6ℓニッケル ⊕（バインド）セムスネジ

※カバーはスタット方式で取付可能（添付）
（スタットにカバーをネジ止め）

ターミナル形状は下記よりお選びください。

MT6-M

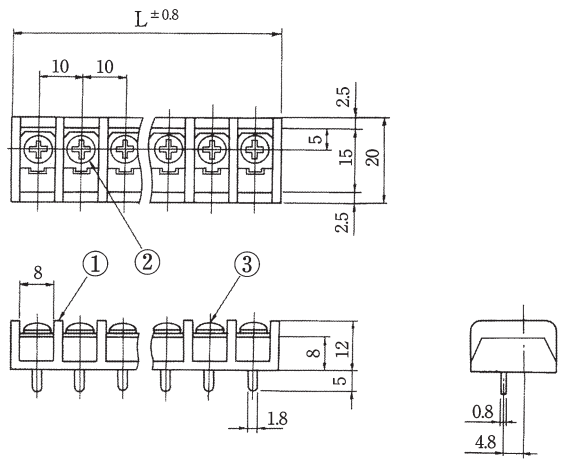

MT1

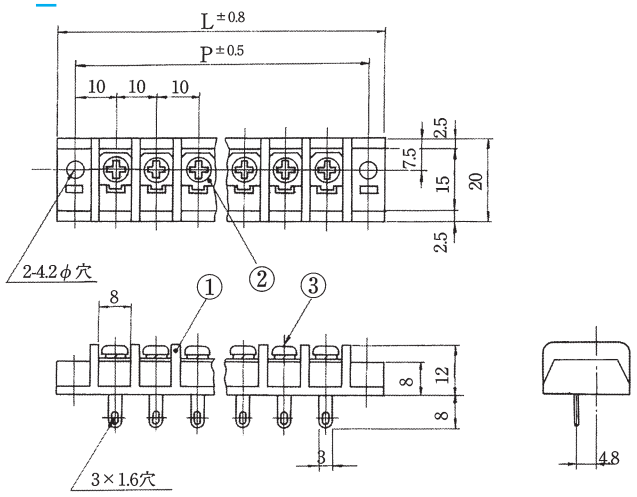

	極数	1	2	3	4	5	6	7	8	9	10	11	12	13	14	15	16	17	18	19	20	21	22
MT		28	38	48	58	68	78	88	98	108	118	128	138	148	158	168	178	188	198	208	218	228	238
	全長(L)	20	30	40	50	60	70	80	90	100	110	120	130	140	150	160	170	180	190	200	210	220	230
MT-M	取付ピッチ(P)	12	22	32	42	52	62	72	82	92	102	112	122	132	142	152	162	172	182	192	202	212	222

MORIMATSU

MT2～MT95

規格認定品は品番・仕様が一般品と一部異なりますので、図面の取り交しをお願い致します。

ターミナル形状は下記よりお選びください。

MT2

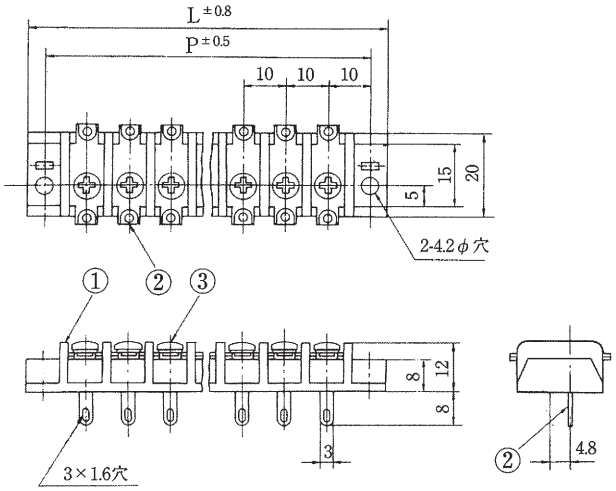

MT6

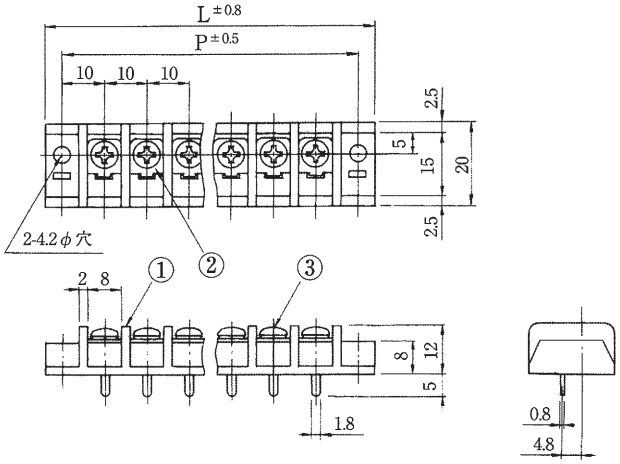

MT9

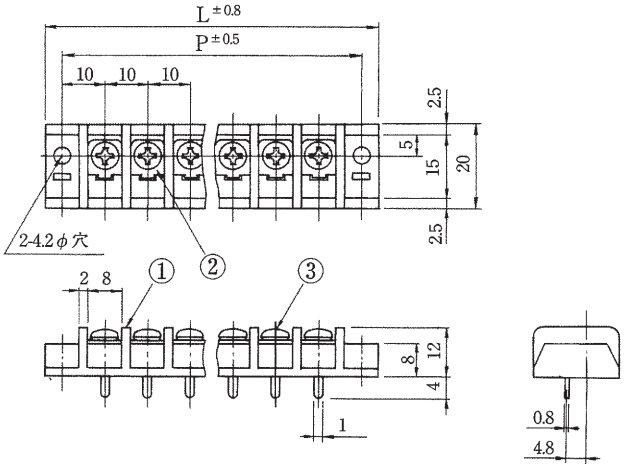

MT92

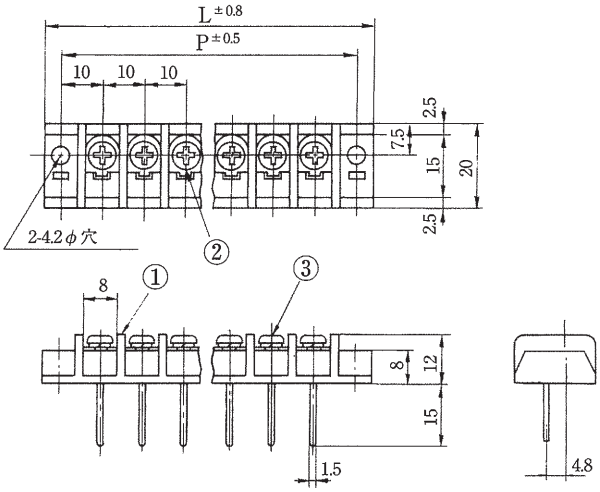

MT93

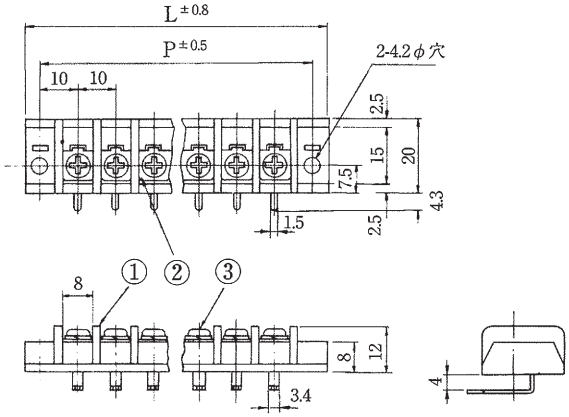

MT95

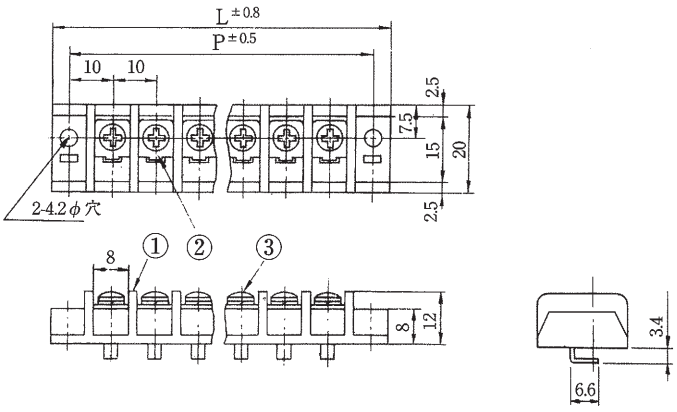

MTA

規格認定品は品番・仕様が一般品と一部異なりますので、図面の取り交しをお願い致します。

（写真はMTA1-6）

型名の構成

MTA □ − □ C

- MTA：品名
- □：ターミナル形状
- □：極数
- C：カバー付き（Cイッシキ）

注）充電部となり得る金属部が底面に付く場合には必ず絶縁板を設けて下さい。

定格	AC 250V. 15A
耐電圧	AC2000V/1分間
絶縁抵抗	DC500V 100MΩ以上
① ブロック	フェノール樹脂（UL94V-0）
② ターミナル	0.8t黄銅条、無光沢スズメッキ
③ターミナルネジ	黄銅、M3×0.5×6ℓ ニッケル ⊕（バインド）セムスネジ

※ターミナル形状=1,9,92,93
※MTA92は任意な曲げ・切断可能
※OMのターミナル使用可能
※カバーはスタット方式で取付可能（添付）
（スタットにカバーをネジ止め）

ターミナル形状は下記よりお選びください。

MTA1

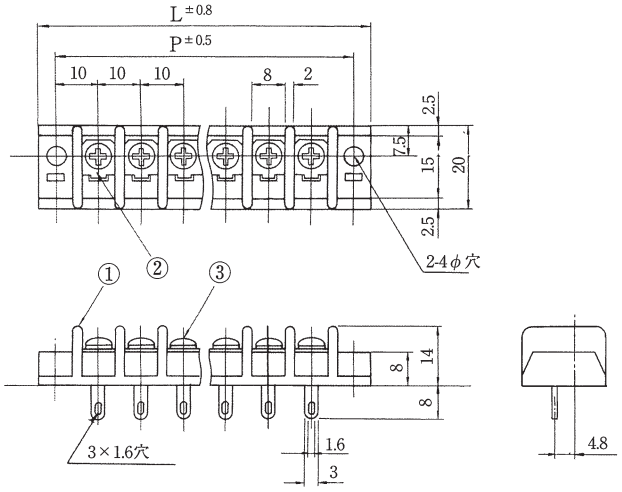

MTA9

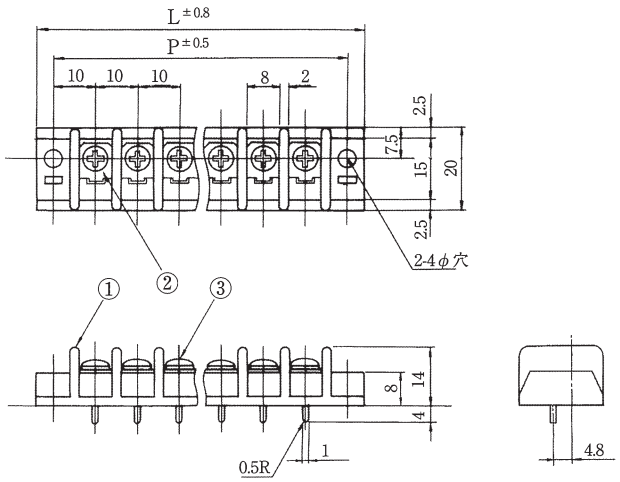

MTA92

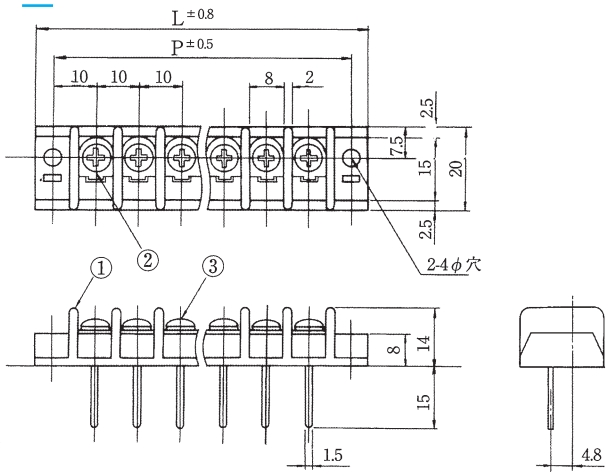

MTA93

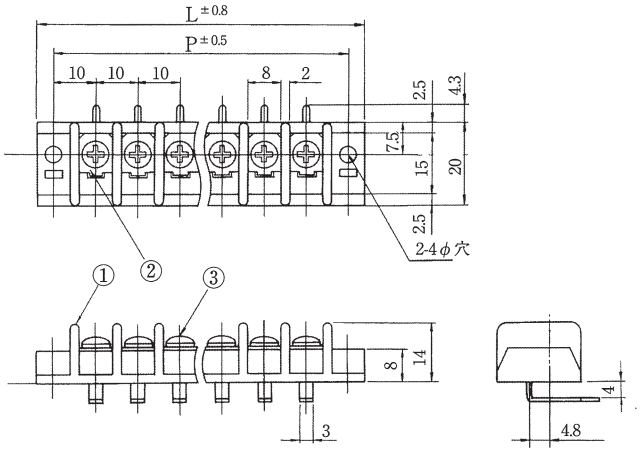

極数	1	2	3	4	5	6	7	8	9	10	11	12	13	14	15	16	17	18	19	20
全長（L）	28	38	48	58	68	78	88	98	108	118	128	138	148	158	168	178	188	198	208	218
取付ピッチ（P）	20	30	40	50	60	70	80	90	100	110	120	130	140	150	160	170	180	190	200	210

MTA-M

規格認定品は品番・仕様が一般品と一部異なりますので、図面の取り交しをお願い致します。

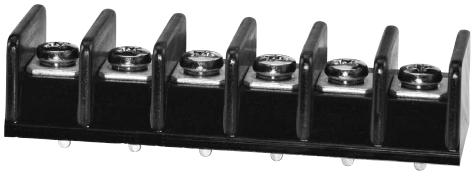

（写真はMTA6-6M）

型名の構成

MTA □ − □ M

- MTA：品名
- □：ターミナル形状
- □：極数
- M：取付なし

注）充電部となり得る金属部が底面に付く場合には必ず絶縁板を設けて下さい。

定格	AC 250V. 15A
耐電圧	AC2000V/1分間
絶縁抵抗	DC500V 100MΩ以上
①ブロック	フェノール樹脂（UL94V-0）
②ターミナル	0.8t黄銅条、無光沢スズメッキ
③ターミナルネジ	黄銅、M3×0.5×6ℓ ニッケル ⊕（バインド）セムスネジ

※ターミナル形状＝6, 9, 92, 93
※MTA92は任意な曲げ・切断可能
※OMのターミナル使用可能
※保護カバーは取付出来ません

ターミナル形状は下記よりお選びください。

MTA6-M

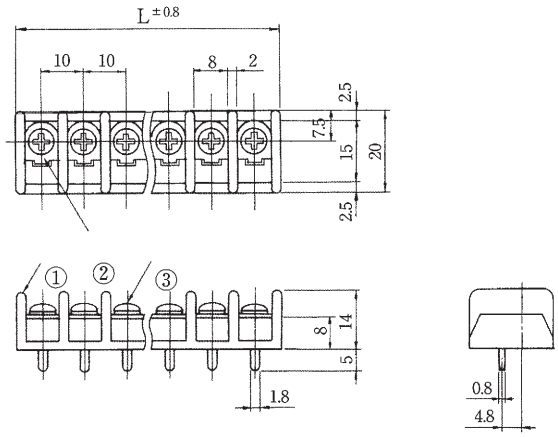

MTA9-M

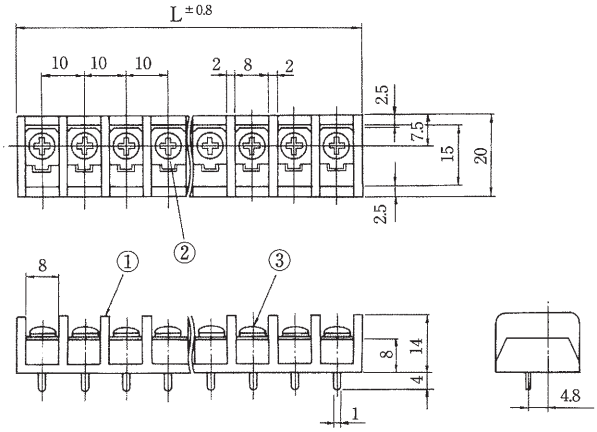

MTA92-M

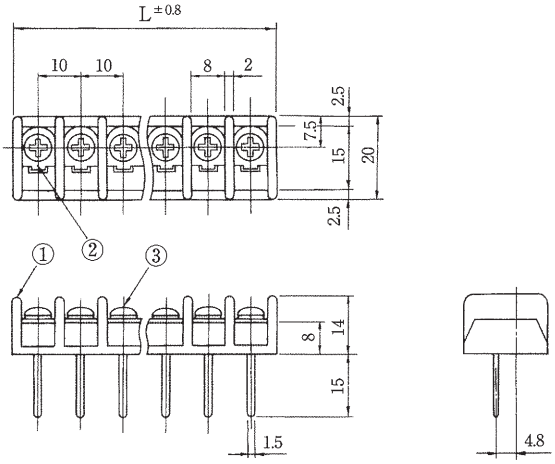

MTA93-M

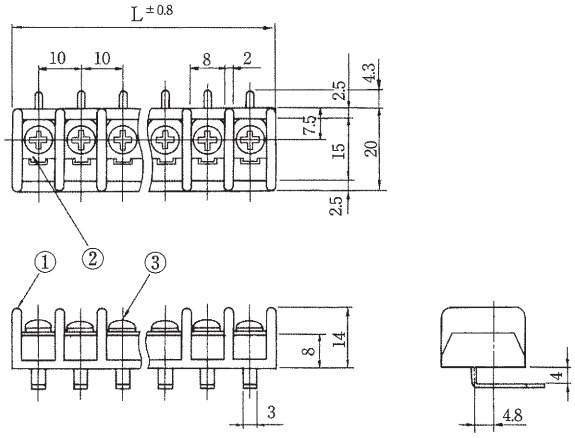

極数	1	2	3	4	5	6	7	8	9	10	11	12	13	14	15	16	17	18	19	20
全長（L）	12	22	32	42	52	62	72	82	92	102	112	122	132	142	152	162	172	182	192	202

MTB

規格認定品は品番・仕様が一般品と一部異なりますので、図面の取り交しをお願い致します。

（写真はMTB1-6）

型名の構成

MTB □ − □ C

- MTB：品名
- □：ターミナル形状
- □：極数
- C：カバー付き（Cイッシキ）

※ターミナル形状=1,9,92,94
※MTB92は任意な曲げ・切断可能
※カバーはスタット方式で取付可能（添付）
（スタットにカバーをネジ止め）

注）充電部となり得る金属部が底面に付く場合には必ず絶縁板を設けて下さい。

定格	AC 250V. 18A
耐電圧	AC2000V/1分間
絶縁抵抗	DC500V 100MΩ以上
① ブロック	フェノール樹脂（UL94V-0）
② ターミナル	1.0t黄銅条、無光沢スズメッキ
③ターミナルネジ	黄銅、M4×0.7×8ℓ ニッケル ⊕（ナベ）セムスネジ

ターミナル形状は下記よりお選びください。

MTB1

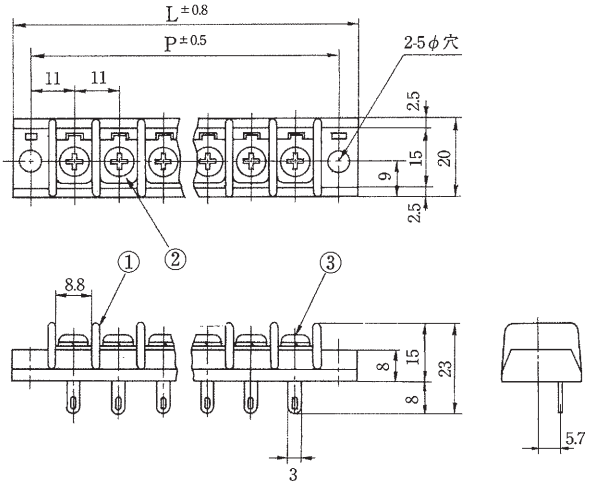

MTB9

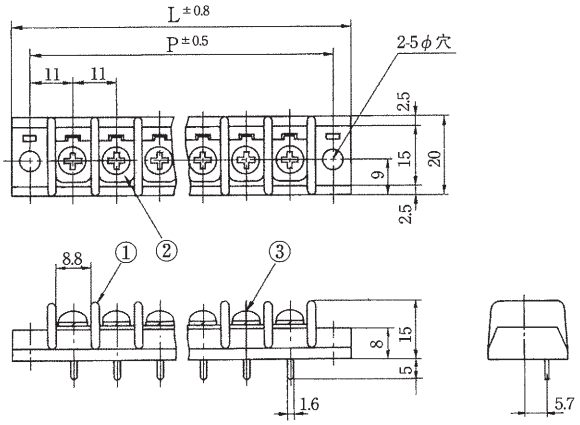

MTB92

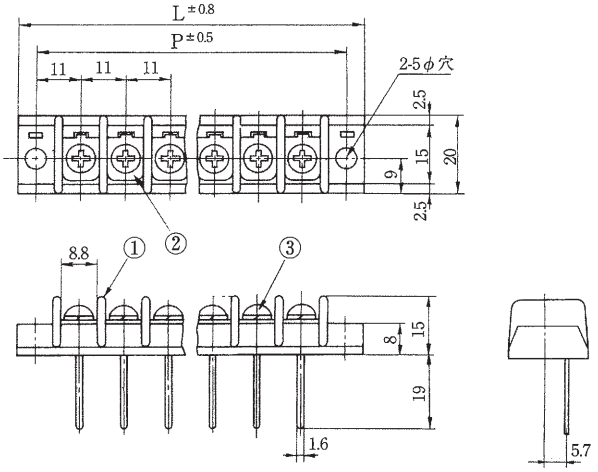

MTB94

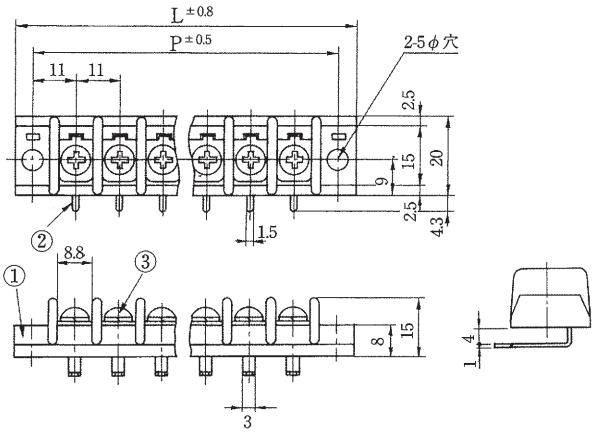

極数	1	2	3	4	5	6	7	8	9	10	11	12	13	14	15	16	17	18	19	20	21	22
全長（L）	31	42	53	64	75	86	97	108	119	130	141	152	163	174	185	196	207	218	229	240	251	262
取付ピッチ（P）	22	33	44	55	66	77	88	99	110	121	132	143	154	165	176	187	198	209	220	231	242	253

MTB-M

規格認定品は品番・仕様が一般品と一部異なりますので、図面の取り交しをお願い致します。

（写真はMTB9-6M）

型名の構成

MTB □ − □ M

- MTB：品名
- □：ターミナル形状
- □：極数
- M：取付なし

注）充電部となり得る金属部が底面に付く場合には必ず絶縁板を設けて下さい。

定格	AC 250V. 18A
耐電圧	AC2000V/1分間
絶縁抵抗	DC500V 100MΩ以上
① ブロック	フェノール樹脂（UL94V-0）
② ターミナル	1.0t黄銅条、無光沢スズメッキ
③ターミナルネジ	黄銅、M4×0.7×8 ℓニッケル ⊕（ナベ）セムスネジ

※ターミナル形状＝9, 11, 92, 94
※MTB92-Mは任意な曲げ・切断可能
※保護カバーは取付出来ません

ターミナル形状は下記よりお選びください。

MTB9-M

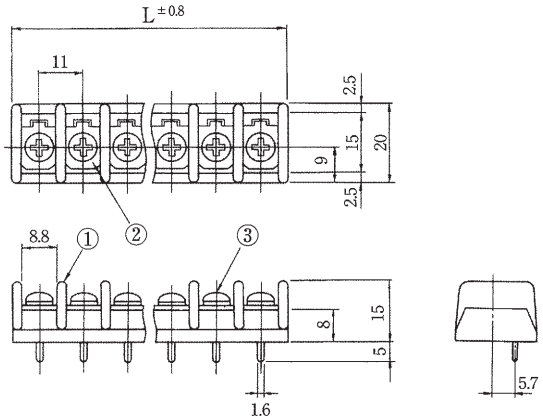

MTB11-M

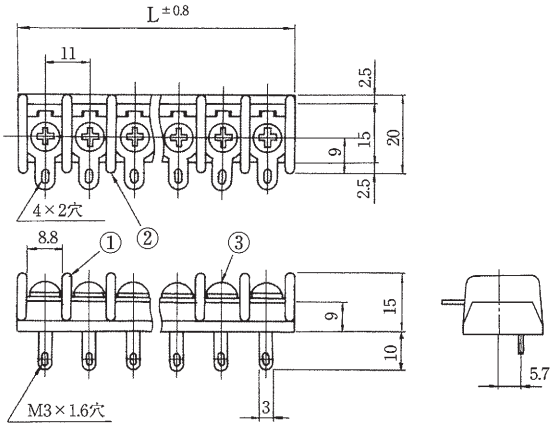

MTB92-M

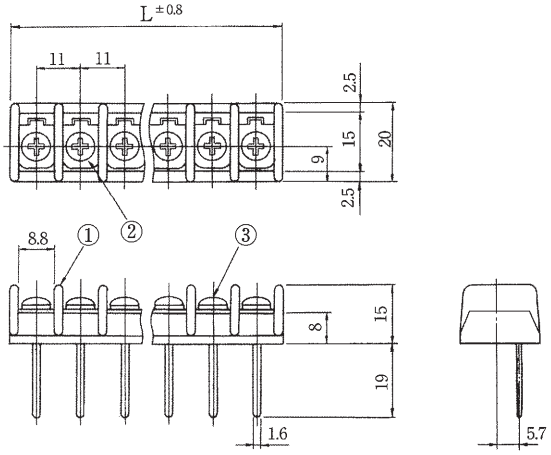

MTB94-M

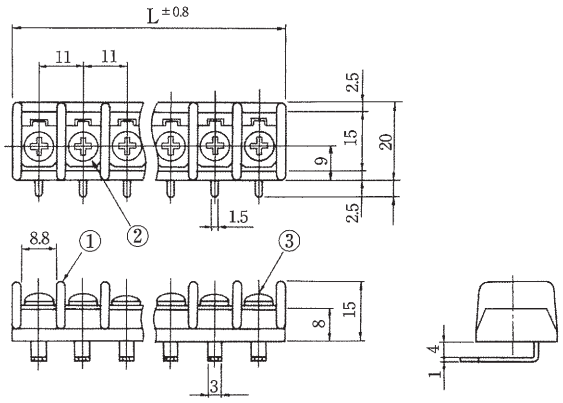

極数	1	2	3	4	5	6	7	8	9	10	11	12	13	14	15	16	17	18	19	20	21	22
全長（L）	13.2	24.2	35.2	46.2	57.2	68.2	79.2	90.2	101.2	112.2	123.2	134.2	145.2	156.2	167.2	178.2	189.2	200.2	211.2	222.2	233.2	244.2

MORIMATSU

MTC

規格認定品は品番・仕様が一般品と一部異なりますので、図面の取り交しをお願い致します。

（写真はMTC1-6）

型名の構成

MTC □ − □ C

- MTC：品名
- □：ターミナル形状
- □：極数
- C：カバー付き（Cイッシキ）

※ターミナル形状=1,9,92,93
※MTC92は任意な曲げ・切断可能
※OMCのターミナル使用可能
※カバーはスタット方式で取付可能（添付）
（スタットにカバーをネジ止め）

注）充電部となり得る金属部が底面に付く場合には必ず絶縁板を設けて下さい。

定格	AC 250V. 15A
耐電圧	AC2000V/1分間
絶縁抵抗	DC500V 100MΩ以上
① ブロック	フェノール樹脂（UL94V-0）
② ターミナル	0.8t黄銅条、無光沢スズメッキ
③ターミナルネジ	黄銅、M3.5×0.6×6ℓ ニッケル ⊕（ナベ）セムスネジ

ターミナル形状は下記よりお選びください。

MTC1

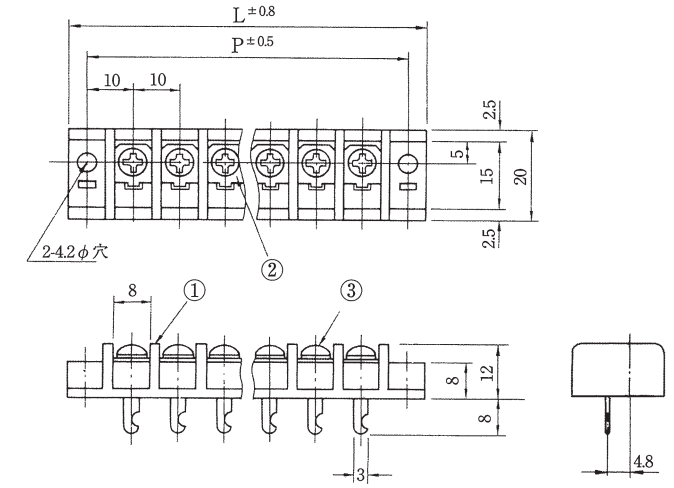

MTC9

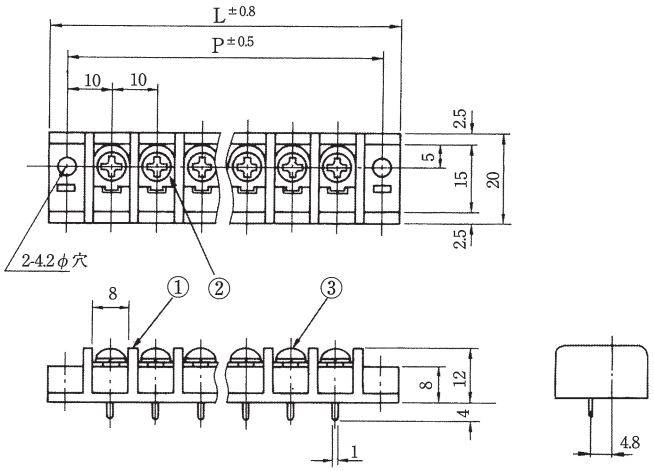

MTC92

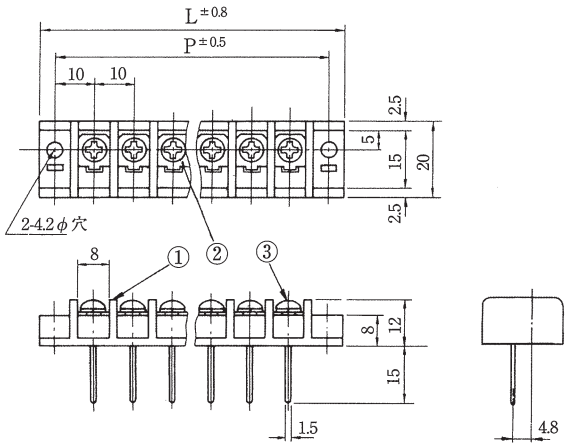

MTC93

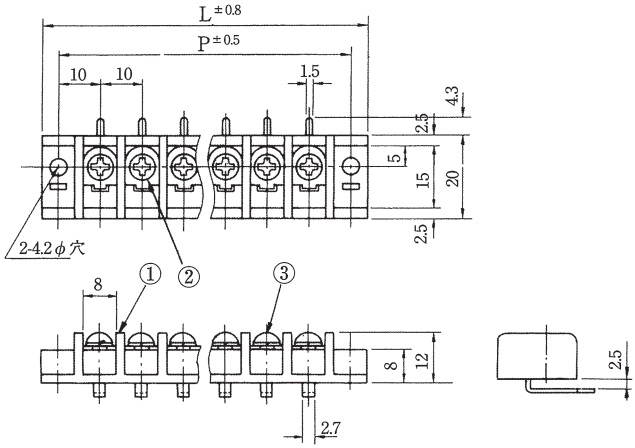

極数	1	2	3	4	5	6	7	8	9	10	11	12	13	14	15	16	17	18	19	20	21	22
全長（L）	28	38	48	58	68	78	88	98	108	118	128	138	148	158	168	178	188	198	208	218	228	238
取付ピッチ（P）	20	30	40	50	60	70	80	90	100	110	120	130	140	150	160	170	180	190	200	210	220	230

MTC-M

規格認定品は品番・仕様が一般品と一部異なりますので、図面の取り交しをお願い致します。

(写真はMTC1-6M)

型名の構成

MTC □ − □ M

- MTC：品名
- □：ターミナル形状
- □：極数
- M：取付なし

注）充電部となり得る金属部が底面に付く場合には必ず絶縁板を設けて下さい。

定格	AC 250V. 15A
耐電圧	AC2000V/1分間
絶縁抵抗	DC500V 100MΩ以上
① ブロック	フェノール樹脂(UL94V-0)
② ターミナル	0.8t黄銅条、無光沢スズメッキ
③ターミナルネジ	黄銅、M3.5×0.6×6ℓ ニッケル ⊕（ナベ）セムスネジ

※ターミナル形状＝1, 9, 92, 93
※MTC92-Mは任意な曲げ・切断可能
※OMCのターミナル使用可能
※保護カバーは取付出来ません

ターミナル形状は下記よりお選びください。

MTC1-M

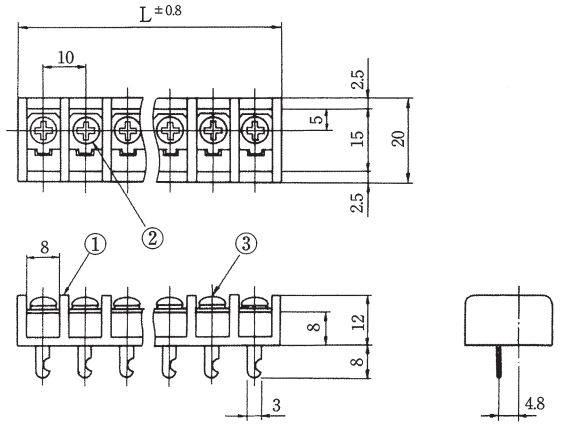

MTC9-M

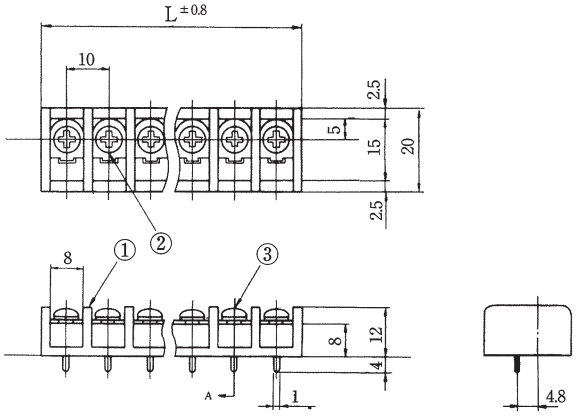

MTC92-M

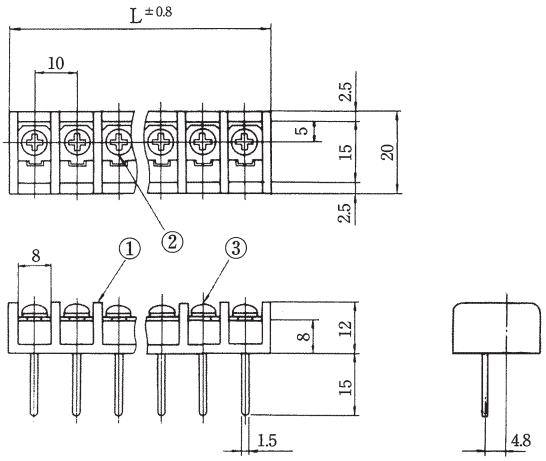

MTC93-M

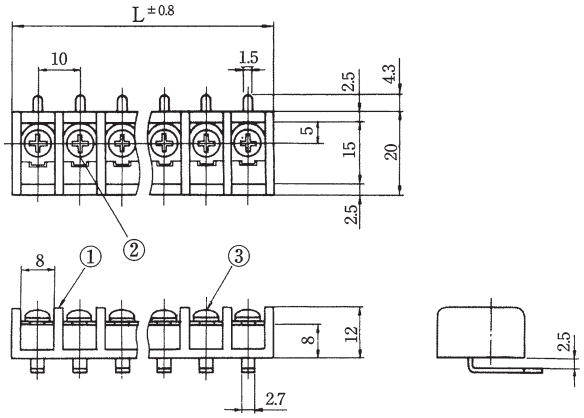

極数	1	2	3	4	5	6	7	8	9	10	11	12	13	14	15	16	17	18	19	20	21	22
全長(L)	12	22	32	42	52	62	72	82	92	102	112	122	132	142	152	162	172	182	192	202	212	222

MTD

規格認定品は品番・仕様が一般品と一部異なりますので、図面の取り交しをお願い致します。

(写真はMTD1-14)

※ターミナル形状=1,6,9,92
※カバーはスタット方式で取付可能(添付)
(スタットにカバーをネジ止め)

型名の構成

MTD □ − □ C

- MTD: 品名
- □: ターミナル形状
- □: 極数
- C: カバー付き (Cイッシキ)

注) 充電部となり得る金属部が底面に付く場合には必ず絶縁板を設けて下さい。

定格	AC 250V. 15A
耐電圧	AC2000V/1分間
絶縁抵抗	DC500V 100MΩ以上
① ブロック	フェノール樹脂(UL94V-0)
② ターミナル	0.8t黄銅条、無光沢スズメッキ
③ターミナルネジ	黄銅、M3×0.5×6ℓ ニッケル ⊕ (バインド) セムスネジ

ターミナル形状は下記よりお選びください。

MTD1

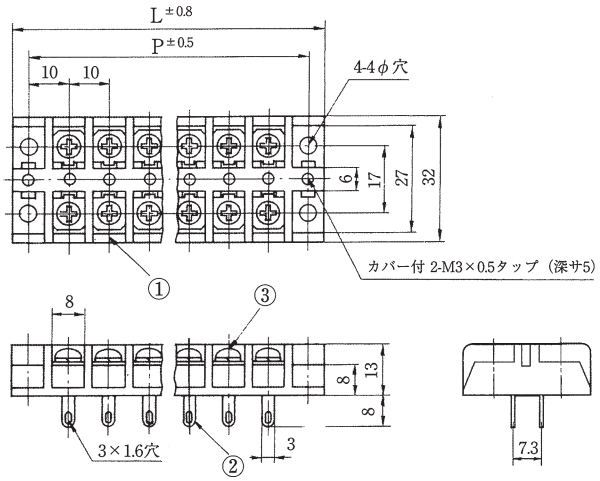

MTD6

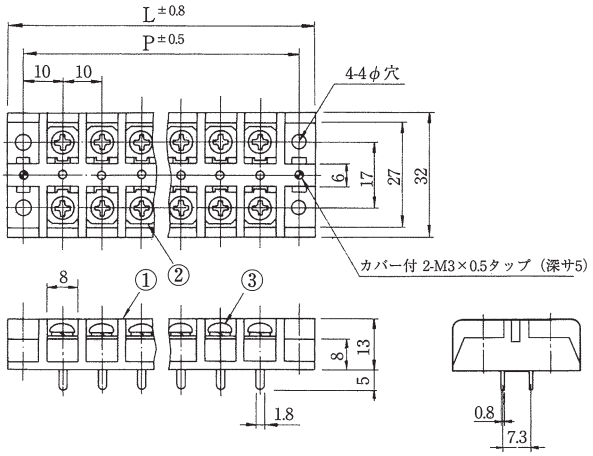

MTD9

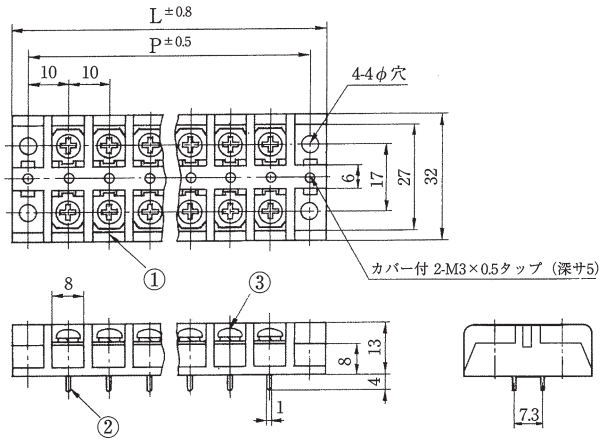

MTD92

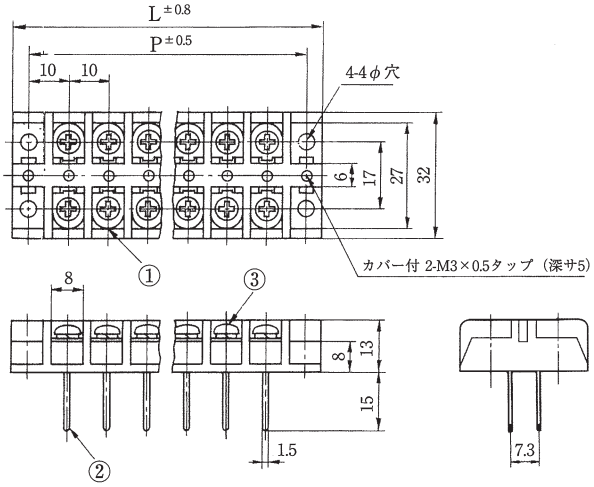

極数	2	4	6	8	10	12	14	16	18	20	22	24	26	28	30	32	34	36	38	40	42	44
全長(L)	28	38	48	58	68	78	88	98	108	118	128	138	148	158	168	178	188	198	208	218	228	238
取付ピッチ(P)	20	30	40	50	60	70	80	90	100	110	120	130	140	150	160	170	180	190	200	210	220	230

MTD-M

規格認定品は品番・仕様が一般品と一部異なりますので、図面の取り交しをお願い致します。

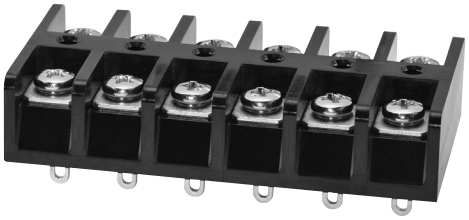

（写真はMTD1-12M）

※ターミナル形状=1,6,9,92
※カバーはスタット方式で取付可能（添付）
（スタットにカバーをネジ止め）

型名の構成

MTD □ − □ M

- MTD：品名
- □：ターミナル形状
- □：極数
- M：取付なし

注）充電部となり得る金属部が底面に付く場合には必ず絶縁板を設けて下さい。

定格	AC 250V. 15A
耐電圧	AC2000V/1分間
絶縁抵抗	DC500V 100MΩ以上
① ブロック	フェノール樹脂（UL94V-0）
② ターミナル	0.8t黄銅条、無光沢スズメッキ
③ターミナルネジ	黄銅、M3×0.5×6ℓ ニッケル ⊕（バインド）セムスネジ

ターミナル形状は下記よりお選びください。

MTD1-M

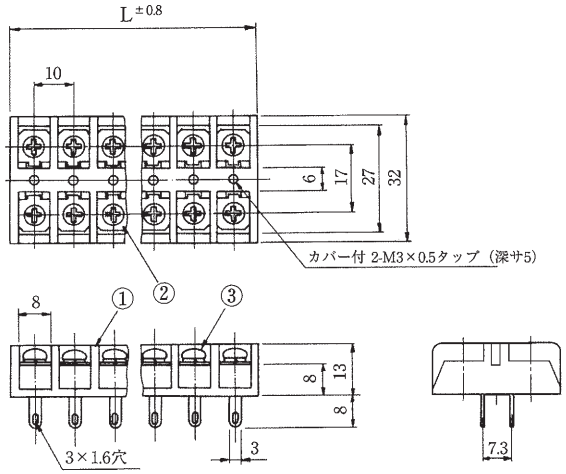

MTD6-M

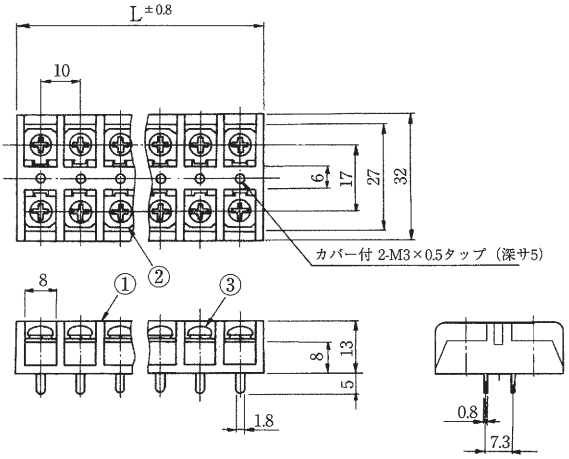

MTD9-M

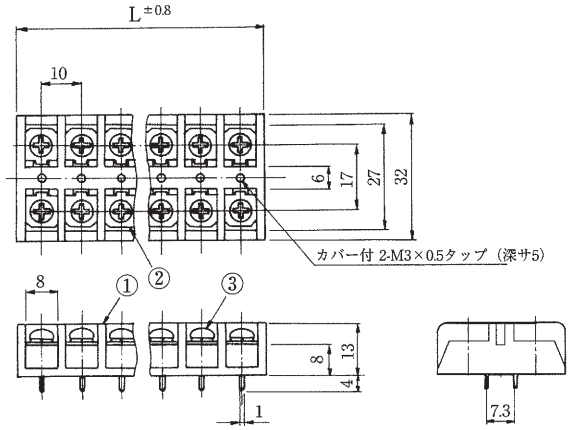

MTD92-M

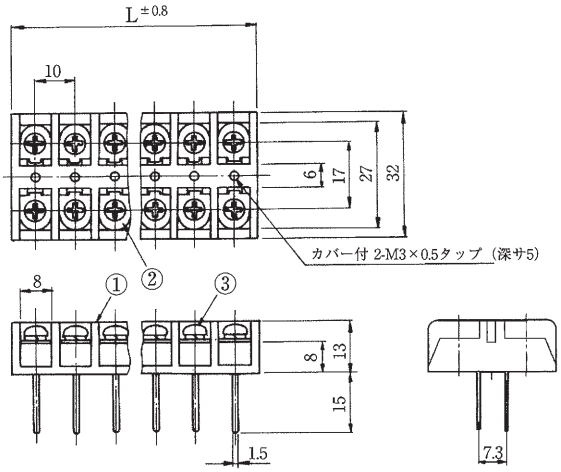

極数	2	4	6	8	10	12	14	16	18	20	22	24	26	28	30	32	34	36	38	40	42	44
全長（L）	12	22	32	42	52	62	72	82	92	102	112	122	132	142	152	162	172	182	192	202	212	222

MTF

規格認定品は品番・仕様が一般品と一部異なりますので、図面の取り交しをお願い致します。

（写真はMTF1-6）

型名の構成

MTF □ − □ C

- MTF：品名
- □：ターミナル形状
- □：極数
- C：カバー付き（Cイッシキ）

※ターミナル形状=1,9,92,94
※MTF92は任意な曲げ・切断可能
※カバーはスタット方式で取付可能（添付）
（スタットにカバーをネジ止め）

注）充電部となり得る金属部が底面に付く場合には必ず絶縁板を設けて下さい。

定格	AC 250V. 18A
耐電圧	AC2000V/1分間
絶縁抵抗	DC500V 100MΩ以上
① ブロック	フェノール樹脂（UL94V-0）
② ターミナル	1.0t黄銅条、無光沢スズメッキ
③ターミナルネジ	黄銅、M4×0.7×8ℓ ニッケル ⊕（ナベ）セムスネジ

ターミナル形状は下記よりお選びください。

MTF1

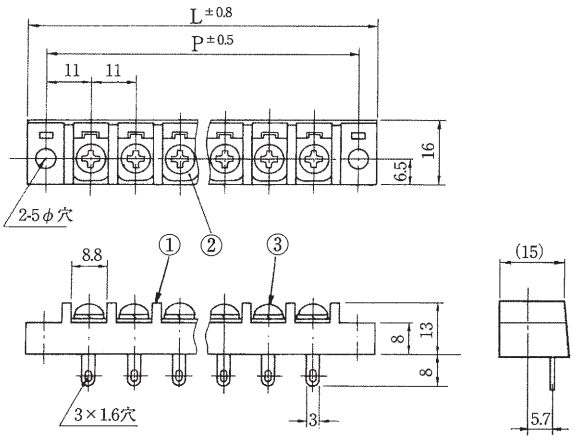

MTF9

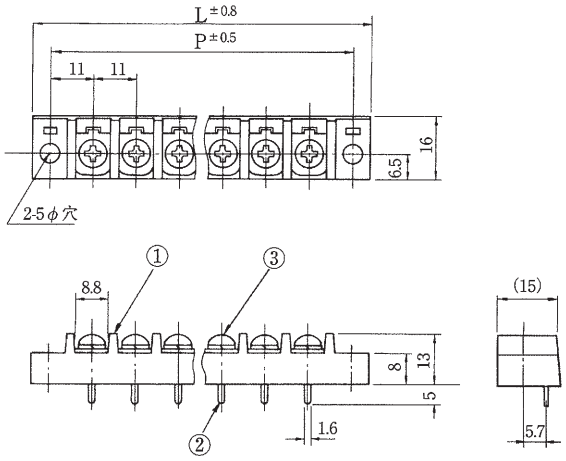

MTF92

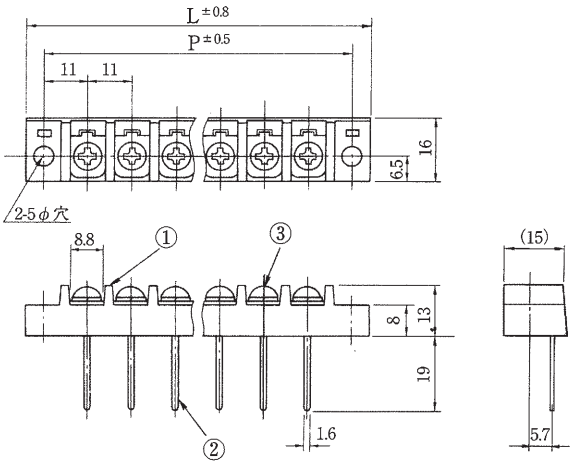

MTF94

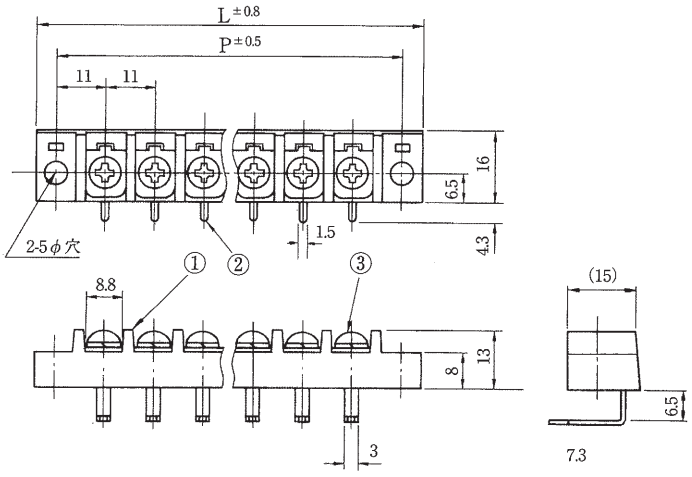

極数	1	2	3	4	5	6	7	8	9	10	11	12	13	14	15	16	17	18	19	20	21	22
全長（L）	31	42	53	64	75	86	97	108	119	130	141	152	163	174	185	196	207	218	229	240	251	262
取付ピッチ（P）	22	33	44	55	66	77	88	99	110	121	132	143	154	165	176	187	198	209	220	231	242	253

MTF-M

規格認定品は品番・仕様が一般品と一部異なりますので、図面の取り交しをお願い致します。

（写真はMTF9-6M）

型名の構成

MTF □ − □ M

- MTF：品名
- □：ターミナル形状
- □：極数
- M：取付なし

注）充電部となり得る金属部が底面に付く場合には必ず絶縁板を設けて下さい。

定格	AC 250V. 18A
耐電圧	AC2000V/1分間
絶縁抵抗	DC500V 100MΩ以上
① ブロック	フェノール樹脂（UL94V-0）
② ターミナル	1.0t黄銅条、無光沢スズメッキ
③ターミナルネジ	黄銅、M4×0.7×8ℓ ニッケル ⊕（ナベ）セムスネジ

※ターミナル形状＝9, 11, 92, 94
※MTF92-Mは任意な曲げ・切断可能
※保護カバーは取付出来ません

ターミナル形状は下記よりお選びください。

MTF9-M

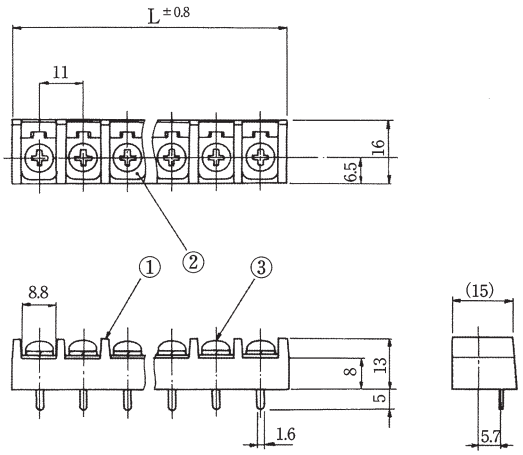

MTF11-M

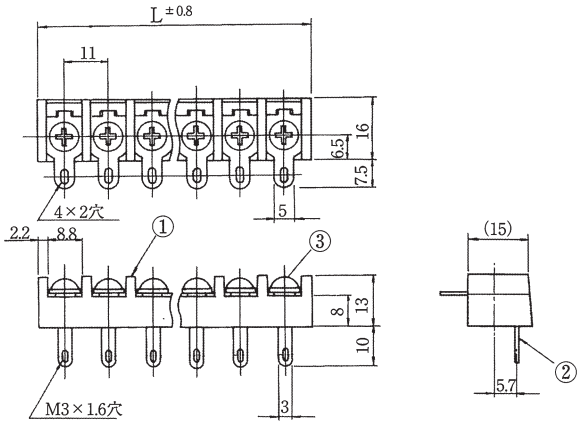

MTF92-M

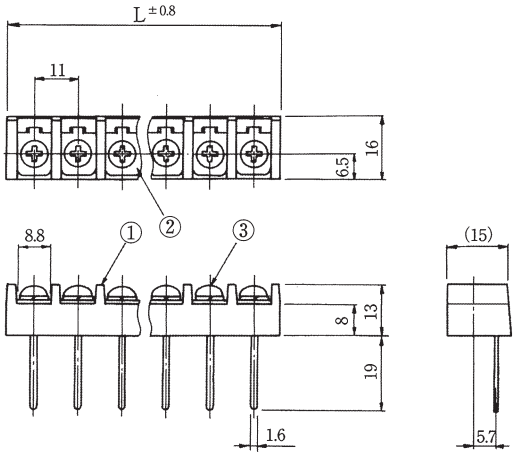

MTF94-M

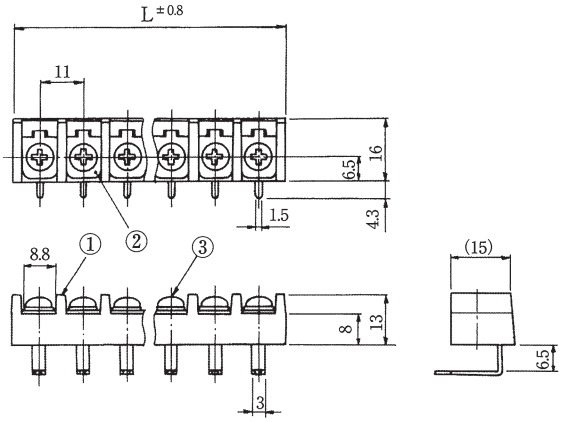

極数	1	2	3	4	5	6	7	8	9	10	11	12	13	14	15	16	17	18	19	20	21	22
全長（L）	13.2	24.2	35.2	46.2	57.2	68.2	79.2	90.2	101.2	112.2	123.2	134.2	145.2	156.2	167.2	178.2	189.2	200.2	211.2	222.2	233.2	244.2

RoHS2対応品

FT501

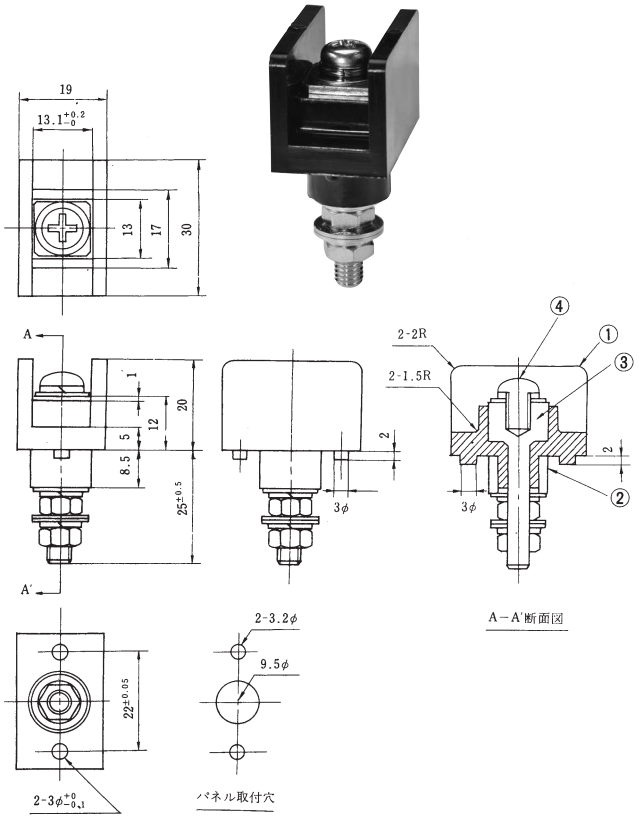

型名の構成

FT501□

品名　色

定格	AC 660V 50A
耐電圧	AC 2500V/1分間
絶縁抵抗	DC 500V 2000MΩ以上
①ブロック	ポリカーボネート(UL94V-0)
②スリーブ	ポリカーボネート(UL94V-0)
③ターミナル	黄銅条、13□ ニッケルメッキ
④ターミナルネジ	黄銅、M5×0.8×8ℓ ⊕.(ナベ) ニッケルメッキ

型名	色彩
FT501R	赤色
FT501B	黒色

RoHS2対応品

FTA1

規格認定品は品番・仕様が一般品と一部異なりますので、図面の取り交しをお願い致します。

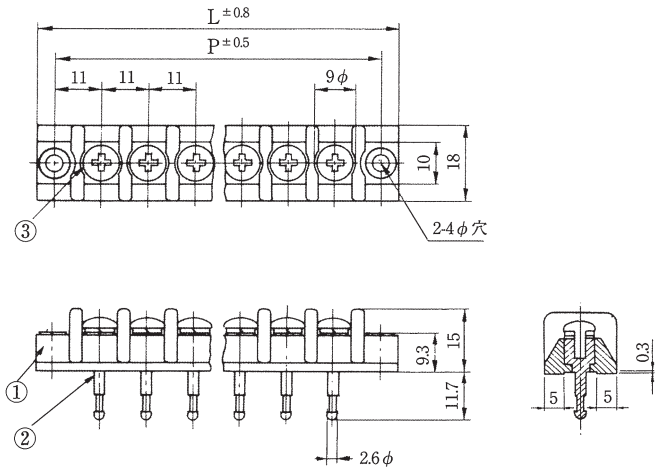

型名の構成

FTA1－□C

品名　極数　カバー付き（Cイッシキ）

定格	AC 250V. 20A
耐電圧	AC2000V/1分間
絶縁抵抗	DC500V 100MΩ以上
①ブロック	フェノール樹脂(UL94V-0)
②ターミナル	7φ黄銅棒. 無光沢スズメッキ
③ターミナルネジ	黄銅、M4×0.7×6ℓ ニッケル ⊕（バインド）セムスネジ

※カバーはスタット方式で取付可能（添付）
（スタットにカバーをネジ止め）

極数	1	2	3	4	5	6	7	8	9	10	11	12	13	14	15	16	17	18	19	20	21	22
全長(L)	30	41	52	63	74	85	96	107	118	129	140	151	162	173	184	195	206	217	228	239	250	261
取付ピッチ(P)	22	33	44	55	66	77	88	99	110	121	132	143	154	165	176	187	198	209	220	231	242	253

RoHS2対応品

FTA2

規格認定品は品番・仕様が一般品と一部異なりますので、図面の取り交しをお願い致します。

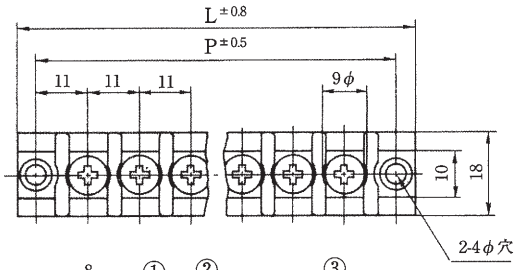

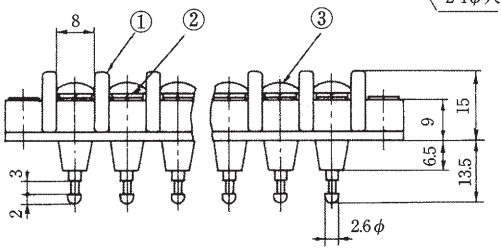

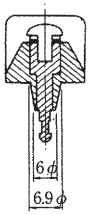

型名の構成

FTA2 − □ C

- FTA2：品名
- □：極数
- C：カバー付き（Cイッシキ）

定格	AC 250V. 20A
耐電圧	AC2500V/1分間
絶縁抵抗	DC500V 100MΩ以上
①ブロック	フェノール樹脂（UL94V-0）
②ターミナル	7φ黄銅棒. 無光沢スズメッキ
③ターミナルネジ	黄銅、M4×0.7×6ℓニッケル ⊕（バインド）セムスネジ

※カバーはスタット方式で取付可能（添付）
（スタットにカバーをネジ止め）

極数	1	2	3	4	5	6	7	8	9	10	11	12	13	14	15	16	17	18	19	20	21	22
全長（L）	30	41	52	63	74	85	96	107	118	129	140	151	162	173	184	195	206	217	228	239	250	261
取付ピッチ（P）	22	33	44	55	66	77	88	99	110	121	132	143	154	165	176	187	198	209	220	231	242	253

RoHS2対応品

FTA21

規格認定品は品番・仕様が一般品と一部異なりますので、図面の取り交しをお願い致します。

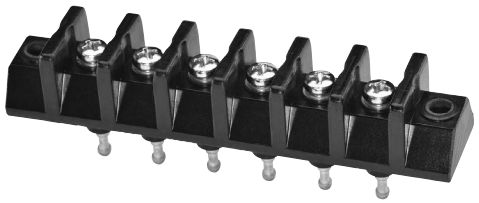

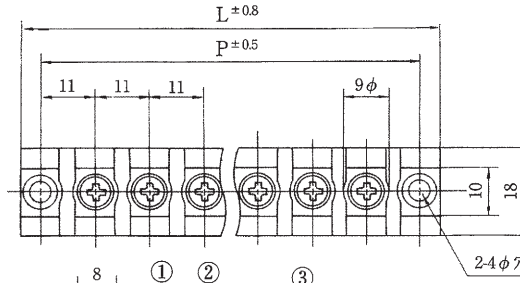

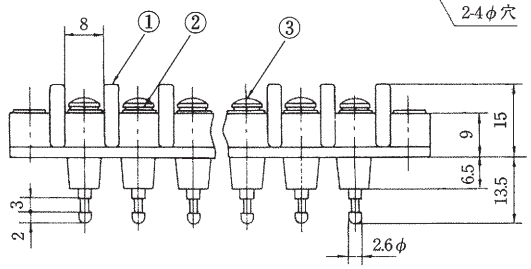

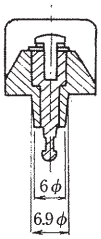

型名の構成

FTA21 − □ C

- FTA21：品名
- □：極数
- C：カバー付き（Cイッシキ）

定格	AC 250V. 20A
耐電圧	AC2500V/1分間
絶縁抵抗	DC500V 100MΩ以上
①ブロック	フェノール樹脂（UL94V-0）
②ターミナル	7φ黄銅棒. 無光沢スズメッキ
③ターミナルネジ	黄銅、M3×0.5×6ℓニッケル ⊕（バインド）セムスネジ

※カバーはスタット方式で取付可能（添付）
（スタットにカバーをネジ止め）

極数	1	2	3	4	5	6	7	8	9	10	11	12	13	14	15	16	17	18	19	20	21	22
全長（L）	30	41	52	63	74	85	96	107	118	129	140	151	162	173	184	195	206	217	228	239	250	261
取付ピッチ（P）	22	33	44	55	66	77	88	99	110	121	132	143	154	165	176	187	198	209	220	231	242	253

RoHS2対応品

FTA3

規格認定品は品番・仕様が一般品と一部異なりますので、図面の取り交しをお願い致します。

型名の構成

FTA3 − □ C

- FTA3：品名
- □：極数
- C：カバー付き（Cイッシキ）

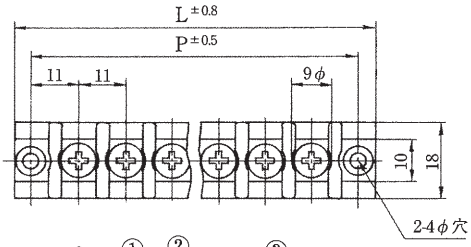

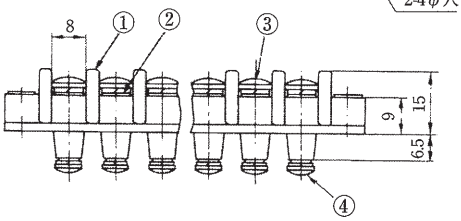

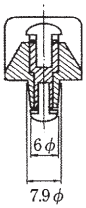

定格	AC 250V. 20A
耐電圧	AC2500V/1分間
絶縁抵抗	DC500V 100MΩ以上
①ブロック	フェノール樹脂（黒）（UL94V-0）
②ターミナル	黄銅棒．ニッケルメッキ
③ターミナルネジ	黄銅、M4×0.7×6ℓ ニッケル ⊕（バインド）セムスネジ
④ターミナルネジ	黄銅、M3×0.5×6ℓ ニッケル ⊕（バインド）セムスネジ

※カバーはスタット方式で取付可能（添付）
（スタットにカバーをネジ止め）

極数	1	2	3	4	5	6	7	8	9	10	11	12	13	14	15	16	17	18	19	20	21	22
全長(L)	30	41	52	63	74	85	96	107	118	129	140	151	162	173	184	195	206	217	228	239	250	261
取付ピッチ(P)	22	33	44	55	66	77	88	99	110	121	132	143	154	165	176	187	198	209	220	231	242	253

RoHS2対応品

FTA31

規格認定品は品番・仕様が一般品と一部異なりますので、図面の取り交しをお願い致します。

型名の構成

FTA31 − □ C

- FTA31：品名
- □：極数
- C：カバー付き（Cイッシキ）

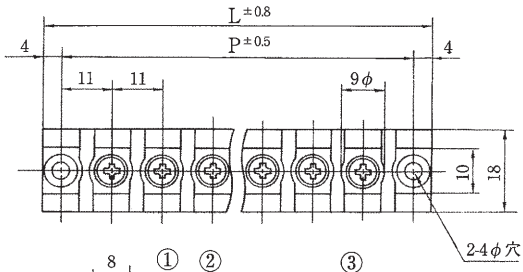

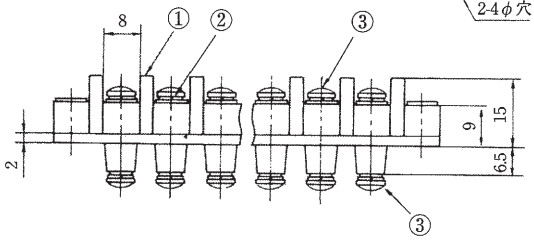

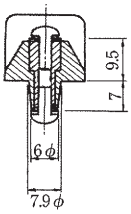

定格	AC 250V. 20A
耐電圧	AC2500V/1分間
絶縁抵抗	DC500V 100MΩ以上
①ブロック	フェノール樹脂（黒）（UL94V-0）
②ターミナル	黄銅棒．ニッケルメッキ
③ターミナルネジ	黄銅、M3×0.5×6ℓ ニッケル ⊕（バインド）セムスネジ

※カバーはスタット方式で取付可能（添付）
（スタットにカバーをネジ止め）

極数	1	2	3	4	5	6	7	8	9	10	11	12	13	14	15	16	17	18	19	20	21	22
全長(L)	30	41	52	63	74	85	96	107	118	129	140	151	162	173	184	195	206	217	228	239	250	261
取付ピッチ(P)	22	33	44	55	66	77	88	99	110	121	132	143	154	165	176	187	198	209	220	231	242	253

RoHS2対応品

FTP1

規格認定品は品番・仕様が一般品と一部異なりますので、図面の取り交しをお願い致します。

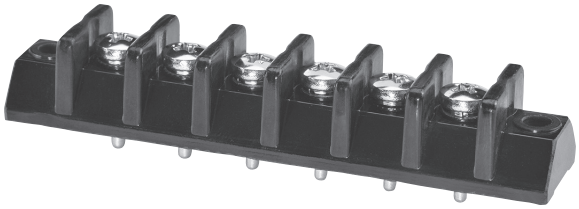

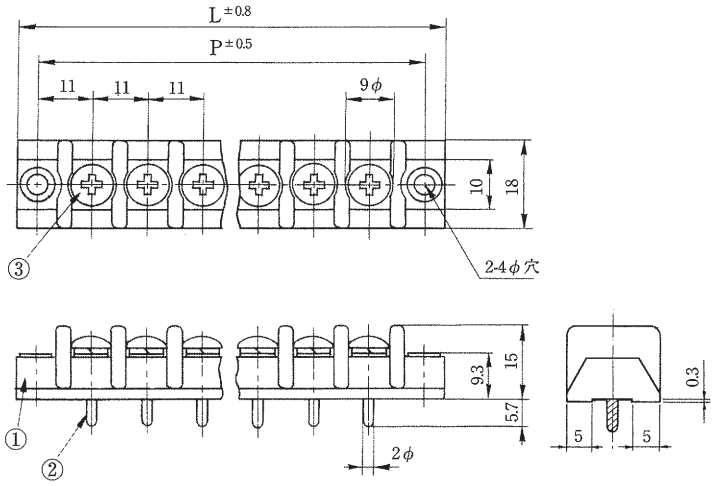

型名の構成

FTP1 − □ C

- FTP1：品名
- □：極数
- C：カバー付き（Cイッシキ）

定格	AC 250V. 20A
耐電圧	AC2500V/1分間
絶縁抵抗	DC500V 100MΩ以上
①ブロック	フェノール樹脂(UL94V-0)
②ターミナル	黄銅棒. 無光沢スズメッキ
③ターミナルネジ	黄銅、M4×0.7×6ℓニッケル ⊕（バインド）セムスネジ

※カバーはスタット方式で取付可能（添付）
（スタットにカバーをネジ止め）

極数	1	2	3	4	5	6	7	8	9	10	11	12	13	14	15	16	17	18	19	20	21	22
全長(L)	30	41	52	63	74	85	96	107	118	129	140	151	162	173	184	195	206	217	228	239	250	261
取付ピッチ(P)	22	33	44	55	66	77	88	99	110	121	132	143	154	165	176	187	198	209	220	231	242	253

RoHS2対応品

FTP1-M

規格認定品は品番・仕様が一般品と一部異なりますので、図面の取り交しをお願い致します。

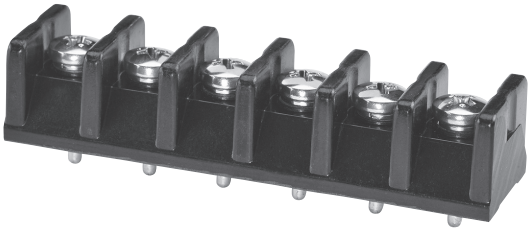

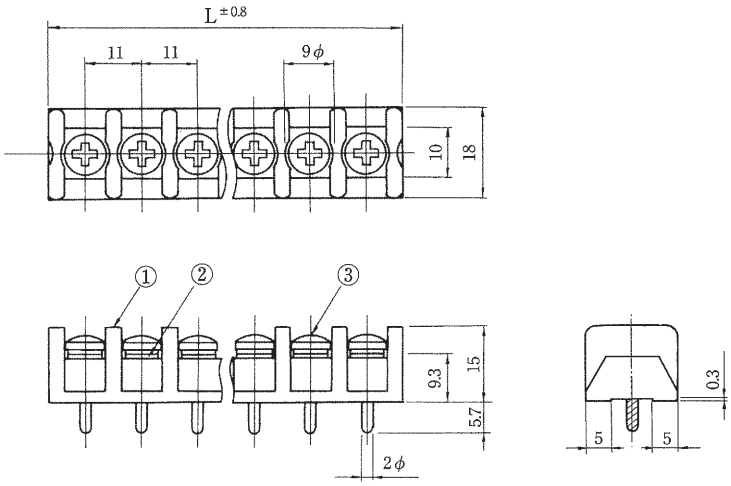

型名の構成

FTP1 − □ M

- FTP1：品名
- □：極数
- M：取付なし

定格	AC 250V. 20A
耐電圧	AC2500V/1分間
絶縁抵抗	DC500V 100MΩ以上
①ブロック	フェノール樹脂(UL94V-0)
②ターミナル	黄銅棒. 無光沢スズメッキ
③ターミナルネジ	黄銅、M4×0.7×6ℓニッケル ⊕（バインド）セムスネジ

※保護カバーは取付出来ません

極数	1	2	3	4	5	6	7	8	9	10	11	12	13	14	15	16	17	18	19	20	21	22
全長(L)	14	25	36	47	58	69	80	91	102	113	124	135	146	157	168	179	190	201	212	223	234	245

RoHS2対応品

FTC1

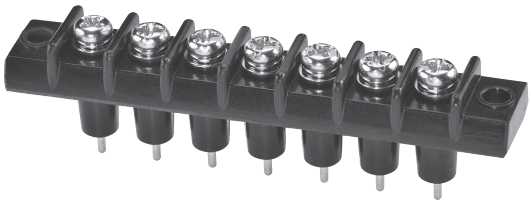

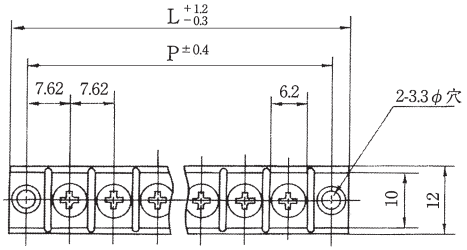

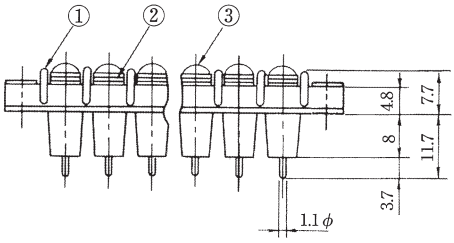

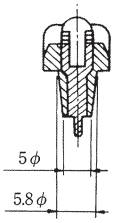

型名の構成

FTC1 − □ C

- FTC1：品名
- □：極数
- C：カバー付き（Cイッシキ）

定格	AC 250V. 10A
耐電圧	AC2000V/1分間
絶縁抵抗	DC500V 100MΩ以上
①ブロック	フェノール樹脂(UL94V-0)
②ターミナル	黄銅棒. 無光沢スズメッキ
③ターミナルネジ	黄銅、M3×0.5×5ℓ ニッケル ⊕（ナベ）Wセムスネジ

※カバーはスタット方式で取付可能（添付）
（スタットにカバーをネジ止め）

極数	1	2	3	4	5	6	7	8	9	10	11	12	13	14	15	16	17	18	19	20
全長(L)	21.24	28.86	36.48	44.10	51.72	59.34	66.96	74.58	82.20	89.82	97.44	105.06	112.68	120.30	127.92	135.54	143.16	150.78	158.40	166.02
取付ピッチ(P)	15.24	22.86	30.48	38.10	45.72	53.34	60.96	68.58	76.20	83.82	91.44	99.06	106.68	114.30	121.92	129.54	137.16	144.78	152.40	160.02

RoHS2対応品

FTC2

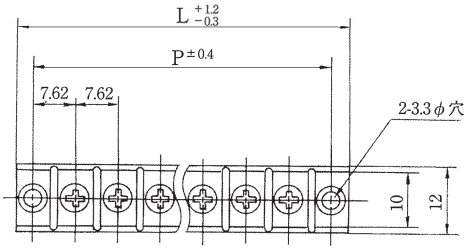

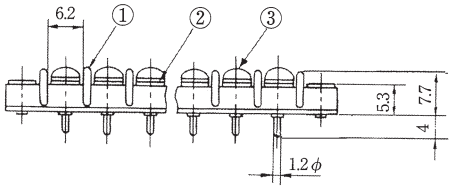

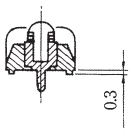

型名の構成

FTC2 − □ C

- FTC2：品名
- □：極数
- C：カバー付き（Cイッシキ）

定格	AC 250V. 10A
耐電圧	AC2000V/1分間
絶縁抵抗	DC500V 100MΩ以上
①ブロック	フェノール樹脂(UL94V-0)
②ターミナル	黄銅棒. 無光沢スズメッキ
③ターミナルネジ	黄銅、M3×0.5×5ℓ ニッケル ⊕（ナベ）セムスネジ

※カバーはスタット方式で取付可能（添付）
（スタットにカバーをネジ止め）

極数	1	2	3	4	5	6	7	8	9	10	11	12	13	14	15	16	17	18	19	20
全長(L)	21.24	28.86	36.48	44.10	51.72	59.34	66.96	74.58	82.20	89.82	97.44	105.06	112.68	120.30	127.92	135.54	143.16	150.78	158.40	166.02
取付ピッチ(P)	15.24	22.86	30.48	38.10	45.72	53.34	60.96	68.58	76.20	83.82	91.44	99.06	106.68	114.30	121.92	129.54	137.16	144.78	152.40	160.02

RoHS2対応品

FTC2-M

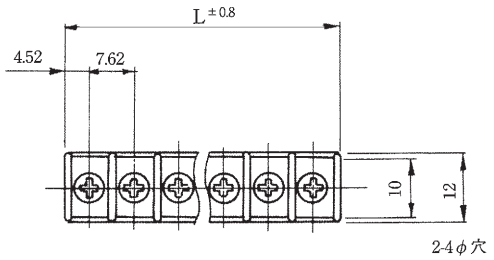

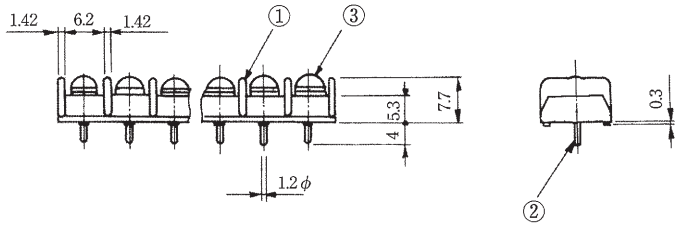

型名の構成

FTC2 − □ M

- FTC2：品名
- □：極数
- M：取付なし

定格	AC 250V. 10A
耐電圧	AC2000V/1分間
絶縁抵抗	DC500V 100MΩ以上
①ブロック	フェノール樹脂(UL94V-0)
②ターミナル	黄銅棒. 無光沢スズメッキ
③ターミナルネジ	黄銅、M3×0.5×5ℓニッケル ⊕（ナベ）セムスネジ

※保護カバーは取付出来ません

極数	1	2	3	4	5	6	7	8	9	10	11	12	13	14	15	16	17	18	19	20
全長(L)	9.04	16.66	24.28	31.9	39.52	47.14	54.76	62.38	70	77.62	85.24	92.86	100.48	108.1	115.72	123.34	130.96	138.58	146.2	153.82

RoHS2対応品

FTE1

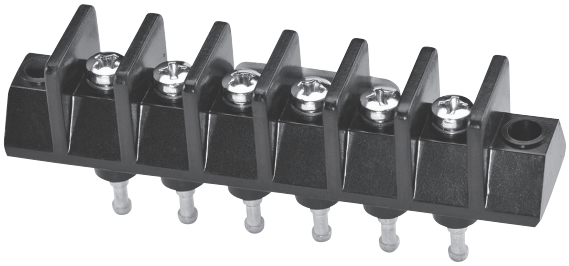

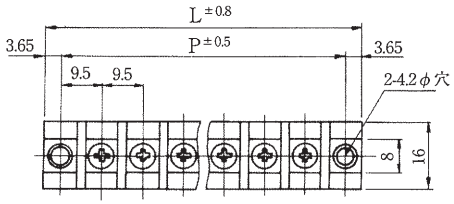

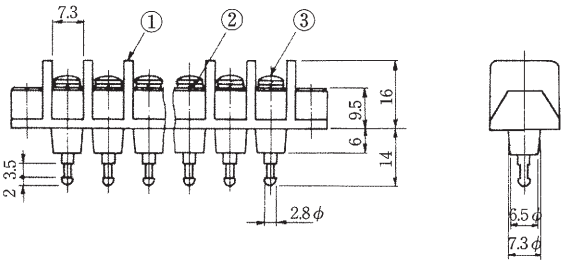

型名の構成

FTE1 − □ C

- FTE1：品名
- □：極数
- C：カバー付き（Cイッシキ）

定格	AC 250V. 20A
耐電圧	AC2500V/1分間
絶縁抵抗	DC500V 100MΩ以上
①ブロック	フェノール樹脂(UL94V-0)
②ターミナル	黄銅棒. 無光沢スズメッキ
③ターミナルネジ	黄銅、M3×0.5×6ℓニッケル ⊕（バインド）セムスネジ

※カバーはスタット方式で取付可能（添付）
（スタットにカバーをネジ止め）

極数	1	2	3	4	5	6	7	8	9	10	11	12	13	14	15	16	17	18	19	20	21	22
全長(L)	26.3	35.8	45.3	54.8	64.3	73.8	83.3	92.8	102.3	118.8	121.3	130.8	140.3	149.8	159.3	168.8	178.3	187.8	197.3	206.8	216.3	225.8
取付ピッチ(P)	19	28.5	38	47.5	57	66.5	76	85.5	95	104.5	114	123.5	133	142.5	152	161.5	171	180.5	190	199.5	209	218.5

RoHS2対応品

FTE31

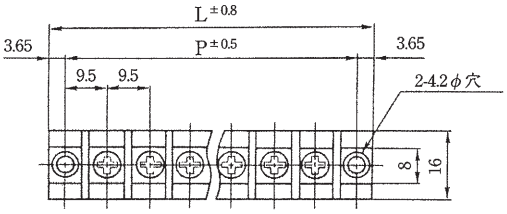

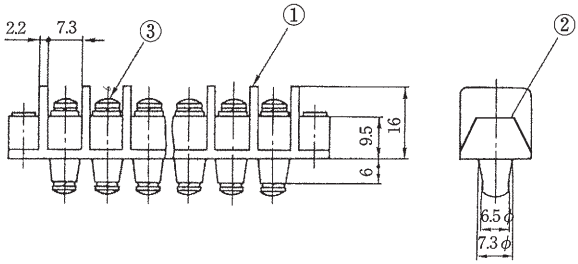

型名の構成

FTE31 − □ C

- FTE31：品名
- □：極数
- C：カバー付き（Cイッシキ）

定格	AC 250V. 20A
耐電圧	AC2500V/1分間
絶縁抵抗	DC500V 100MΩ以上
① ブロック	フェノール樹脂（UL94V-0）
② ターミナル	黄銅棒. ニッケルメッキ
③ターミナルネジ	黄銅、M3×0.5×6ℓ ニッケル ⊕（バインド）セムスネジ

※カバーはスタット方式で取付可能（添付）
（スタットにカバーをネジ止め）

極数	1	2	3	4	5	6	7	8	9	10	11	12	13	14	15	16	17	18	19	20	21	22
全長（L）	26.3	35.8	45.3	54.8	64.3	73.8	83.3	92.8	102.3	111.8	121.3	130.8	140.3	149.8	159.3	168.8	178.3	187.8	197.3	206.8	216.3	225.8
取付ピッチ（P）	19	28.5	38	47.5	57	66.5	76	85.5	95	104.5	114	123.5	133	142.5	152	161.5	171	180.5	190	199.5	209	218.5

RoHS2対応品

FTA7

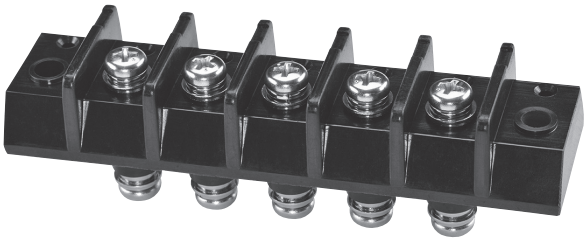

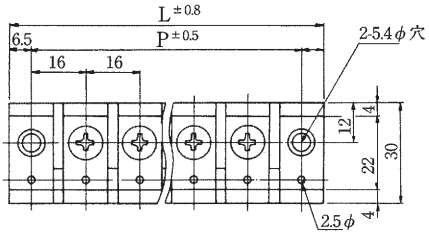

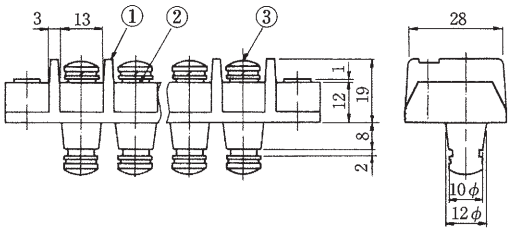

型名の構成

FTA7 − □ C

- FTA7：品名
- □：極数
- C：カバー付き（Cイッシキ）

定格	AC 660V. 60A
耐電圧	AC3000V/1分間
絶縁抵抗	DC500V 100MΩ以上
① ブロック	フェノール樹脂（UL94V-0）
② ターミナル	黄銅棒. ニッケルメッキ
③ターミナルネジ	黄銅、M5×0.8×10ℓ ニッケル ⊕（ナベ）Wセムスネジ

※カバーはスタット方式で取付可能（添付）
（スタットにカバーをネジ止め）

極数	1	2	3	4	5	6	7	8	9	10	11	12
全長（L）	45	61	77	93	109	125	141	157	173	189	205	221
取付ピッチ（P）	32	48	64	80	96	112	128	144	160	176	192	208

RoHS2対応品

FTS1-3

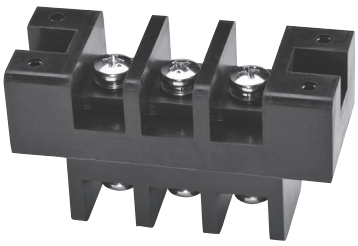

型名の構成

FTS1 − 3 C

- FTS1：品名
- C：カバー付き（Cイッシキ）

定格	AC 660V. 40A
耐電圧	AC2500V/1分間
絶縁抵抗	DC500V 100MΩ以上
①ブロック	フェノール樹脂(UL94V-0)
②ターミナル	黄銅棒. ニッケルメッキ
③ターミナルネジ	黄銅、M4×0.7×8ℓニッケル ⊕（バインド）セムスネジ

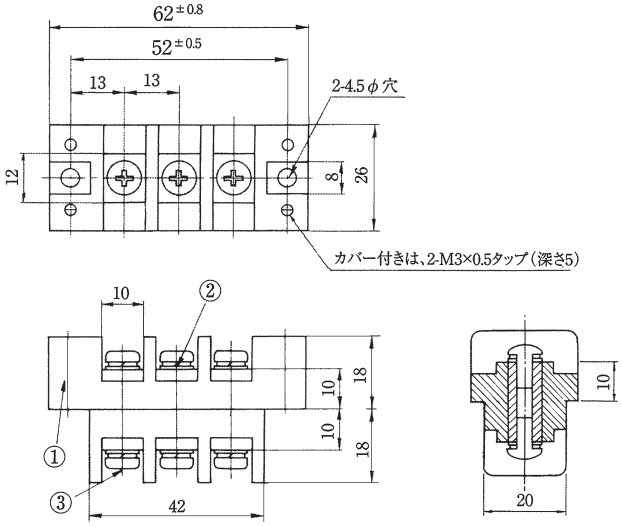

※カバーはスタット方式で取付可能（添付）
（スタットにカバーをネジ止め）

RoHS2対応品

FTS2-2

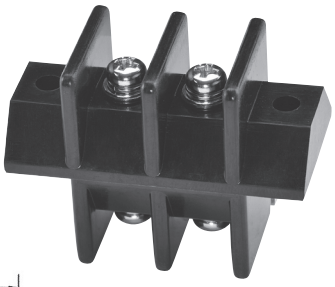

型名の構成

FTS2 − 2 C

- FTS2：品名
- C：カバー付き（Cイッシキ）

定格	AC 660V. 30A
耐電圧	AC2500V/1分間
絶縁抵抗	DC500V 100MΩ以上
①ブロック	フェノール樹脂(UL94V-0)
②ターミナル	黄銅棒. ニッケルメッキ
③ターミナルネジ	黄銅、M4×0.7×8ℓニッケル ⊕（ナベ）Wセムスネジ

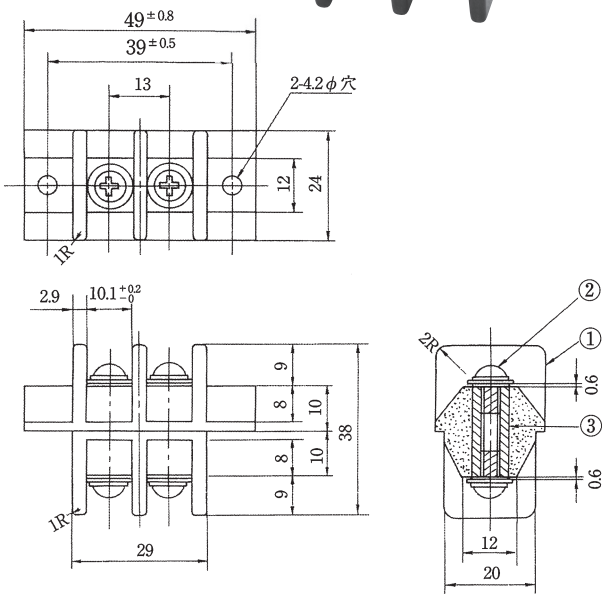

※カバーはスタット方式で取付可能（添付）
（スタットにカバーをネジ止め）

RoHS2対応品

FTS20

規格認定品は品番・仕様が一般品と一部異なりますので、図面の取り交しをお願い致します。

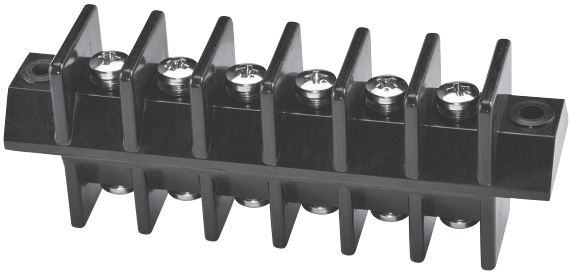

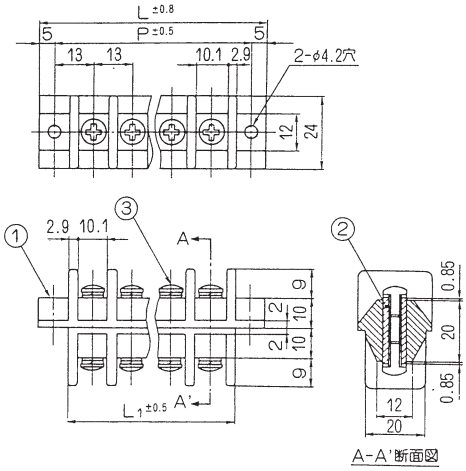

型名の構成

FTS20 − □ C

- FTS20：品名
- □：極数
- C：カバー付き

定格	AC 660V　30A
耐電圧	AC2500V/1分間
絶縁抵抗	DC500V　100MΩ以上
①ブロック	フェノール樹脂（UL94V-0）
②ターミナル	黄銅棒．ニッケルメッキ
③ターミナルネジ	黄銅．M4×0.7×8ℓ　ニッケル ⊕バインド　セムスネジ

※カバーはスタット方式で取付可能（添付）
（スタットにカバーをネジ止め）

極数	2	3	4	5	6	7	8	9	10	12
L	49	62	75	88	101	114	127	140	153	179
P	39	52	65	78	91	104	117	130	143	169
L1	29	42	55	68	81	94	107	120	133	159

RoHS2対応品

FTS6-3

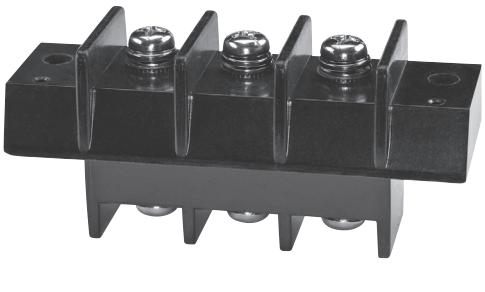

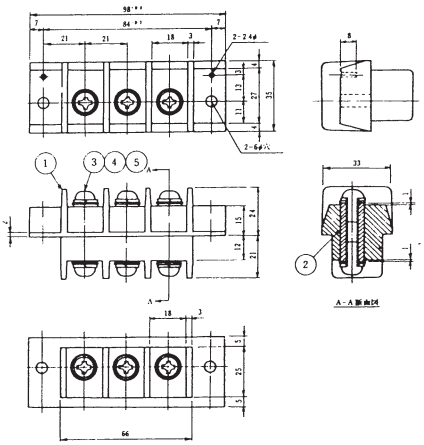

型名の構成

FTS6 − 3　C

- FTS6 − 3：品名
- C：カバー付き

定格	AC 660V　75A
耐電圧	AC2500V/1分間
絶縁抵抗	DC500V　100MΩ以上
①ブロック	フェノール樹脂（UL94V-0）
②ターミナル	黄銅棒．12φニッケルメッキ
③ターミナルネジ	黄銅．M5×0.8×10ℓ　ニッケル ⊕ナベ　Wセムスネジ

※カバーはスタット方式で取付可能（添付）
（スタットにカバーをネジ止め）

RoHS2対応品

FTS2-12

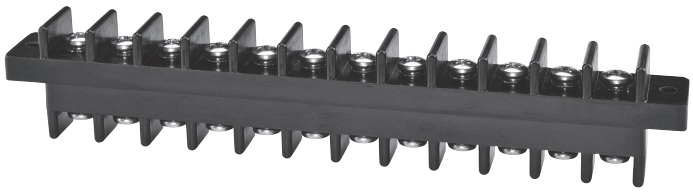

型名の構成

FTS2 ― 12

品名

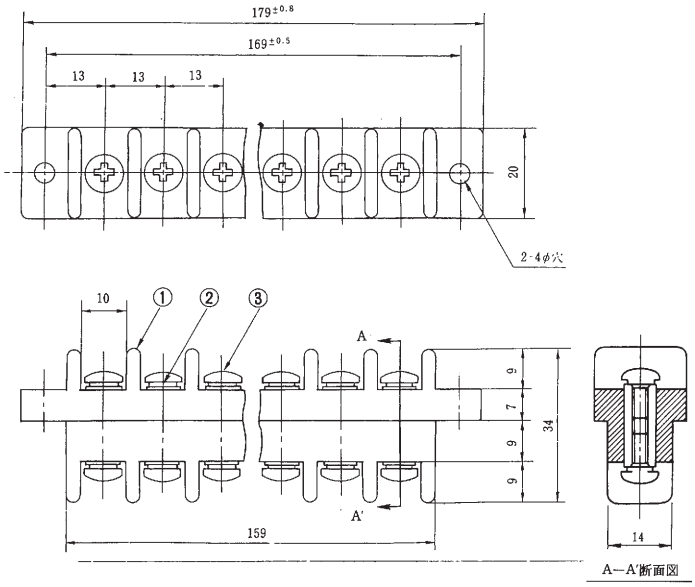

定格	AC 660V　30A
耐電圧	AC2500V/1分間
絶縁抵抗	DC500V　100MΩ以上
①ブロック	フェノール樹脂（UL94V-0）
②ターミナル	黄銅棒．ニッケルメッキ
③ターミナルネジ	黄銅．M4×0.7×8ℓ　ニッケル ⊕バインド　セムスネジ

RoHS2対応品

FTS3

規格認定品は品番・仕様が一般品と一部異なりますので、図面の取り交しをお願い致します。

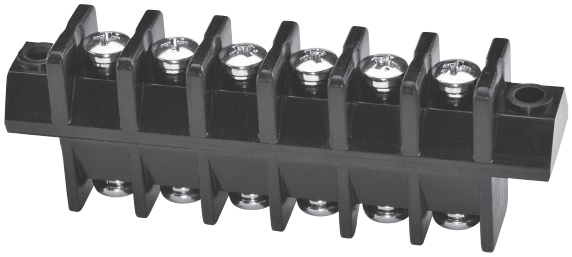

型名の構成

FTS3 ― □　C

品名　極数　カバー付き

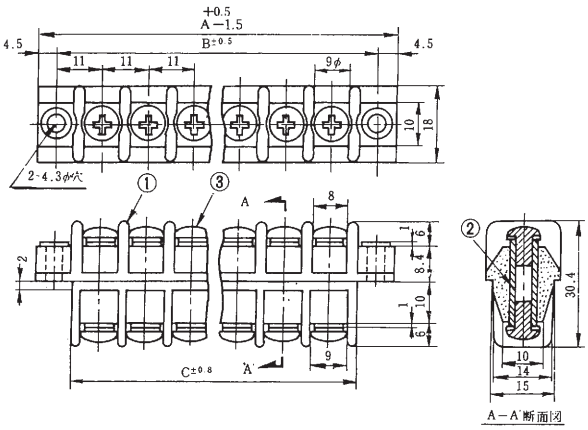

定格	AC 660V　20A
耐電圧	AC2500V/1分間
絶縁抵抗	DC500V　100MΩ以上
①ブロック	フェノール樹脂（UL94V-0）
②ターミナル	黄銅棒．ニッケルメッキ
③ターミナルネジ	黄銅．M4×0.7×8ℓ　ニッケル ⊕バインド　セムスネジ

※カバーはスタット方式で取付可能（添付）
（スタットにカバーをネジ止め）

極数	1	2	3	4	5	6	7	8	9	10	11	12	13	14	15	16	17	18	19	20	21	22
A	31	42	53	64	75	86	97	108	119	130	141	152	163	174	185	196	207	218	229	240	251	262
B	22	33	44	55	66	77	88	99	110	121	132	143	154	165	176	187	198	209	220	231	242	253
C	13	24	35	46	57	68	79	90	101	112	123	134	145	156	167	178	189	200	211	222	233	244

RoHS2対応品

FTS4

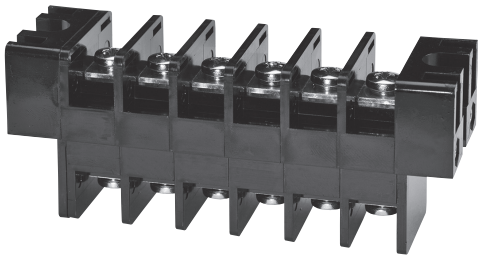

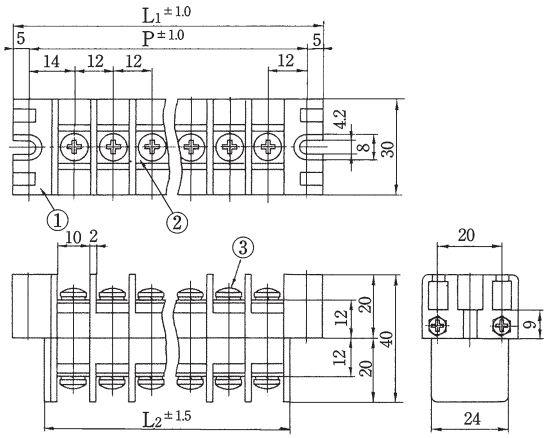

型名の構成

FTS4 − □ C

- FTS4：品名
- □：極数
- C：カバー付き（Cイッシキ）

定格	AC 660V. 50A
耐電圧	AC2500V/1分間
絶縁抵抗	DC500V 500MΩ以上
① ブロック	ポリカーボネート(UL94V-0)
② ターミナル	アルミニウム棒10□
③ターミナルネジ	黄銅、M4×0.7×8ℓ ニッケル ⊕（バインド）セムスネジ

※ターミナル黄銅可能

ターミナル部	アルミニウム	黄銅
型名	FTS4	FTS4B

※型名指示無い場合アルミニウム

※カバーはスタット方式で取付可能（添付）
（スタットにカバーをネジ止め）

極数	1	2	3	4	5	6	7	8	9	10	11	12	13	14	15	16	17	18	19	20
全長(L1)	36	48	60	72	84	96	108	120	132	144	156	168	180	192	204	216	228	240	252	264
全長(L2)	16	28	40	52	64	76	88	100	112	124	136	148	160	172	184	196	208	220	232	244
取付ピッチ(P)	26	38	50	62	74	86	98	110	122	134	146	158	170	182	194	206	218	230	242	254

RoHS2対応品

FTS5

規格認定品は品番・仕様が一般品と一部異なりますので、図面の取り交しをお願い致します。

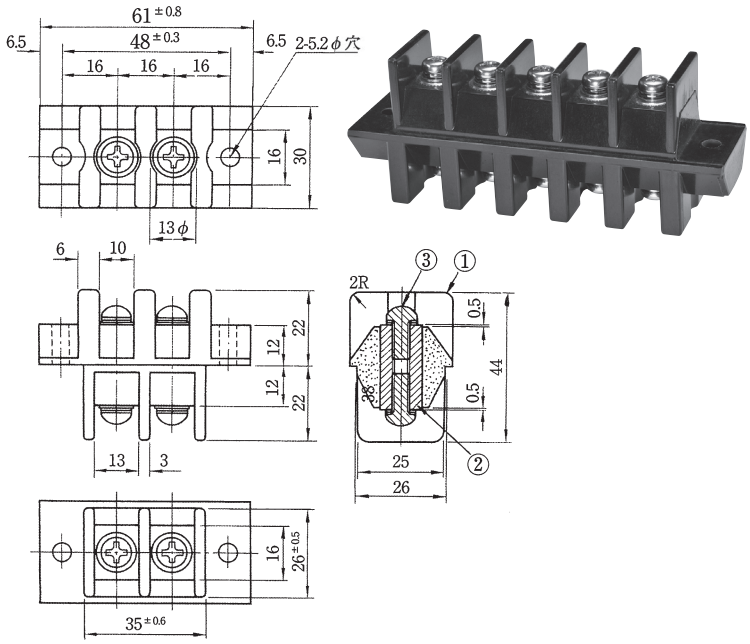

型名の構成

FTS5 − □ C

- FTS5：品名
- □：極数
- C：カバー付き（Cイッシキ）

定格	AC 660V. 75A
耐電圧	AC2500V/1分間
絶縁抵抗	DC500V 100MΩ以上
① ブロック	フェノール樹脂(UL94V-0)
② ターミナル	黄銅棒.12φニッケルメッキ
③ターミナルネジ	黄銅、M5×0.8×10ℓ ニッケル ⊕（バインド）Wセムスネジ

極数	2	3	4	5	6	7	8	9	10	12
A	61	77	93	109	125	141	157	173	189	221
B	48	64	80	96	112	128	144	160	176	208
C	35	51	67	83	99	115	131	147	163	195

※カバーはスタット方式で取付可能（添付）
（スタットにカバーをネジ止め）

RoHS2対応品

FTS9A-4

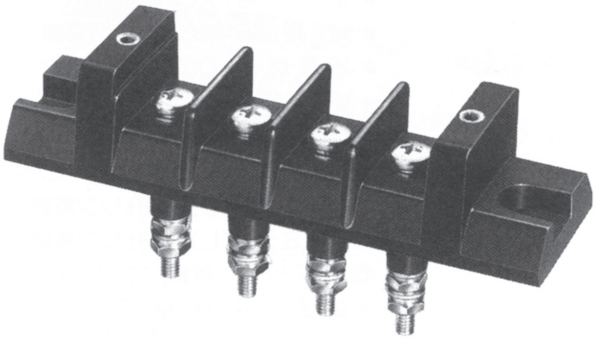

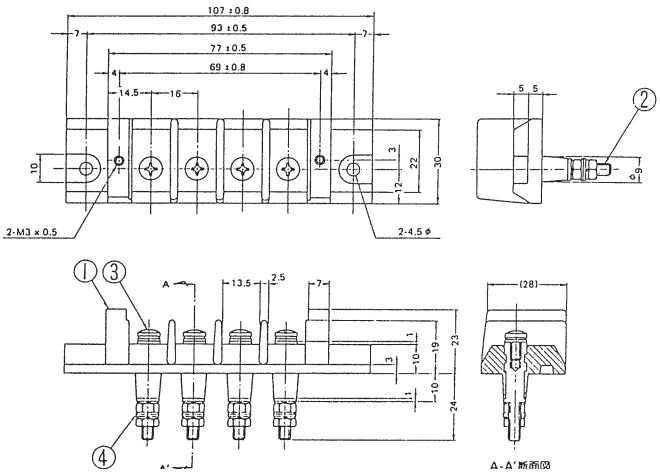

型名の構成

FTS9 A − 4 C

- FTS9：品名
- A：ターミナル形状
- 4：極数
- C：カバー付き

定格	AC 250V 50A
耐電圧	AC2500V/1分間
絶縁抵抗	DC500V 500MΩ以上
① ブロック	フェノール樹脂（UL94V-0）
② ターミナル	黄銅棒．ニッケルメッキ
③ターミナルネジ	黄銅、M4×0.7×8ℓ ニッケル ⊕バインド Wセムスネジ
④ 四角ナット	黄銅、M4 ニッケルメッキ

※カバーは塩ビの平板を使用、取付可能（添付）
（本体にカバーをネジ止め）

※カバーは塩ビの平板を使用、取付可能（添付）
（本体にカバーをネジ止め）

RoHS2対応品

FTS9B-4

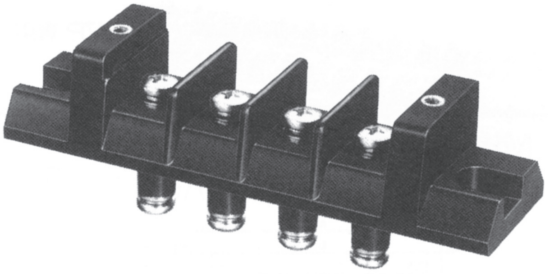

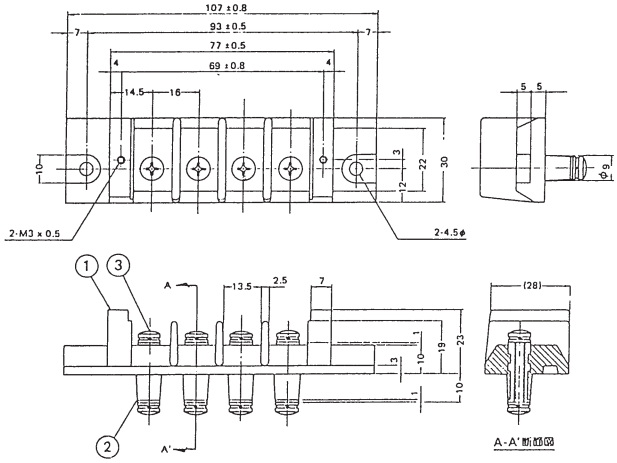

型名の構成

FTS9 B − 4 C

- FTS9：品名
- B：ターミナル形状
- 4：極数
- C：カバー付き

定格	AC 250V 50A
耐電圧	AC2500V/1分間
絶縁抵抗	DC500V 500MΩ以上
① ブロック	フェノール樹脂（UL94V-0）
② ターミナル	黄銅棒．ニッケルメッキ
③ターミナルネジ	黄銅、M4×0.7×8ℓ ニッケル ⊕バインド Wセムスネジ
④ 四角ナット	黄銅、M4 ニッケルメッキ

※カバーは塩ビの平板を使用、取付可能（添付）
（本体にカバーをネジ止め）

M158

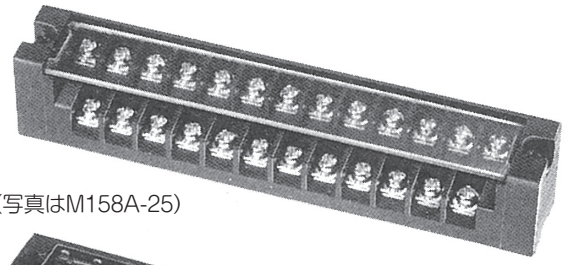

(写真はM158A-25)

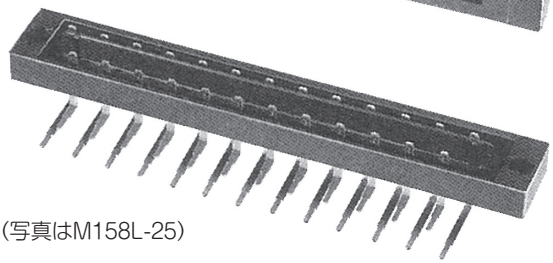

(写真はM158L-25)

型名の構成

M158A - □ CB

- M158A：品名
- □：極数
- CB：カバー付き（25P・37Pのみ）

M158 □ — □

- M158：品名
- □：ターミナル形状
- □：極数

極数	A	B	C	D
21	126	117	95	108
25	145	136	114	127
33	183	174	152	165
37	202	193	171	184

M158A

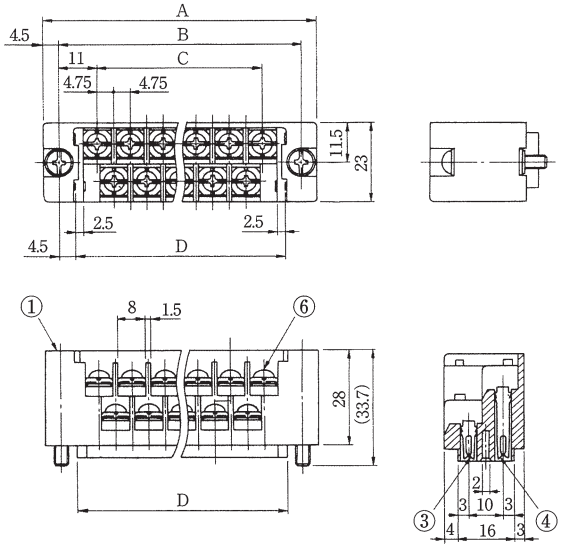

定格	AC 250V. 10A
耐電圧	AC2200V/1分間
絶縁抵抗	DC500V 1000MΩ以上
接触抵抗	6mΩ以下
① ブロック	PBT(UL94V-0)
② コンタクト	0.8t黄銅条、無光沢スズメッキ
③ターミナル(S)	0.8tリン青銅、無光沢スズメッキ
④ターミナル(L)	0.8tリン青銅、無光沢スズメッキ
⑤ スタット	黄銅、ニッケルメッキ
⑥ 端子ネジ	黄銅、M3.5×0.6×7ℓ ニッケルメッキ　7.8角 ⊕（ナベ）フリー端子ネジ

※コンタクト形状＝A, C・D, L

※カバー取付可能（25P, 37P 専用カバー有り）

※カバー取付の場合極数の末尾にCBを付ける

コンタクト形状は下記よりお選びください。

M158C・D

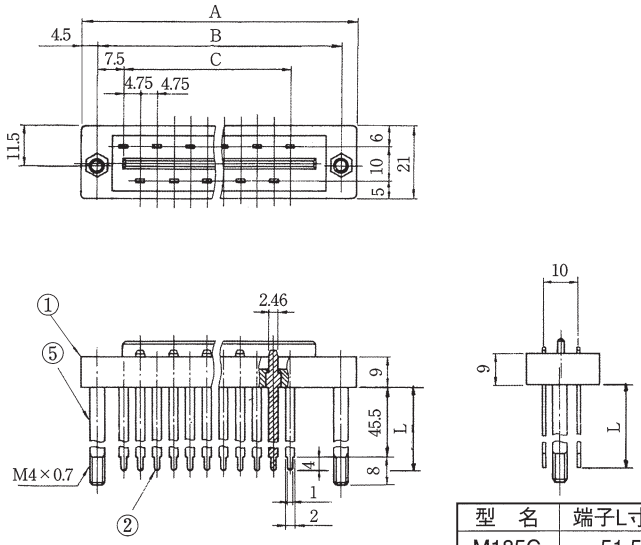

型　名	端子L寸法
M185C	51.5
M185D	13.0

M158L

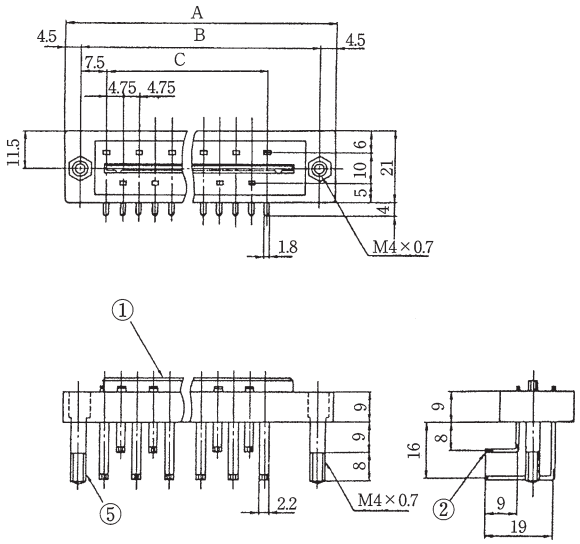

M165

規格認定品は品番・仕様が一般品と一部異なりますので、図面の取り交しをお願い致します。

型名の構成

M165 - □ C

- M165：品名
- □：極数
- C：カバー付き

定格	AC 250V. 8A
耐電圧	AC2000V/1分間
絶縁抵抗	DC500V 2000MΩ以上
接触抵抗	10mΩ以下
① ブロック	PBT(UL94V-0)
②セッショクヘン	0.4tリン青銅、金メッキ
③ 端子ネジ	鉄、M3.5×0.6×7ℓ ニッケルメッキ　7角 ⊕（ナベ）フリー端子ネジ

※カバー付は記名紙付（添付）
※極数 20p, 30p, 38p
※固定バンド保持機能可能（型名M165T）

M165

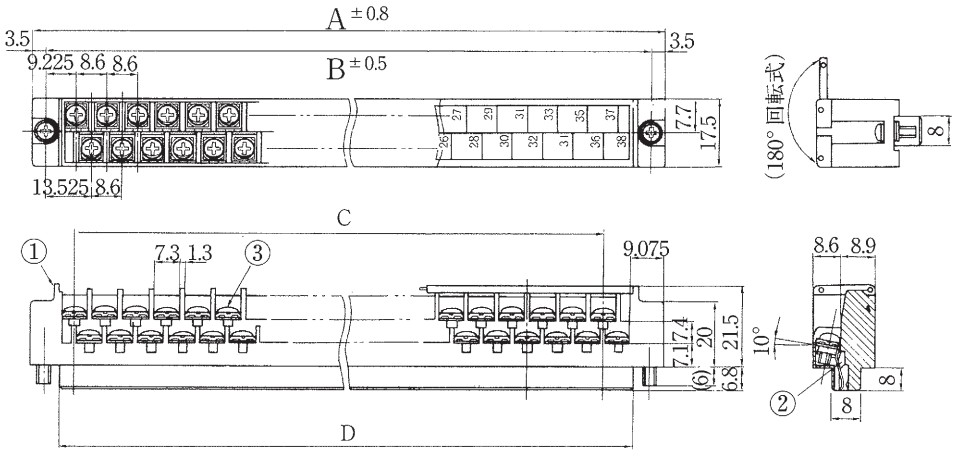

M165T

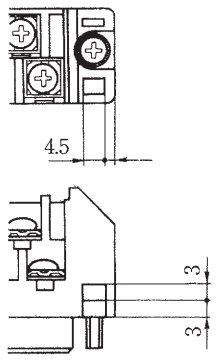

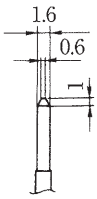

基板側面図

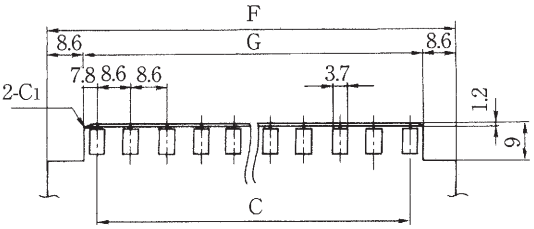

プリント基板加工例

注）基板の裏側には、接触部が表側と逆になる。

極数	A	B	C	D	F	G
20	107.15	100.15	77.4	91.7	105.7	88.7
30	150.15	143.15	120.4	134.7	148.7	131.7
38	184.55	177.55	154.8	169.1	183.1	166.1

RoHS2対応品

M167

規格認定品は品番・仕様が一般品と一部異なりますので、図面の取り交しをお願い致します。

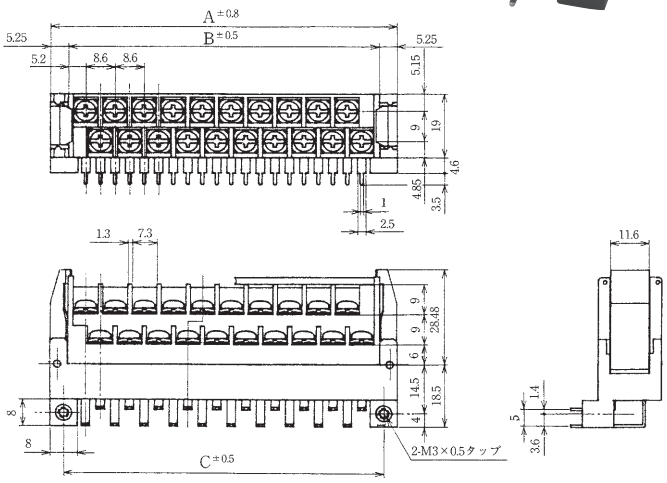

型名の構成

M167 - □

品名　極数

定格	AC 250V. 6A
耐電圧	AC2000V/1分間
絶縁抵抗	DC500V 2000MΩ以上
接触抵抗	10mΩ以下
①ブロック	PBT(UL94V-0)
②セッショクヘン	0.4tリン青銅、金メッキ
③端子ネジ	鉄、M3.5×0.6×7ℓ ニッケルメッキ　7角 ⏚（ナベ）フリー端子ネジ

※標準カバー付き

極数	A	B	C
18	94.1	83.6	86
20	102.6	92.1	94.6

RoHS2対応品

M169-10

規格認定品は品番・仕様が一般品と一部異なりますので、図面の取り交しをお願い致します。

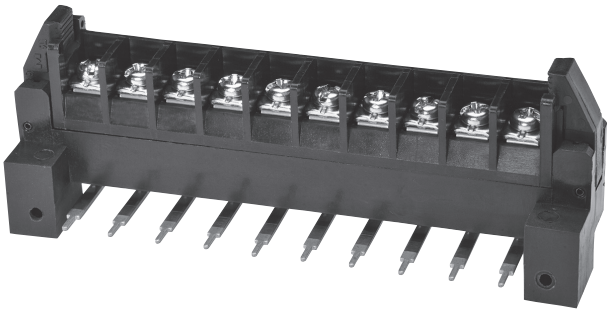

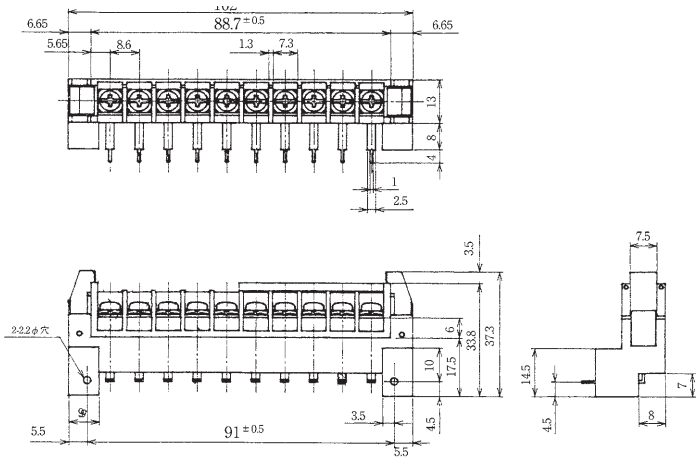

型名の構成

M169-10

品名

定格	AC 250V. 6A
耐電圧	AC2000V/1分間
絶縁抵抗	DC500V 2000MΩ以上
接触抵抗	10mΩ以下
①ブロック	PBT(UL94V-0)
②セッショクヘン	0.4tリン青銅、金メッキ
③端子ネジ	鉄、M3.5×0.6×7ℓ ニッケルメッキ　7角 ⏚（ナベ）フリー端子ネジ

※標準カバー付き

M366-20

ネジ脱落防止機能付
カードエッヂコネクタ端子台

型名の構成

M366-20 C

- M366-20 → 品名
- C → カバー付き

定格	AC 250V. 15A
耐電圧	AC2000V/1分間
絶縁抵抗	DC500V 2000MΩ以上
接触抵抗	10mΩ以下
①ブロック	PBT(UL94V-0)
②セッショクヘン	0.4tリン青銅、部分金メッキ
③ターミナルネジ	鉄、M3.5×6ℓ ニッケルメッキ　6.8角 ⊕（ナベ）ネジ脱落防止機能付き

※ネジアップホールド時の開口部寸法2.5mmを確保
※カバー取付可能（添付）

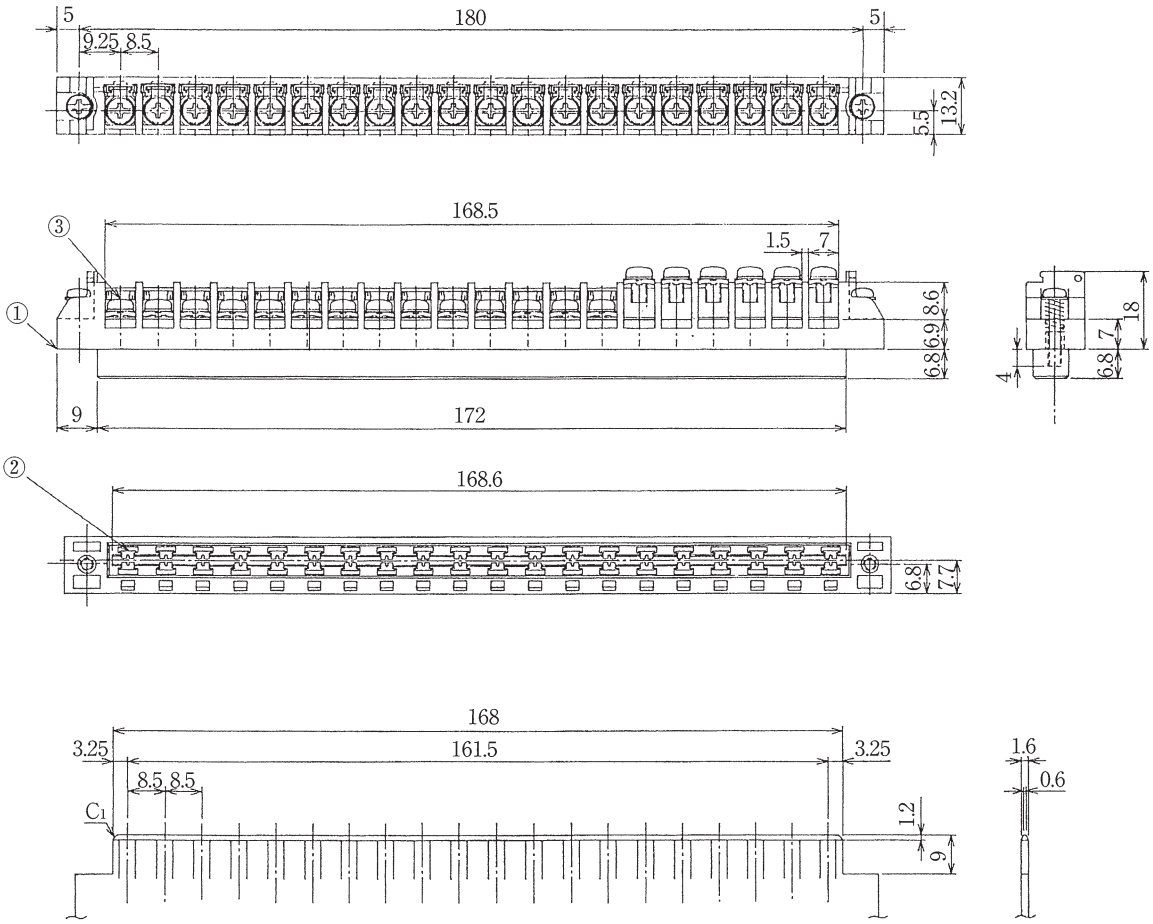

M342-38

ネジ脱落防止機能付

ツービースカードエッヂコネクタ端子台

型名の構成

M342-38 C

M342-38 → 品名

C → カバー付き

定格	AC 250V. 8A
耐電圧	AC2000V/1分間
絶縁抵抗	DC500V 2000MΩ以上
接触抵抗	15mΩ以下
①ブロック	PBT(UL94V-0)
②セッショクヘン	0.4tリン青銅、部分金メッキ
③ターミナルネジ	鉄、M3.5×6ℓ ニッケルメッキ　6.8角 ⊕（ナベ）ネジ脱落防止機能付き

※ネジアップホールド時の開口部寸法:2.5mmを確保

※カバー取付可能（添付）

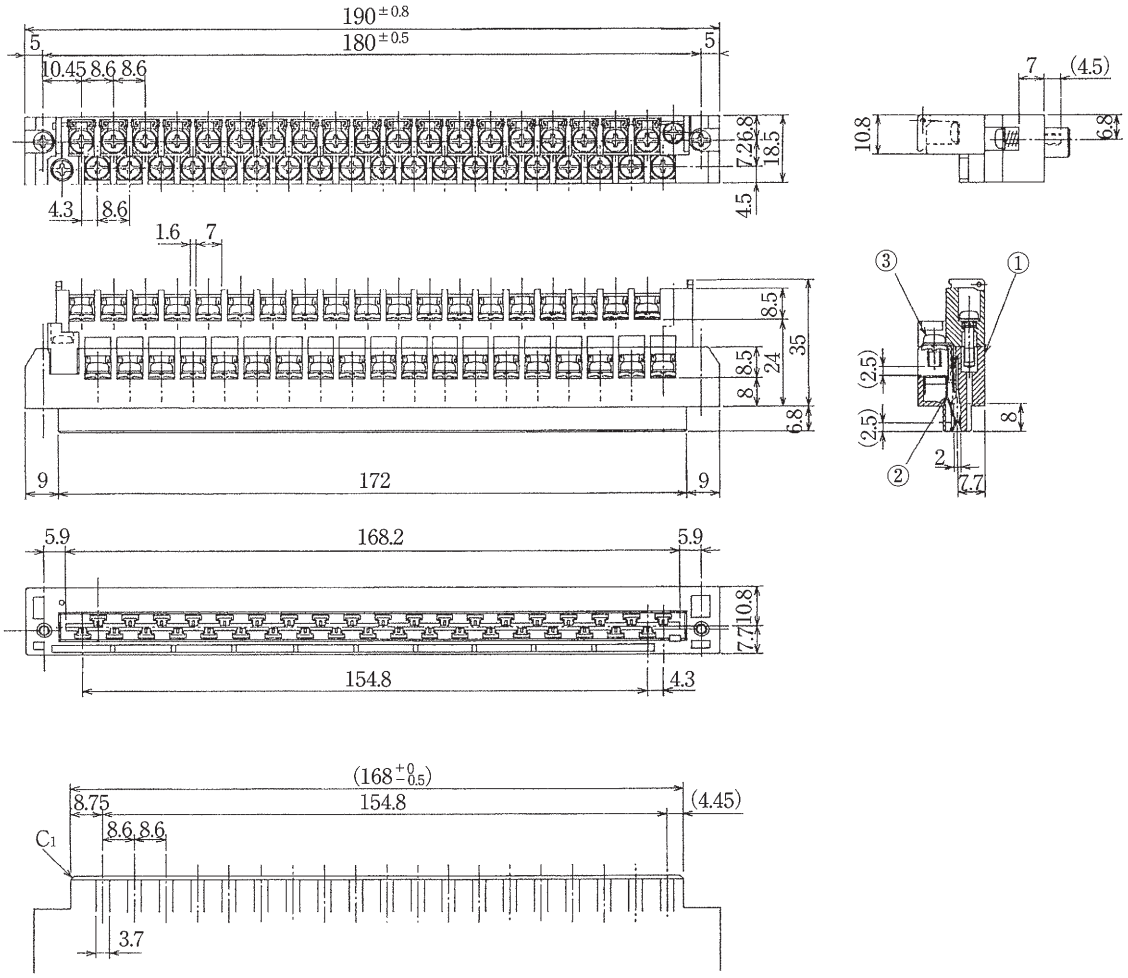

プリント基板加工例　t1.6

注）基板の裏側には、接触部が左右逆となります。

M290-37

規格認定品は品番・仕様が一般品と一部異なりますので、図面の取り交しをお願い致します。

定格	AC 250V　8A
耐電圧	AC2000V/1分間
絶縁抵抗	DC500V　2000MΩ以上
接触抵抗	10mΩ以下
① ブロック	PBT（UL94V-0）
② コンタクト	0.8t黄銅条．金メッキ
③セッショクヘン	0.4tリン青銅．金メッキ
④ 端子ネジ	鉄、M3×0.5×6ℓ． ニッケルメッキ ⊕（ナベ）フリー端子ネジ
⑤ 取付金具	黄銅．ニッケルメッキ

※標準カバー付き

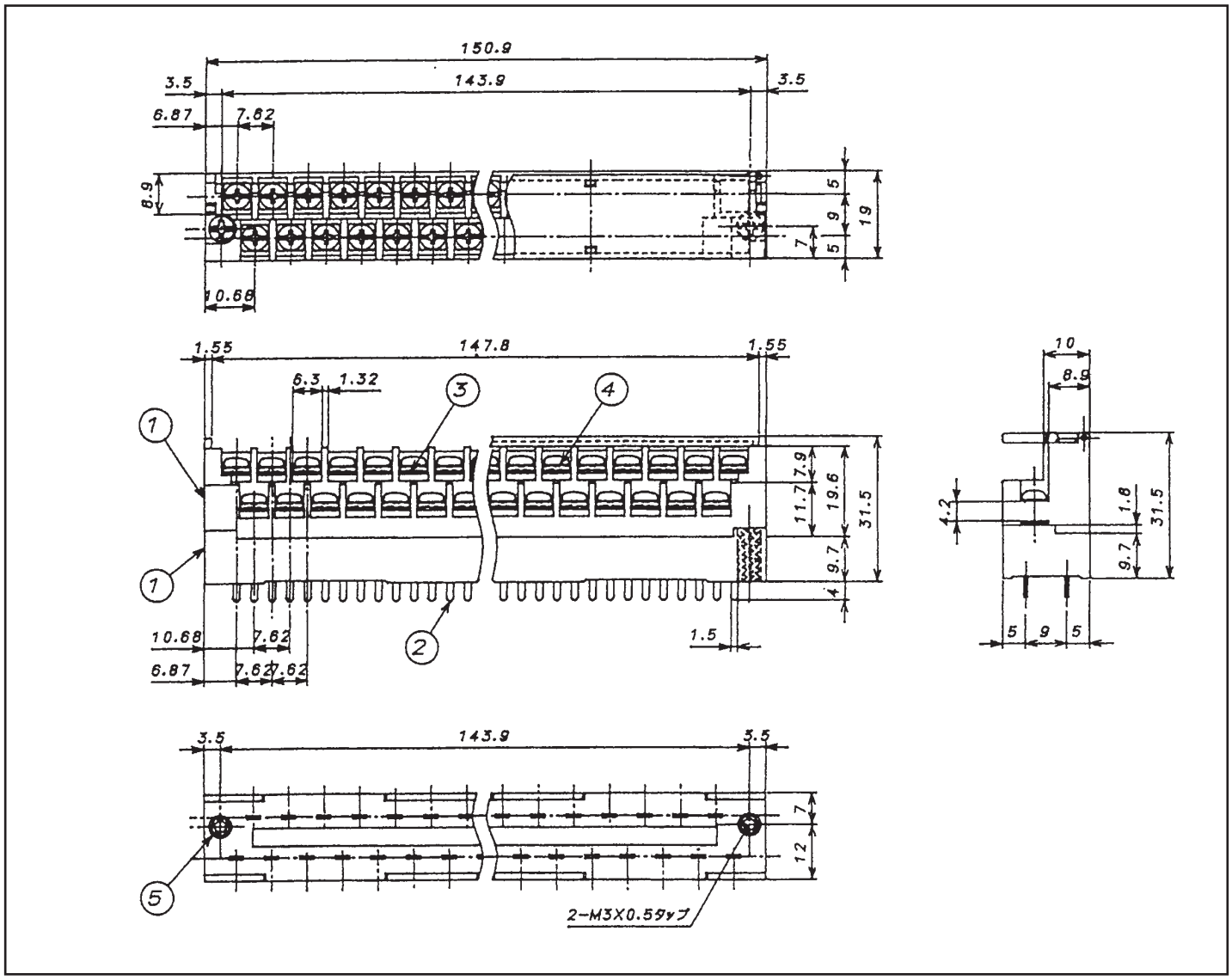

RoHS2対応品

ET103

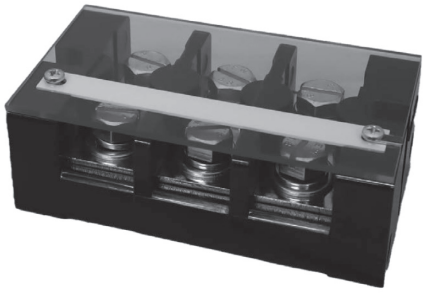

型名の構成

ET103 - □

品名　極数

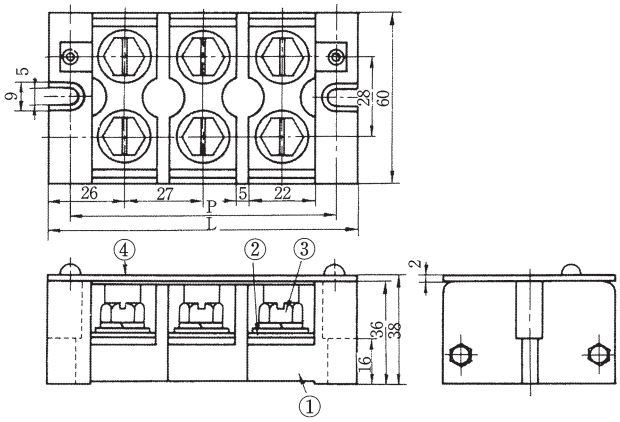

定格	AC 660V. 100A
耐電圧	AC2200V/1分間
絶縁抵抗	DC500V 100MΩ以上
①ブロック	フェノール樹脂(UL94V-0)
②ターミナル	4.0t黄銅板. ニッケルメッキ
③ターミナルネジ	黄銅、M8×1.25×16ℓ ㊀六角ボルトスリワリ付 三価クロメート
④カバー	2t塩ビ(透明)(UL94V-0)

※標準カバー付

極数	1	2	3	4	5	6	7	8	9	10	11	12
全長(L)	52	79	106	133	160	187	214	241	268	295	322	349
取付ピッチ(P)	36	63	90	117	144	171	198	225	252	279	306	333

RoHS2対応品

ET104

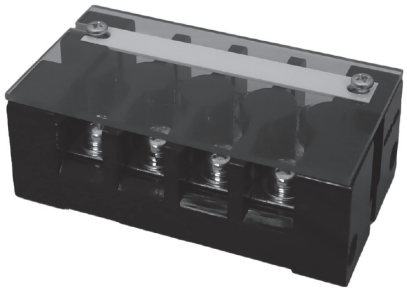

型名の構成

ET104 - □

品名　極数

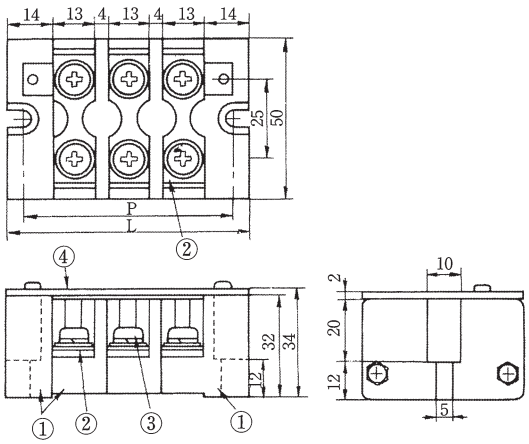

定格	AC 660V. 60A
耐電圧	AC2200V/1分間
絶縁抵抗	DC500V 100MΩ以上
①ブロック	フェノール樹脂(UL94V-0)
②ターミナル	3.0t黄銅板. ニッケルメッキ
③ターミナルネジ	鋼、M5×12ℓ ㊉(ナベ)三価クロメート
④カバー	2t塩ビ(透明)(UL94V-0)

※標準カバー付

極数	1	2	3	4	5	6	7	8	9	10	11	12	13	14
全長(L)	41	58	75	92	109	126	143	160	177	194	211	228	245	262
取付ピッチ(P)	31	48	65	82	99	116	133	150	167	184	201	218	235	252

RoHS2対応品

SBB101

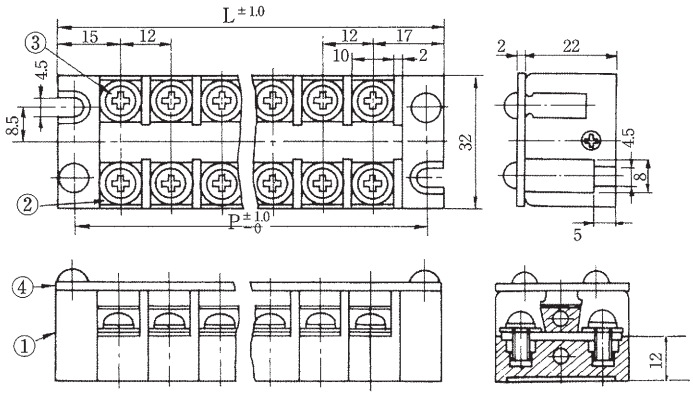

型名の構成

SBB101 - □

極数

定　　格	AC 250V. 30A
耐　電　圧	AC2000V/1分間
絶 縁 抵 抗	DC500V 100MΩ以上
① ブ ロ ッ ク	フェノール樹脂(UL94V-0)
②ターミナル	2.0t黄銅条.　ニッケルメッキ
③ターミナルネジ	黄銅、M4×0.7×10ℓ ニッケル ⊕（ナベ）Wセムスネジ
④カ　バ　ー	2t塩ビ(透明)(UL94V-0)

※標準カバー付

極　数	1	2	3	4	5	6	7	8	9	10	11	12	13	14	15	16	17	18	19	20
全　長(L)		44	56	68	80	92	104	116	128	140	152	164	176	188	200	212	224	236	248	260
取付ピッチ(P)		36	48	60	72	84	96	108	120	132	144	156	168	180	192	204	216	228	240	252

RoHS2対応品

SBB102

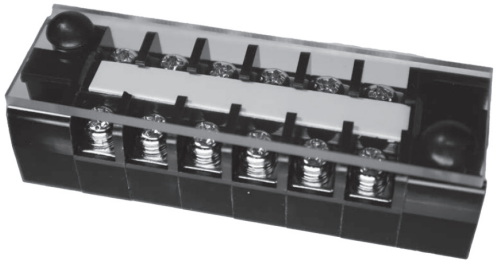

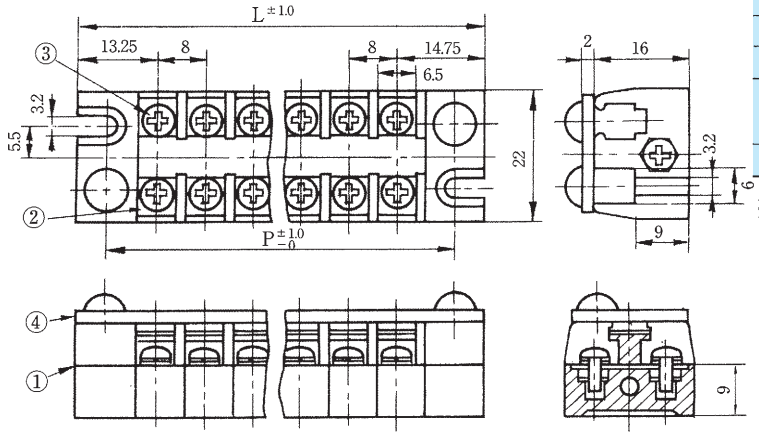

型名の構成

SBB102 - □

極数

定　　格	AC 250V. 20A
耐　電　圧	AC2000V/1分間
絶 縁 抵 抗	DC500V 100MΩ以上
① ブ ロ ッ ク	フェノール樹脂(UL94V-0)
②ターミナル	1.0t黄銅条.　ニッケルメッキ
③ターミナルネジ	黄銅、M3×0.5×6ℓ ニッケル ⊕（ナベ）Wセムスネジ
④カ　バ　ー	2t塩ビ(透明)(UL94V-0)

※標準カバー付

極　数	1	2	3	4	5	6	7	8	9	10	11	12	13	14	15	16	17	18	19	20
全　長(L)		36	44	52	60	68	76	84	92	100	108	116	124	132	140	148	156	164	172	180
取付ピッチ(P)		26	34	42	50	58	66	74	82	90	98	106	114	122	130	138	146	154	162	170

RoHS2対応品

101シリーズ

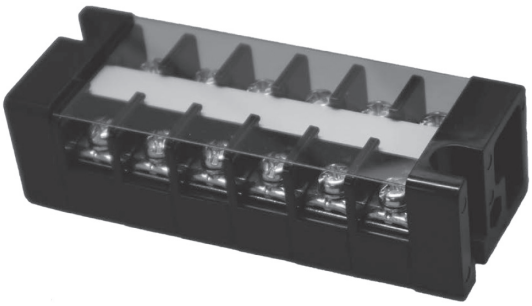

型名の構成

101 - □

品名　極数

定格	AC 250V. 30A（WTT, WTB, KF） AC 250V. 15A（STB, KH）
耐電圧	AC2000V/1分間
絶縁抵抗	DC500V 100MΩ以上
①ブロック	フェノール樹脂（UL94V-0）
②ターミナル	（タブ#250）:黄銅条．錫メッキ
③ターミナルネジ	黄銅、M4×0.7×10ℓ ニッケル ⊕（ナベ）Wセムスネジ
④カバー	2t塩ビ（透明）（UL94V-0）

※標準カバー付

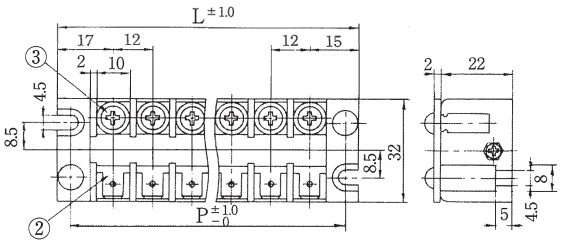

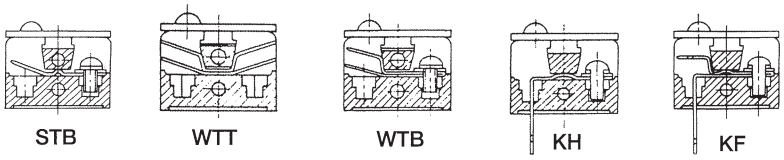

極数	1	2	3	4	5	6	7	8	9	10	11	12	13	14	15	16	17	18	19	20
全長（L）		44	56	68	80	92	104	116	128	140	152	164	176	188	200	212	224	236	248	260
取付ピッチ（P）		36	48	60	72	84	96	108	120	132	144	156	168	180	192	204	216	228	240	252

RoHS2対応品

102シリーズ

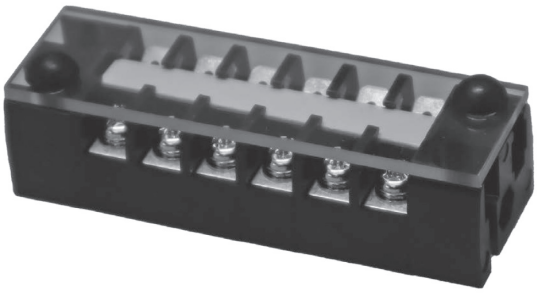

型名の構成

102 - □

品名　極数

定格	AC 250V. 20A（WTT, WTB） AC 250V. 10A（STB）
耐電圧	AC2000V/1分間
絶縁抵抗	DC500V 100MΩ以上
①ブロック	フェノール樹脂（UL94V-0）
②ターミナル	（タブ#187）:黄銅条．錫メッキ
③ターミナルネジ	黄銅、M3×0.5×6ℓ ニッケル ⊕（ナベ）Wセムスネジ
④カバー	2t塩ビ（透明）（UL94V-0）

※標準カバー付

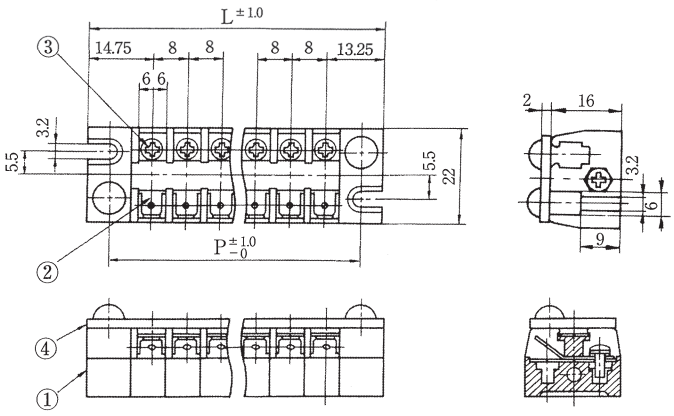

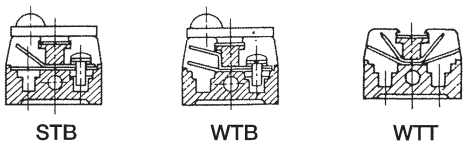

極数	1	2	3	4	5	6	7	8	9	10	11	12	13	14	15	16	17	18	19	20
全長（L）		36	44	52	60	68	76	84	92	100	108	116	124	132	140	148	156	164	172	180
取付ピッチ（P）		26	34	42	50	58	66	74	82	90	98	106	114	122	130	138	146	154	162	170

201シリーズ

型名の構成

201 - □

品名　極数

定　　格	AC 660V. 30A（SBB, WTB, WTT） AC 660V. 15A（STB）
耐　電　圧	AC2500V/1分間
絶縁抵抗	DC500V 100MΩ以上
①ブロック	フェノール樹脂(UL94V-0)
②ターミナル	（タブ#250）:黄銅条.　錫メッキ
③ターミナルネジ	M4×0.7×10ℓ 三価クロメート ⊕（ナベ）フリー端子ネジ
④カバー	塩ビ(透明)(UL94V-0) 板厚0.5～1.0mm

※標準カバー付

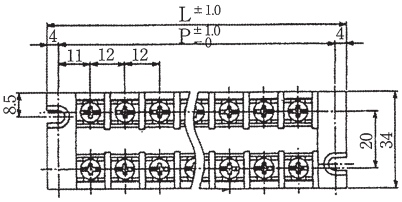

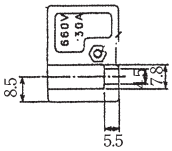

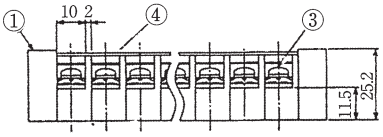

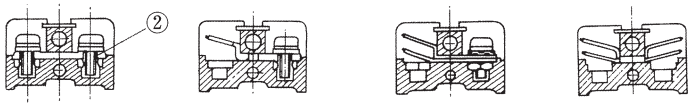

SBB　STB　WTB　WTT

極　数	1	2	3	4	5	6	7	8	9	10	11	12	13	14	15	16	17	18	19	20
全　長(L)		44	56	68	80	92	104	116	128	140	152	164	176	188	200	212	224	236	248	260
取付ピッチ(P)		36	48	60	72	84	96	108	120	132	144	156	168	180	192	204	216	228	240	252

RoHS2対応品

MDH1

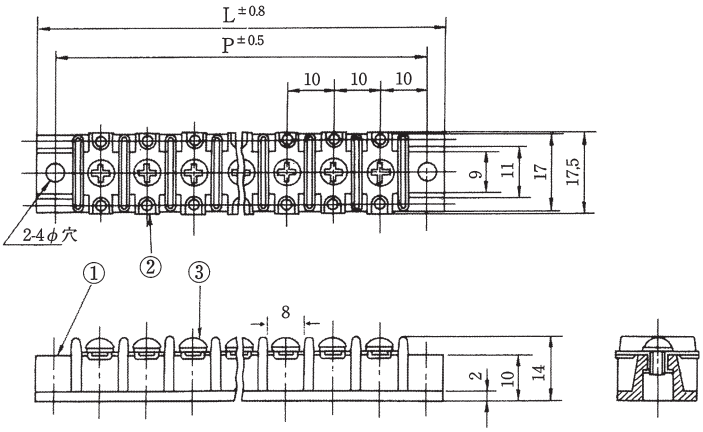

型名の構成

MDH1 - □ C

- □：極数
- C：カバー付き（Cイッシキ）

定格	AC 250V. 15A
耐電圧	AC2000V/1分間
絶縁抵抗	DC500V 100MΩ以上
①ブロック	フェノール樹脂(PM-EE)(94HB)
②ターミナル	0.8t黄銅条. 無光沢スズメッキ
③ターミナルネジ	黄銅、M3×0.5×6ℓ ニッケル ⊕（ナベ）セムスネジ

※UL94V-0製作可
※ターミナルMDH3シリーズ使用可能
注）充電部となり得る金属部が底面に付く場合には必ず絶縁板を設けて下さい。

※カバーはスタット方式で取付可能（添付）
（スタットにカバーをネジ止め）

極数	1	2	3	4	5	6	7	8	9	10	11	12	13	14	15	16	17	18	19	20
全長(L)	28	38	48	58	68	78	88	98	108	118	128	138	148	158	168	178	188	198	208	218
取付ピッチ(P)	20	30	40	50	60	70	80	90	100	110	120	130	140	150	160	170	180	190	200	210

RoHS2対応品

MDH3

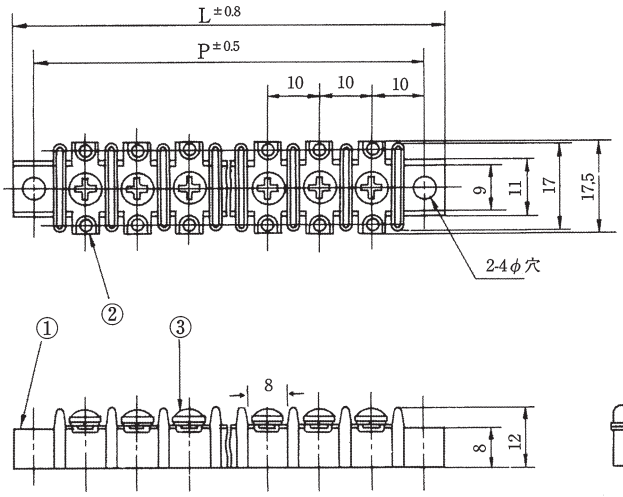

型名の構成

MDH3 - □ C

- □：極数
- C：カバー付き（Cイッシキ）

定格	AC 250V. 15A
耐電圧	AC2000V/1分間
絶縁抵抗	DC500V 100MΩ以上
①ブロック	フェノール樹脂(UL94V-0)
②ターミナル	0.8t黄銅条. 無光沢スズメッキ
③ターミナルネジ	黄銅、M3×0.5×6ℓ ニッケル ⊕（バインド）セムスネジ

注）充電部となり得る金属部が底面に付く場合には必ず絶縁板を設けて下さい。

※カバーはスタット方式で取付可能（添付）
（スタットにカバーをネジ止め）

極数	1	2	3	4	5	6	7	8	9	10	11	12	13	14	15	16	17	18	19	20
全長(L)	28	38	48	58	68	78	88	98	108	118	128	138	148	158	168	178	188	198	208	218
取付ピッチ(P)	20	30	40	50	60	70	80	90	100	110	120	130	140	150	160	170	180	190	200	210

RoHS2対応品

MDH32

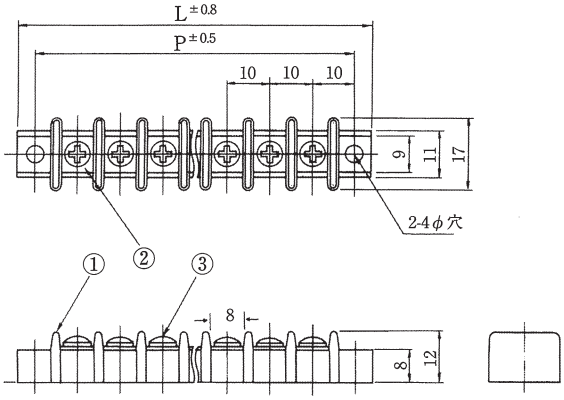

型名の構成

MDH32 - □ C

- □：極数
- C：カバー付き（Cイッシキ）

定格	AC 250V. 10A
耐電圧	AC2000V/1分間
絶縁抵抗	DC500V 100MΩ以上
①ブロック	フェノール樹脂(UL94V-0)
②ターミナル	0.8t黄銅条. 無光沢スズメッキ
③ターミナルネジ	黄銅、M3×0.5×6ℓ ニッケル ⊕（バインド）

注）充電部となり得る金属部が底面に付く場合には必ず絶縁板を設けて下さい。

※カバーはスタット方式で取付可能（添付）
（スタットにカバーをネジ止め）

極数	1	2	3	4	5	6	7	8	9	10	11	12	13	14	15	16	17	18	19	20
全長(L)	28	38	48	58	68	78	88	98	108	118	128	138	148	158	168	178	188	198	208	218
取付ピッチ(P)	20	30	40	50	60	70	80	90	100	110	120	130	140	150	160	170	180	190	200	210

RoHS2対応品

MDH34

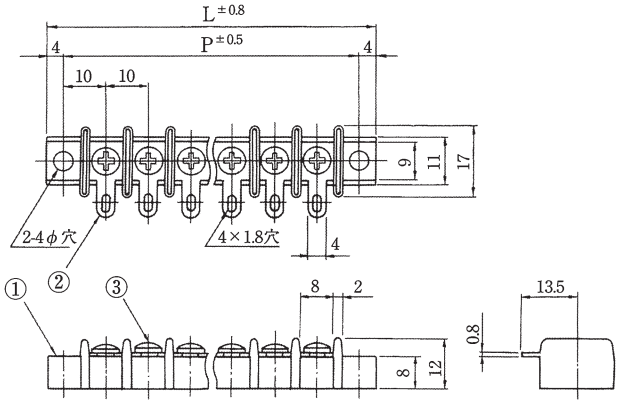

型名の構成

MDH34 - □ C

- □：極数
- C：カバー付き（Cイッシキ）

定格	AC 250V. 15A
耐電圧	AC2000V/1分間
絶縁抵抗	DC500V 100MΩ以上
①ブロック	フェノール樹脂(UL94V-0)
②ターミナル	0.8t黄銅条. 無光沢スズメッキ
③ターミナルネジ	黄銅、M3×0.5×6ℓ ニッケル ⊕（バインド）

注）充電部となり得る金属部が底面に付く場合には必ず絶縁板を設けて下さい。

※カバーはスタット方式で取付可能（添付）
（スタットにカバーをネジ止め）

極数	1	2	3	4	5	6	7	8	9	10	11	12	13	14	15	16	17	18	19	20
全長(L)	28	38	48	58	68	78	88	98	108	118	128	138	148	158	168	178	188	198	208	218
取付ピッチ(P)	20	30	40	50	60	70	80	90	100	110	120	130	140	150	160	170	180	190	200	210

RoHS2対応品

MDH4

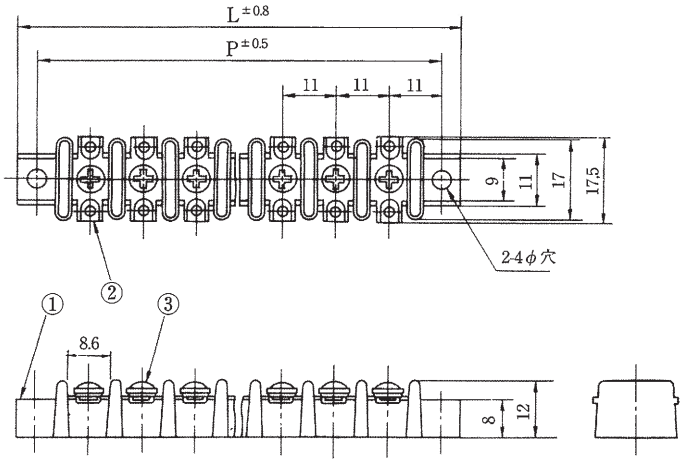

型名の構成

MDH4 - □ C

□：極数
C：カバー付き（Cイッシキ）

定格	AC 250V. 15A
耐電圧	AC2000V/1分間
絶縁抵抗	DC500V 100MΩ以上
①ブロック	フェノール樹脂(UL94V-0)
②ターミナル	0.8t黄銅条. 無光沢スズメッキ
③ターミナルネジ	黄銅、M3×0.5×6ℓ ニッケル ⊕（バインド）セムスネジ

注）充電部となり得る金属部が底面に付く場合には必ず絶縁板を設けて下さい。

※カバーはスタット方式で取付可能（添付）
（スタットにカバーをネジ止め）

極数	1	2	3	4	5	6	7	8	9	10	11	12	13	14	15	16	17	18	19	20	21	22
全長(L)	30	41	52	63	74	85	96	107	118	129	140	151	162	173	184	195	206	217	228	239	250	261
取付ピッチ(P)	22	33	44	55	66	77	88	99	110	121	132	143	154	165	176	187	198	209	220	231	242	253

RoHS2対応品

MDH43

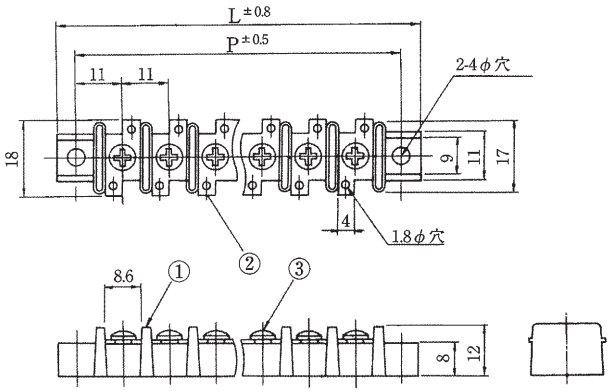

型名の構成

MDH43 - □ C

□：極数
C：カバー付き（Cイッシキ）

定格	AC 250V. 10A
耐電圧	AC2000V/1分間
絶縁抵抗	DC500V 100MΩ以上
①ブロック	フェノール樹脂(UL94V-0)
②ターミナル	0.7t黄銅条. 無光沢スズメッキ
③ターミナルネジ	黄銅、M3×0.5×6ℓ ニッケル ⊕（バインド）

注）充電部となり得る金属部が底面に付く場合には必ず絶縁板を設けて下さい。

※カバーはスタット方式で取付可能（添付）
（スタットにカバーをネジ止め）

極数	1	2	3	4	5	6	7	8	9	10	11	12	13	14	15	16	17	18	19	20	21	22
全長(L)	30	41	52	63	74	85	96	107	118	129	140	151	162	173	184	195	206	217	228	239	250	261
取付ピッチ(P)	22	33	44	55	66	77	88	99	110	121	132	143	154	165	176	187	198	209	220	231	242	253

RoHS2対応品

MDH44

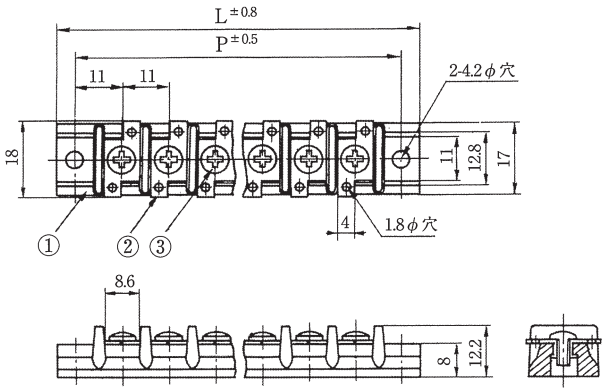

型名の構成

MDH44 - □ C

- □：極数
- C：カバー付き（Cイッシキ）

定格	AC 250V. 10A
耐電圧	AC2000V/1分間
絶縁抵抗	DC500V 100MΩ以上
①ブロック	フェノール樹脂(UL94V-0)
②ターミナル	0.7t黄銅条. 無光沢スズメッキ
③ターミナルネジ	黄銅、M3×0.5×6ℓ ニッケル ⊕（バインド）

注）充電部となり得る金属部が底面に付く場合には必ず絶縁板を設けて下さい。

※カバーはスタット方式で取付可能（添付）
（スタットにカバーをネジ止め）

極数	1	2	3	4	5	6	7	8	9	10	11	12	13	14	15	16	17	18	19	20
全長(L)	31	42	53	64	75	86	97	108	119	130	141	152	163	174	185	196	207	218	229	240
取付ピッチ(P)	22	33	44	55	66	77	88	99	110	121	132	143	154	165	176	187	198	209	220	231

RoHS2対応品

MDH45-H

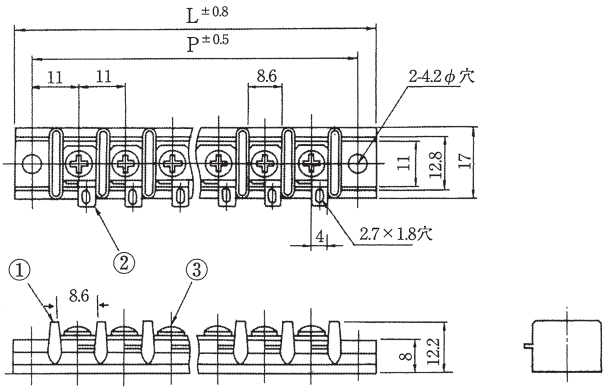

型名の構成

MDH45 - □ H C

- □：極数
- C：カバー付き（Cイッシキ）

定格	AC 250V. 15A
耐電圧	AC2000V/1分間
絶縁抵抗	DC500V 100MΩ以上
①ブロック	フェノール樹脂(UL94V-0)
②ターミナル	0.8t黄銅条. 無光沢スズメッキ
③ターミナルネジ	黄銅、M3.5×0.6×6ℓ ニッケル ⊕（バインド）

注）充電部となり得る金属部が底面に付く場合には必ず絶縁板を設けて下さい。

※カバーはスタット方式で取付可能（添付）
（スタットにカバーをネジ止め）

極数	1	2	3	4	5	6	7	8	9	10	11	12	13	14	15	16	17	18	19	20
全長(L)	31	42	53	64	75	86	97	108	119	130	141	152	163	174	185	196	207	218	229	240
取付ピッチ(P)	22	33	44	55	66	77	88	99	110	121	132	143	154	165	176	187	198	209	220	231

RoHS2対応品

MDH48

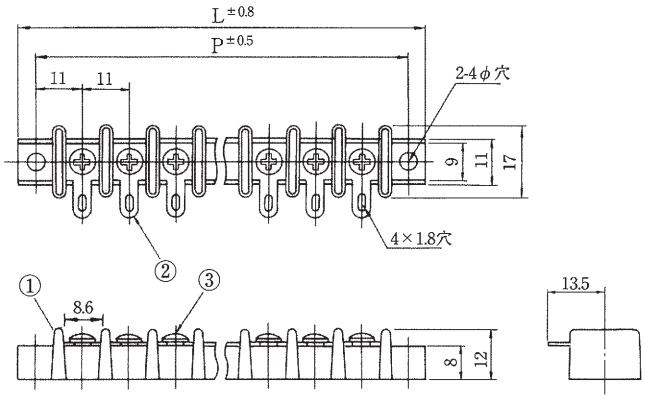

型名の構成

MDH48 - □ C

- □：極数
- C：カバー付き（Cイッシキ）

定格	AC 250V. 15A
耐電圧	AC2000V/1分間
絶縁抵抗	DC500V 100MΩ以上
①ブロック	フェノール樹脂(UL94V-0)
②ターミナル	0.8t黄銅条. 無光沢スズメッキ
③ターミナルネジ	黄銅、M3×0.5×6ℓ ニッケル ⊕（バインド）

注）充電部となり得る金属部が底面に付く場合には必ず絶縁板を設けて下さい。

※カバーはスタット方式で取付可能（添付）
（スタットにカバーをネジ止め）

極数	1	2	3	4	5	6	7	8	9	10	11	12	13	14	15	16	17	18	19	20	21	22
全長(L)	30	41	52	63	74	85	96	107	118	129	140	151	162	173	184	195	206	217	228	239	250	261
取付ピッチ(P)	22	33	44	55	66	77	88	99	110	121	132	143	154	165	176	187	198	209	220	231	242	253

RoHS2対応品

MDH410

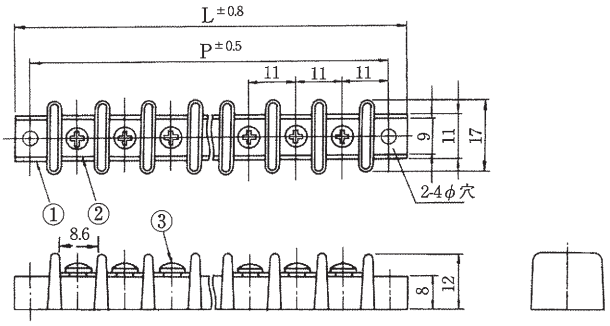

型名の構成

MDH410 - □ C

- □：極数
- C：カバー付き（Cイッシキ）

定格	AC 250V. 10A
耐電圧	AC2000V/1分間
絶縁抵抗	DC500V 100MΩ以上
①ブロック	フェノール樹脂(UL94V-0)
②ターミナル	0.6t黄銅条. 無光沢スズメッキ
③ターミナルネジ	黄銅、M3×0.5×6ℓ ニッケル ⊕（ナベ）セムスネジ

注）充電部となり得る金属部が底面に付く場合には必ず絶縁板を設けて下さい。

※カバーはスタット方式で取付可能（添付）
（スタットにカバーをネジ止め）

極数	1	2	3	4	5	6	7	8	9	10	11	12	13	14	15	16	17	18	19	20	21	22
全長(L)	30	41	52	63	74	85	96	107	118	129	140	151	162	173	184	195	206	217	228	239	250	261
取付ピッチ(P)	22	33	44	55	66	77	88	99	110	121	132	143	154	165	176	187	198	209	220	231	242	253

MDH5

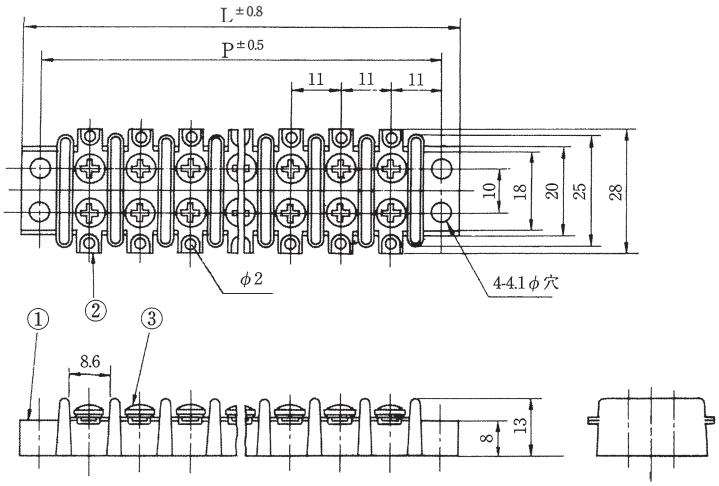

型名の構成

MDH5 - □ C

- □：極数
- C：カバー付き（Cイッシキ）

定格	AC 250V. 15A
耐電圧	AC2000V/1分間
絶縁抵抗	DC500V 100MΩ以上
①ブロック	フェノール樹脂(UL94V-0)
②ターミナル	0.8t黄銅条. 無光沢スズメッキ
③ターミナルネジ	黄銅、M3×0.5×6ℓ ニッケル ⊕（バインド）セムスネジ

注）充電部となり得る金属部が底面に付く場合には必ず絶縁板を設けて下さい。

※カバーはスタット方式で取付可能（添付）
（スタットにカバーをネジ止め）

極数	1	2	3	4	5	6	7	8	9	10	11	12	13	14	15	16	17	18	19	20	21	22
全長(L)	30	41	52	63	74	85	96	107	118	129	140	151	162	173	184	195	206	217	228	239	250	261
取付ピッチ(P)	22	33	44	55	66	77	88	99	110	121	132	143	154	165	176	187	198	209	220	231	242	253

MDH6

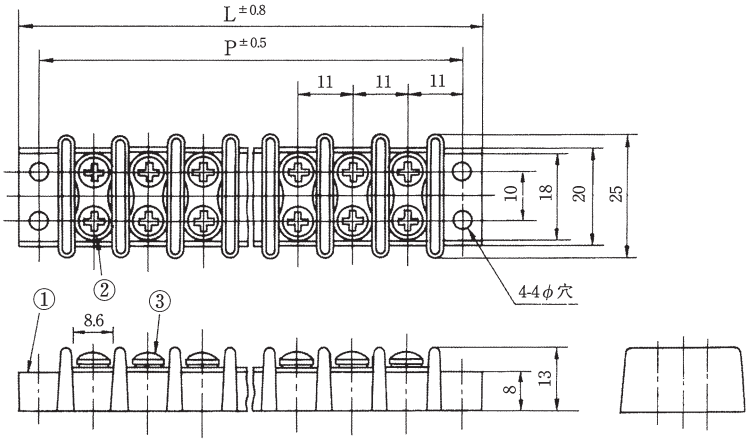

型名の構成

MDH6 - □ C

- □ → 極数
- C → カバー付き（Cイッシキ）

定格	AC 250V. 15A
耐電圧	AC2000V/1分間
絶縁抵抗	DC500V 100MΩ以上
①ブロック	フェノール樹脂（UL94V-0）
②ターミナル	0.7t黄銅条. 無光沢スズメッキ
③ターミナルネジ	黄銅、M3×0.5×6ℓ ニッケル ⊕（バインド）セムスネジ

注）充電部となり得る金属部が底面に付く場合には必ず絶縁板を設けて下さい。

※カバーはスタット方式で取付可能（添付）
（スタットにカバーをネジ止め）

極数	1	2	3	4	5	6	7	8	9	10	11	12	13	14	15	16	17	18	19	20	21	22
全長（L）	30	41	52	63	74	85	96	107	118	129	140	151	162	173	184	195	206	217	228	239	250	261
取付ピッチ（P）	22	33	44	55	66	77	88	99	110	121	132	143	154	165	176	187	198	209	220	231	242	253

RoHS2対応品

MDH64

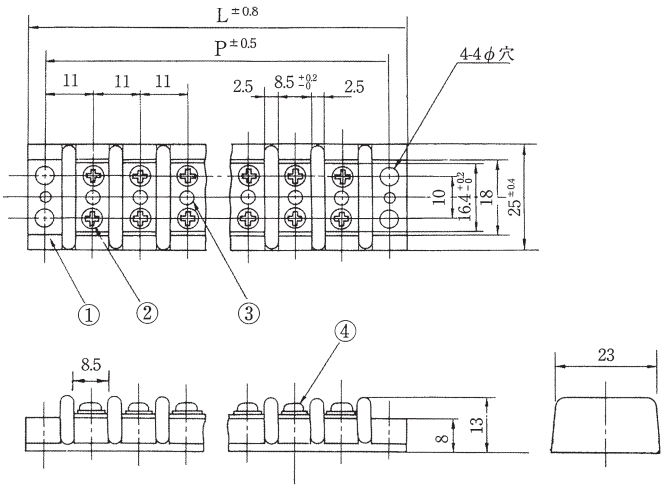

型名の構成

MDH64 - □ C

- □：極数
- C：カバー付き（Cイッシキ）

定格	AC 250V. 20A
耐電圧	AC2000V/1分間
絶縁抵抗	DC500V 100MΩ以上
①ブロック	フェノール樹脂（UL94V-0）
②ターミナル	1.0t黄銅条. 無光沢スズメッキ
②パーカー	鉄リベット ニッケルメッキ
③ターミナルネジ	黄銅、M3×0.5×6ℓ ニッケル ⊕（バインド）セムスネジ

※カバーはスタット方式で取付可能（添付）
（スタットにカバーをネジ止め）

極数	1	2	3	4	5	6	7	8	9	10	11	12	13	14	15	16	17	18	19	20
全長（L）	30	41	52	63	74	85	96	107	118	129	140	151	162	173	184	195	206	217	228	239
取付ピッチ（P）	22	33	44	55	66	77	88	99	110	121	132	143	154	165	176	187	198	209	220	231

RoHS2対応品

MDH66

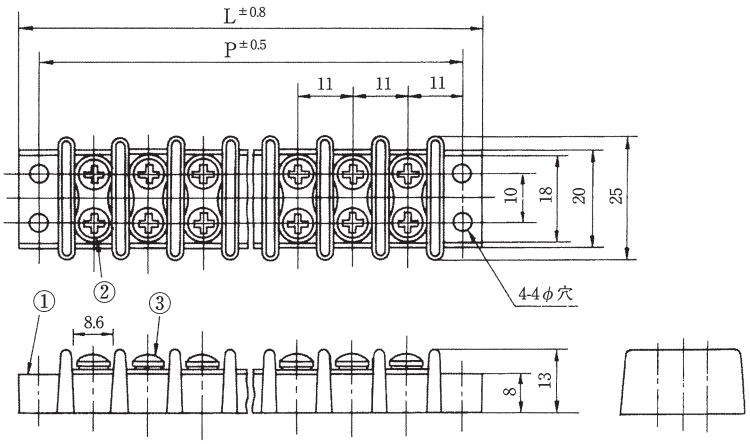

型名の構成

MDH66 - □ C

- □：極数
- C：カバー付き（Cイッシキ）

定格	AC 250V. 15A
耐電圧	AC2000V/1分間
絶縁抵抗	DC500V 100MΩ以上
①ブロック	フェノール樹脂（UL94V-0）
②ターミナル	0.8t黄銅条. 無光沢スズメッキ
③ターミナルネジ	黄銅、M3.5×0.6×6ℓ ニッケル ⊕（バインド）セムスネジ

注）充電部となり得る金属部が底面に付く場合には
必ず絶縁板を設けて下さい。

※カバーはスタット方式で取付可能（添付）
（スタットにカバーをネジ止め）

極数	1	2	3	4	5	6	7	8	9	10	11	12	13	14	15	16	17	18	19	20	21	22
全長（L）	30	41	52	63	74	85	96	107	118	129	140	151	162	173	184	195	206	217	228	239	250	261
取付ピッチ（P）	22	33	44	55	66	77	88	99	110	121	132	143	154	165	176	187	198	209	220	231	242	253

RoHS2対応品

MDH67

規格認定品は品番・仕様が一般品と一部異なりますので、図面の取り交しをお願い致します。

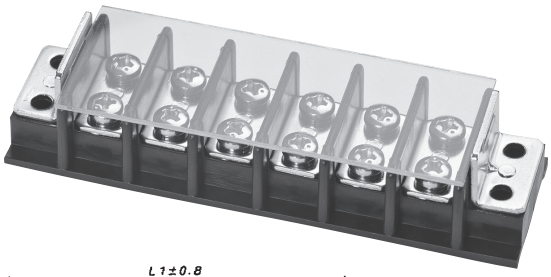

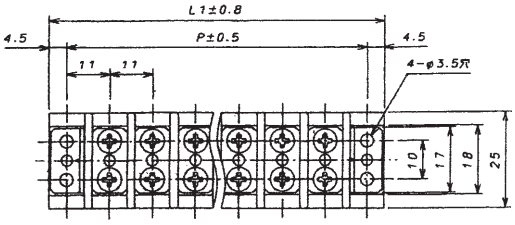

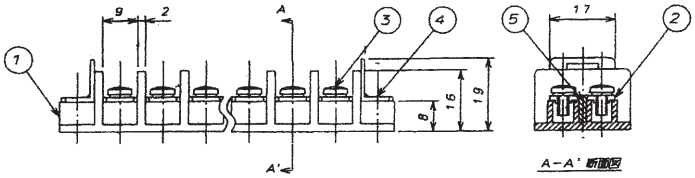

型名の構成

MDH67 □ - □ - C

- □ → ネジサイズ
- □ → 極数
- C → カバー付き

定格	AC 250V. 20A
耐電圧	AC2000V/1分間
絶縁抵抗	DC500V 2000MΩ以上
① ブロック	PBT(UL94V-0)
② ターミナル	1.2t黄銅条. ニッケルメッキ
③ターミナルネジ	黄銅、M3×0.5×6ℓ ニッケル ⊕ (バインド) セムスネジ
④ 取付金具	1.2t黄銅条. ニッケルメッキ
⑤ パーカー	鉄リベット ニッケルメッキ

型名	ネジ	取付穴
MDH67	M3×6ℓ	φ3.5
MDH67A	M4×6ℓ	φ4.5

※カバーはワンタッチ方式で取付可能(添付)
(取付金具に直接カバーを装着)

極数	1	2	3	4	5	6	7	8	9	10	11	12	13	14	15	16	17	18	19	20	21	22
全長(L)	31	42	53	64	75	86	97	108	119	130	141	152	163	174	185	196	207	218	229	240	251	262
取付ピッチ(P)	22	33	44	55	66	77	88	99	110	121	132	143	154	165	176	187	198	209	220	231	242	253

RoHS2対応品

MDH67

規格認定品は品番・仕様が一般品と一部異なりますので、図面の取り交しをお願い致します。

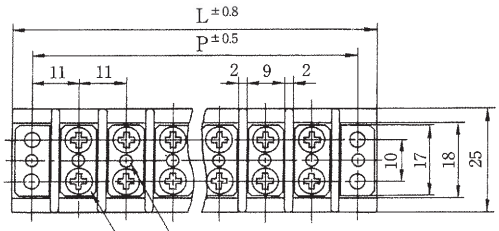

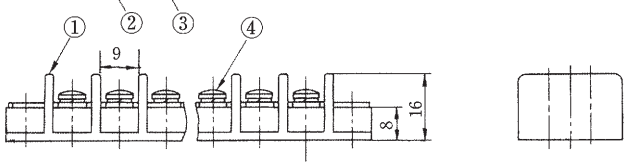

型名の構成

MDH67 □ - □ - CB

- □ → ネジサイズ
- □ → 極数
- CB → カバー付き(Cイッシキ)

定格	AC 250V. 20A
耐電圧	AC2000V/1分間
絶縁抵抗	DC500V 2000MΩ以上
① ブロック	PBT(UL94V-0)
② ターミナル	1.2t黄銅条. ニッケルメッキ
③ パーカー	鉄リベット ニッケルメッキ
④ターミナルネジ	黄銅、M3×0.5×6ℓ ニッケル ⊕ (バインド) セムスネジ

型名	ネジ	取付穴
MDH67	M3×6ℓ	φ3.5
MDH67A	M4×6ℓ	φ4.5

※カバーはスタット方式で取付可能(添付)
(スタットにカバーをネジ止め)

極数	1	2	3	4	5	6	7	8	9	10	11	12	13	14	15	16	17	18	19	20	21	22
全長(L)	31	42	53	64	75	86	97	108	119	130	141	152	163	174	185	196	207	218	229	240	251	262
取付ピッチ(P)	22	33	44	55	66	77	88	99	110	121	132	143	154	165	176	187	198	209	220	231	242	253

RoHS2対応品

MDH7

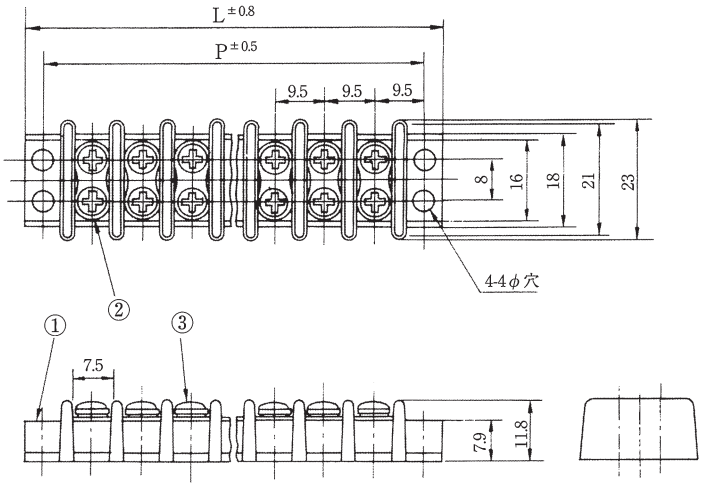

型名の構成

MDH7 - □ C

- □：極数
- C：カバー付き（Cイッシキ）

定格	AC 250V. 15A
耐電圧	AC2000V/1分間
絶縁抵抗	DC500V 100MΩ以上
①ブロック	フェノール樹脂(UL94V-0)
②ターミナル	0.8t黄銅条. 無光沢スズメッキ
③ターミナルネジ	黄銅、M3×0.5×6ℓ ニッケル ⊕（バインド）セムスネジ

注）充電部となり得る金属部が底面に付く場合には必ず絶縁板を設けて下さい。

※カバーはスタット方式で取付可能（添付）
（スタットにカバーをネジ止め）

極数	1	2	3	4	5	6	7	8	9	10	11	12	13	14	15	16	17	18	19	20
全長(L)	26.5	36	45.5	55	64.5	74	83.5	93	102.5	112	121.5	131	140.5	150	159.5	169	178.5	188	197.5	207
取付ピッチ(P)	19	28.5	38	47.5	57	66.5	76	85.5	95	104.5	114	123.5	133	142.5	152	161.5	171	180.5	190	199.5

RoHS2対応品

MDH74

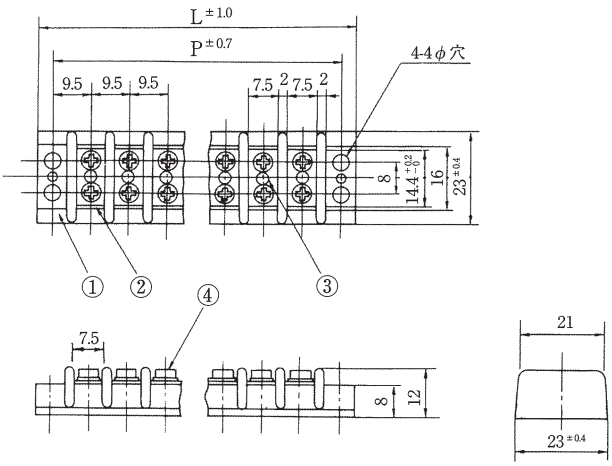

型名の構成

MDH74 - □ C

- □：極数
- C：カバー付き（Cイッシキ）

定格	AC 250V. 15A
耐電圧	AC2000V/1分間
絶縁抵抗	DC500V 100MΩ以上
①ブロック	フェノール樹脂(UL94V-0)
②ターミナル	0.8t黄銅条. 無光沢スズメッキ
③パーカー	鉄リベット ニッケルメッキ
④ターミナルネジ	黄銅、M3×0.5×6ℓ ニッケル ⊕（バインド）セムスネジ

※カバーはスタット方式で取付可能（添付）
（スタットにカバーをネジ止め）

極数	1	2	3	4	5	6	7	8	9	10	11	12	13	14	15	16	17	18	19	20
全長(L)	26	35.5	45	54.5	64	73.5	83	92.5	102	111.5	121	130.5	140	149.5	159	168.5	178	187.5	197	206.5
取付ピッチ(P)	19	28.5	38	47.5	57	66.5	76	85.5	95	104.5	114	123.5	133	142.5	152	161.5	171	180.5	190	199.5

MDH8

型名の構成

MDH8 ー □ C

- MDH8 → 品名
- □ → 極数
- C → カバー付き

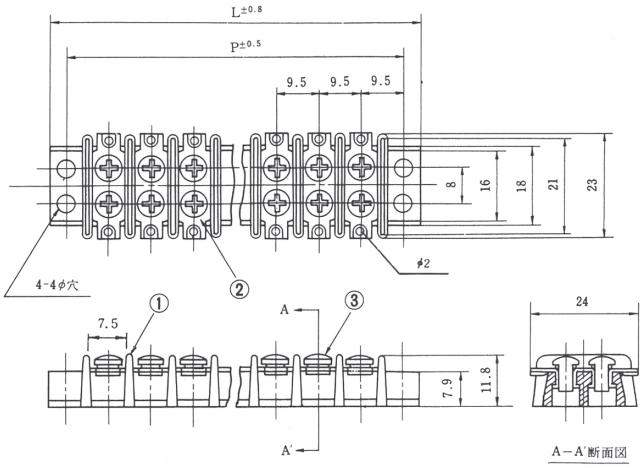

定格	AC 250V. 15A
耐電圧	AC2000V/1分間
絶縁抵抗	DC500V 100MΩ以上
①ブロック	フェノール樹脂(UL94V-0)
②ターミナル	黄銅棒. ニッケルメッキ
③ターミナルネジ	黄銅. M3×0.5×6ℓ ニッケル ⊕(バインド)セムスネジ

※カバーはスタット方式で取付可能(添付)
(スタットにカバーをネジ止め)

極数	1	2	3	4	5	6	7	8	9	10	11	12	13	14	15	16	17	18	19	20
全長(L)	26.5	36	45.5	55	64.5	74	83.5	93	102.5	112	121.5	131	140.5	150	159.5	169	178.5	188	197.5	207
取付ピッチ(P)	19	28.5	38	47.5	57	66.5	76	85.5	95	104.5	114	123.5	133	142.5	152	161.5	171	180.5	190	199.5

RoHS2対応品

CF

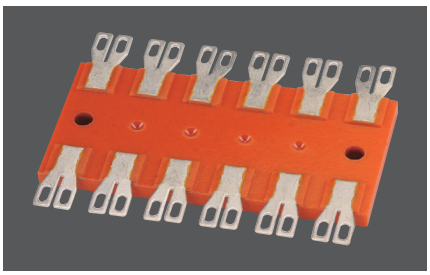

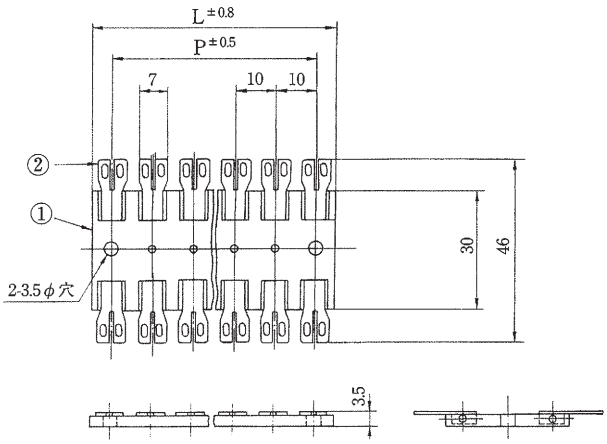

型名の構成

CF - □

極数

定　　格	AC 250V. 8A
耐　電　圧	AC1500V/1分間
絶縁抵抗	DC500V 100MΩ以上
①ブロック	フェノール樹脂(PMEE)(UL94HB)
②ターミナル	0.5t黄銅条.　無光沢スズメッキ

※UL94V-0製作可能

極　数	1	2	3	4	5	6	7	8	9	10	11	12	13	14	15	16	17	18	19	20	21	22	23	24
全　長(L)	9.5	19.5	29.5	39.5	49.5	59.5	69.5	79.5	89.5	99.5	109.5	119.5	129.5	139.5	149.5	159.5	169.5	179.5	189.5	199.5	209.5	219.5	229.5	239.5
取付ピッチ(P)		10	20	30	40	50	60	70	80	90	100	110	120	130	140	150	160	170	180	190	200	210	220	230

RoHS2対応品

CFT

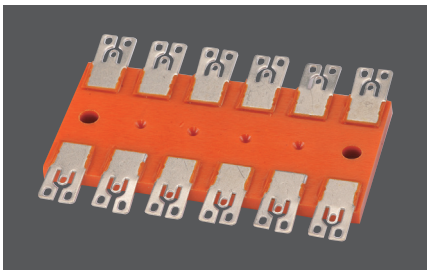

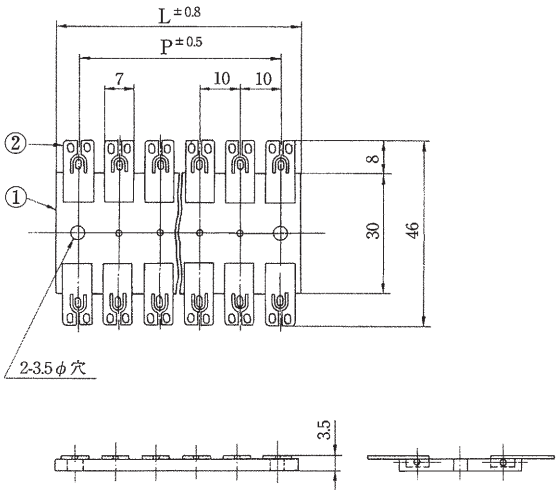

型名の構成

CFT - □

極数

定　　格	AC 250V. 8A
耐　電　圧	AC1500V/1分間
絶縁抵抗	DC500V 100MΩ以上
①ブロック	フェノール樹脂(PMEE)(UL94HB)
②ターミナル	0.5t黄銅条.　無光沢スズメッキ

※UL94V-0製作可能

極　数	1	2	3	4	5	6	7	8	9	10	11	12	13	14	15	16	17	18	19	20	21	22	23	24
全　長(L)	9.5	19.5	29.5	39.5	49.5	59.5	69.5	79.5	89.5	99.5	109.5	119.5	129.5	139.5	149.5	159.5	169.5	179.5	189.5	199.5	209.5	219.5	229.5	239.5
取付ピッチ(P)		10	20	30	40	50	60	70	80	90	100	110	120	130	140	150	160	170	180	190	200	210	220	230

RoHS2対応品

CFF

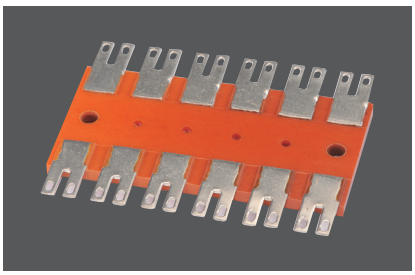

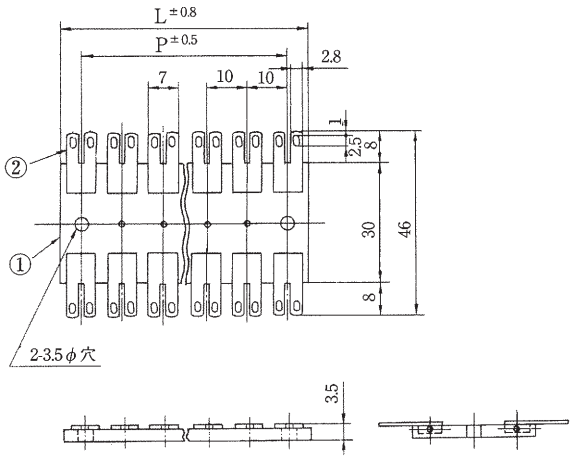

型名の構成

CFF - □

極数

定　　格	AC 250V. 8A
耐　電　圧	AC1500V/1分間
絶　縁　抵　抗	DC500V 100MΩ以上
①ブロック	フェノール樹脂(PMEE)(UL94HB)
②ターミナル	0.5t黄銅条.　無光沢スズメッキ

※UL94V-0製作可能

極　数	1	2	3	4	5	6	7	8	9	10	11	12	13	14	15	16	17	18	19	20	21	22	23	24
全　長(L)	9.5	19.5	29.5	39.5	49.5	59.5	69.5	79.5	89.5	99.5	109.5	119.5	129.5	139.5	149.5	159.5	169.5	179.5	189.5	199.5	209.5	219.5	229.5	239.5
取付ピッチ(P)		10	20	30	40	50	60	70	80	90	100	110	120	130	140	150	160	170	180	190	200	210	220	230

RoHS2対応品

CH

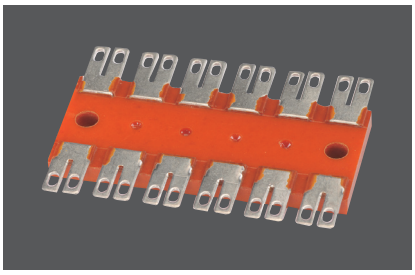

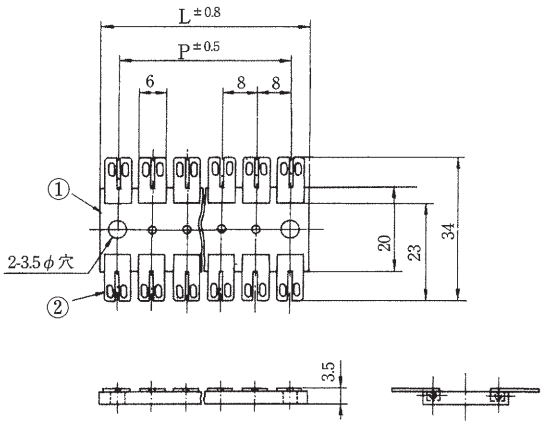

型名の構成

CH - □

極数

定　　格	AC 250V. 6A
耐　電　圧	AC1500V/1分間
絶　縁　抵　抗	DC500V 100MΩ以上
①ブロック	フェノール樹脂(PMEE)(UL94HB)
②ターミナル	0.5t黄銅条.　無光沢スズメッキ

※UL94V-0製作可能

極　数	1	2	3	4	5	6	7	8	9	10	11	12	13	14	15	16	17	18	19	20	21	22	23	24
全　長(L)	7.5	15.5	23.5	31.5	39.5	47.5	55.5	63.5	71.5	79.5	87.5	95.5	103.5	111.5	119.5	127.5	135.5	143.5	151.5	159.5	167.5	175.5	183.5	191.5
取付ピッチ(P)		8	16	24	32	40	48	56	64	72	80	88	96	104	112	120	128	136	144	152	160	168	176	184

RoHS2対応品

CP

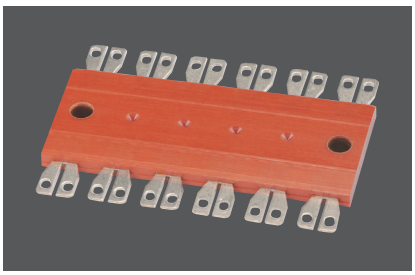

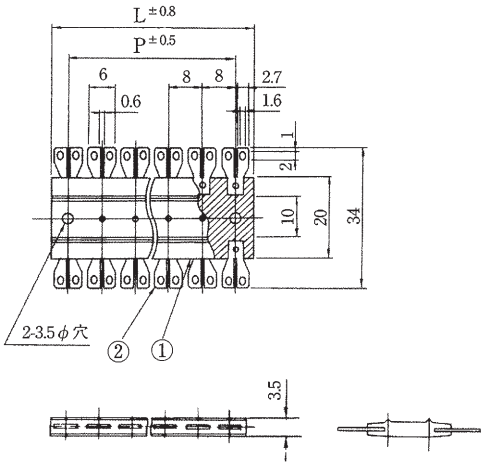

型名の構成

CP - □

極数

定格	AC 250V. 6A
耐電圧	AC1500V/1分間
絶縁抵抗	DC500V 100MΩ以上
①ブロック	フェノール樹脂(PMEE)(UL94HB)
②ターミナル	0.5t黄銅条. 無光沢スズメッキ

※UL94V-0製作可能

極数	1	2	3	4	5	6	7	8	9	10	11	12	13	14	15	16	17	18	19	20	21	22	23	24
全長(L)	7.5	15.5	23.5	31.5	39.5	47.5	55.5	63.5	71.5	79.5	87.5	95.5	103.5	111.5	119.5	127.5	135.5	143.5	151.5	159.5	167.5	175.5	183.5	191.5
取付ピッチ(P)		8	16	24	32	40	48	56	64	72	80	88	96	104	112	120	128	136	144	152	160	168	176	184

RoHS2対応品

CD

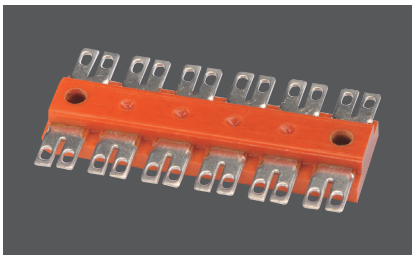

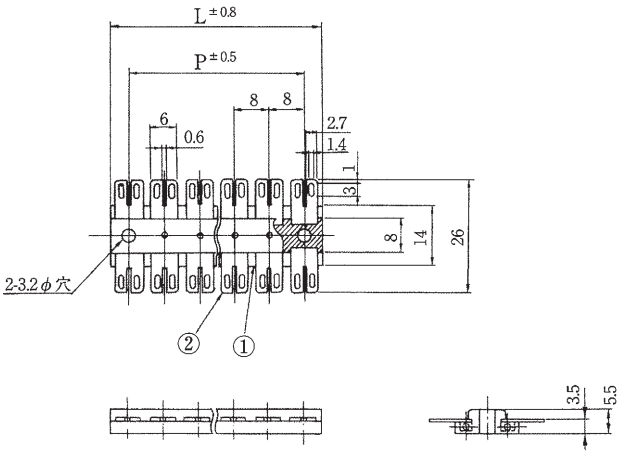

型名の構成

CD - □

極数

定格	AC 250V. 6A
耐電圧	AC1500V/1分間
絶縁抵抗	DC500V 100MΩ以上
①ブロック	フェノール樹脂(PMEE)(UL94HB)
②ターミナル	0.5t黄銅条. 無光沢スズメッキ

※UL94V-0製作可能

極数	1	2	3	4	5	6	7	8	9	10	11	12	13	14	15	16	17	18	19	20	21	22	23	24
全長(L)	7.5	15.5	23.5	31.5	39.5	47.5	55.5	63.5	71.5	79.5	87.5	95.5	103.5	111.5	119.5	127.5	135.5	143.5	151.5	159.5	167.5	175.5	183.5	191.5
取付ピッチ(P)		8	16	24	32	40	48	56	64	72	80	88	96	104	112	120	128	136	144	152	160	168	176	184

RoHS2対応品

CV

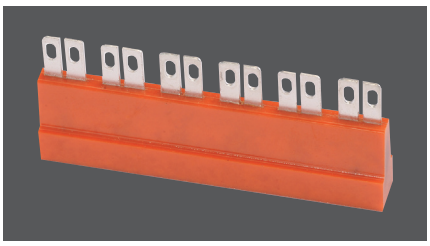

型名の構成

CV - □

極数

定格	AC 250V. 6A
耐電圧	AC1500V/1分間
絶縁抵抗	DC500V 100MΩ以上
①ブロック	フェノール樹脂(PMEE)(UL94HB)
②ターミナル	0.5t黄銅条. 無光沢スズメッキ

※UL94V-0製作可能

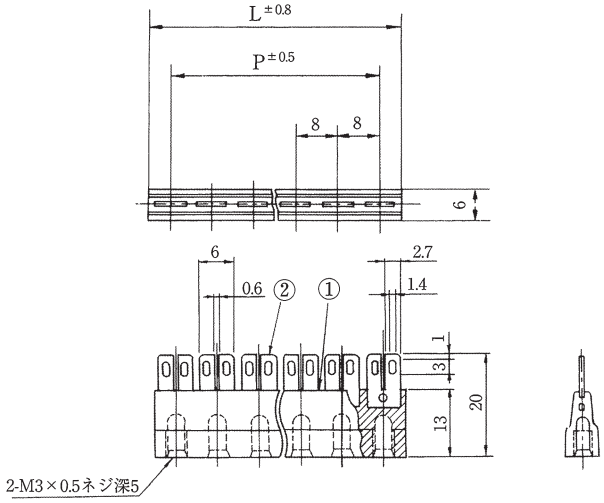

極数	1	2	3	4	5	6	7	8	9	10	11	12	13	14	15	16	17	18	19	20	21	22
全長(L)	7.5	15.5	23.5	31.5	39.5	47.5	55.5	63.5	71.5	79.5	87.5	95.5	103.5	111.5	119.5	127.5	135.5	143.5	151.5	159.5	167.5	175.5
取付ピッチ(P)		8	16	24	32	40	48	56	64	72	80	88	96	104	112	120	128	136	144	152	160	168

RoHS2対応品

CVV

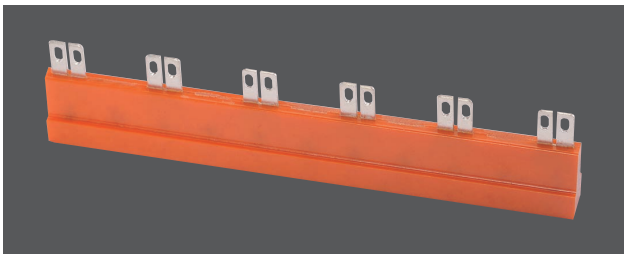

型名の構成

CVV - □

極数

定格	AC 250V. 6A
耐電圧	AC1500V/1分間
絶縁抵抗	DC500V 100MΩ以上
①ブロック	フェノール樹脂(PMEE)(UL94HB)
②ターミナル	0.5t黄銅条. 無光沢スズメッキ

※UL94V-0製作可能

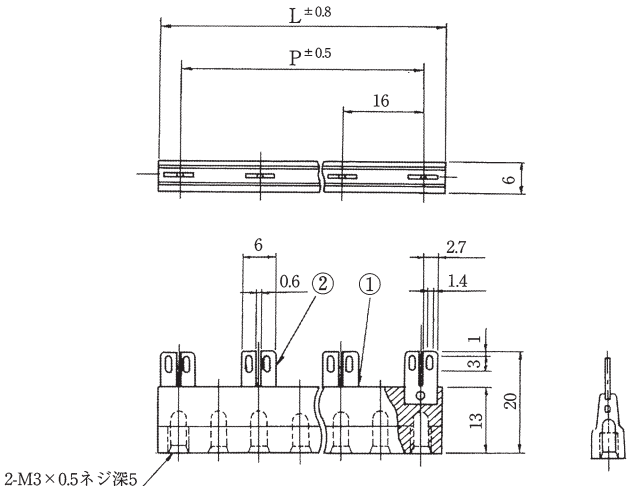

極数	2	3	4	5	6	7	8	9	10	11
全長(L)	23.5	39.5	55.5	71.5	87.5	103.5	119.5	135.5	151.5	167.5
取付ピッチ(P)	16	32	48	64	80	96	112	128	144	160

RoHS2対応品

CV（大）

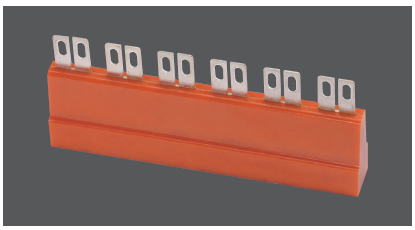

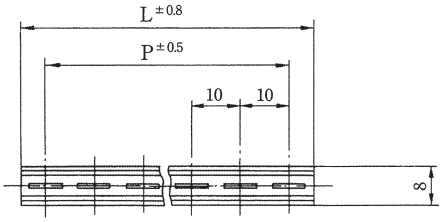

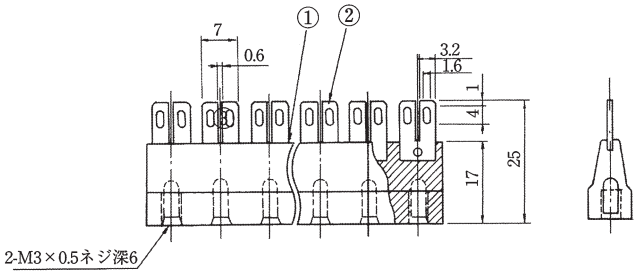

型名の構成

CV（大）- □

極数

定格	AC 250V. 8A
耐電圧	AC1500V/1分間
絶縁抵抗	DC500V 100MΩ以上
①ブロック	フェノール樹脂(PMEE)(UL94HB)
②ターミナル	0.5t黄銅条. 無光沢スズメッキ

※UL94V-0製作可能

極数	1	2	3	4	5	6	7	8	9	10	11	12	13	14	15	16	17	18	19	20
全長(L)	9.5	19.5	29.5	39.5	49.5	59.5	69.5	79.5	89.5	99.5	109.5	119.5	129.5	139.5	149.5	159.5	169.5	179.5	189.5	199.5
取付ピッチ(P)		10	20	30	40	50	60	70	80	90	100	110	120	130	140	150	160	170	180	190

RoHS2対応品

CVT

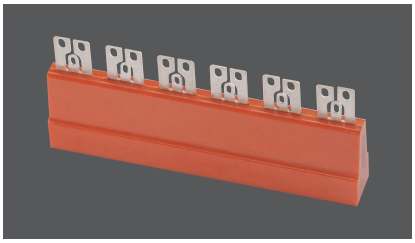

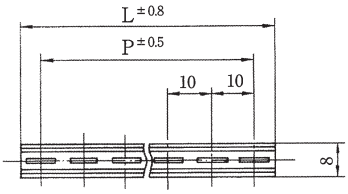

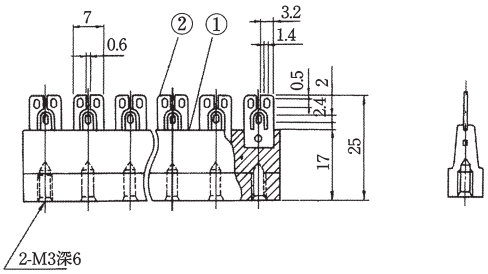

型名の構成

CVT - □

極数

定格	AC 250V. 8A
耐電圧	AC1500V/1分間
絶縁抵抗	DC500V 100MΩ以上
①ブロック	フェノール樹脂(PMEE)(UL94HB)
②ターミナル	0.5t黄銅条. 無光沢スズメッキ

※UL94V-0製作可能

極数	1	2	3	4	5	6	7	8	9	10	11	12	13	14	15	16	17	18	19	20
全長(L)	9.5	19.5	29.5	39.5	49.5	59.5	69.5	79.5	89.5	99.5	109.5	119.5	129.5	139.5	149.5	159.5	169.5	179.5	189.5	199.5
取付ピッチ(P)		10	20	30	40	50	60	70	80	90	100	110	120	130	140	150	160	170	180	190

RoHS2対応品

CS

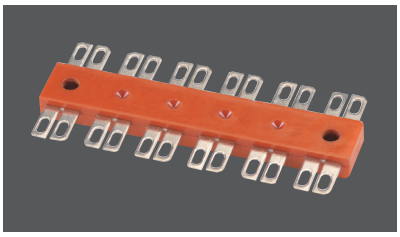

型名の構成

CS - □

極数

定格	AC 250V. 8A
耐電圧	AC1500V/1分間
絶縁抵抗	DC500V 100MΩ以上
①ブロック	フェノール樹脂(PMEE)(UL94HB)
②ターミナル	0.5t黄銅条. 無光沢スズメッキ

※UL94V-0製作可能

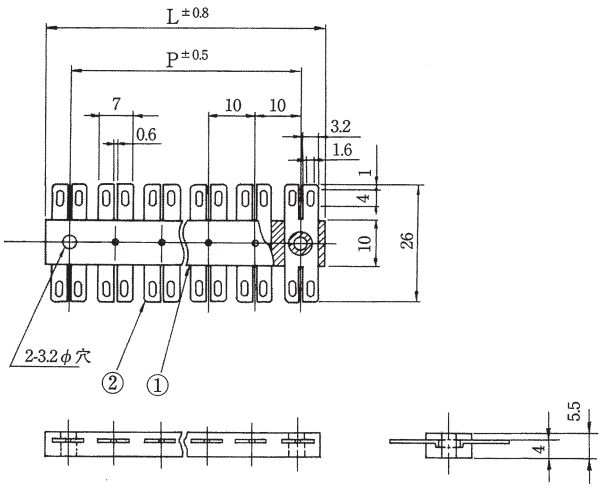

極数	1	2	3	4	5	6	7	8	9	10	11	12	13	14	15	16	17	18	19	20
全長(L)	9.5	19.5	29.5	39.5	49.5	59.5	69.5	79.5	89.5	99.5	109.5	119.5	129.5	139.5	149.5	159.5	169.5	179.5	189.5	199.5
取付ピッチ(P)		10	20	30	40	50	60	70	80	90	100	110	120	130	140	150	160	170	180	190

RoHS2対応品

CST

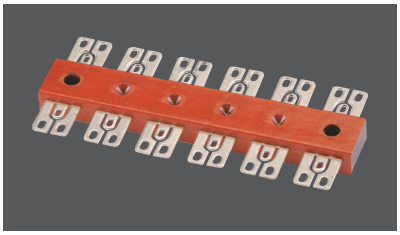

型名の構成

CST - □

極数

定格	AC 250V. 8A
耐電圧	AC1500V/1分間
絶縁抵抗	DC500V 100MΩ以上
①ブロック	フェノール樹脂(PMEE)(UL94HB)
②ターミナル	0.5t黄銅条. 無光沢スズメッキ

※UL94V-0製作可能

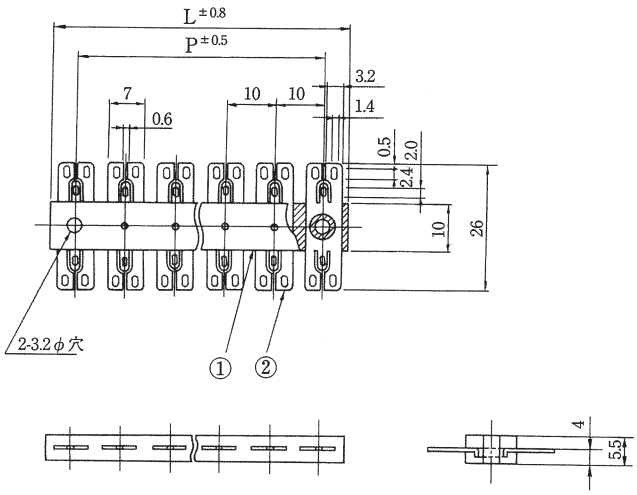

極数	1	2	3	4	5	6	7	8	9	10	11	12	13	14	15	16	17	18	19	20
全長(L)	9.5	19.5	29.5	39.5	49.5	59.5	69.5	79.5	89.5	99.5	109.5	119.5	129.5	139.5	149.5	159.5	169.5	179.5	189.5	199.5
取付ピッチ(P)		10	20	30	40	50	60	70	80	90	100	110	120	130	140	150	160	170	180	190

RoHS2対応品

CSL

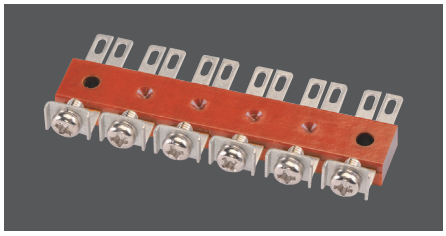

型名の構成

CSL - □

極数

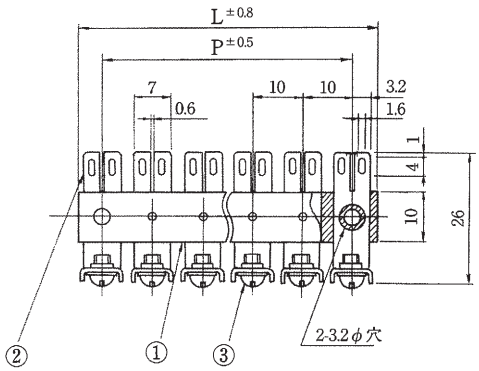

定格	AC 250V. 8A
耐電圧	AC1500V/1分間
絶縁抵抗	DC500V 100MΩ以上
①ブロック	フェノール樹脂(PMEE)(UL94HB)
②ターミナル	0.5t黄銅条. 無光沢スズメッキ
③ターミナルネジ	黄銅、M3×0.5×5ℓ ニッケルメッキ ⊕（ナベ）セムスネジ

※UL94V-0製作可能

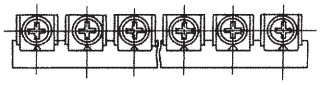

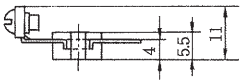

極数	1	2	3	4	5	6	7	8	9	10	11	12	13	14	15	16	17	18	19	20
全長(L)	9.5	19.5	29.5	39.5	49.5	59.5	69.5	79.5	89.5	99.5	109.5	119.5	129.5	139.5	149.5	159.5	169.5	179.5	189.5	199.5
取付ピッチ(P)		10	20	30	40	50	60	70	80	90	100	110	120	130	140	150	160	170	180	190

RoHS2対応品

CSLT

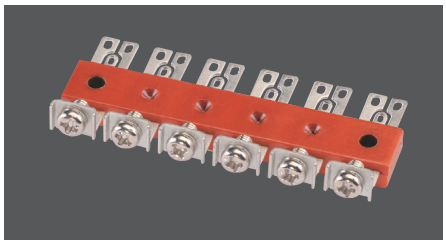

型名の構成

CSLT - □

極数

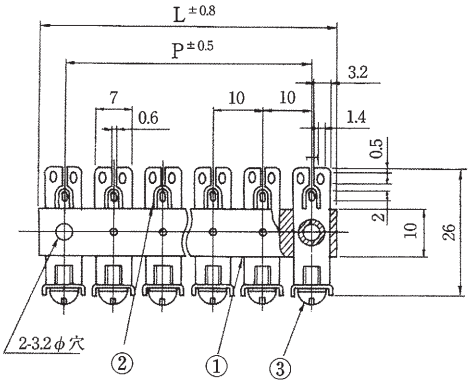

定格	AC 250V. 8A
耐電圧	AC1500V/1分間
絶縁抵抗	DC500V 100MΩ以上
①ブロック	フェノール樹脂(PMEE)(UL94HB)
②ターミナル	0.5t黄銅条. 無光沢スズメッキ
③ターミナルネジ	黄銅、M3×0.5×5ℓ ニッケルメッキ ⊕（ナベ）セムスネジ

※UL94V-0製作可能

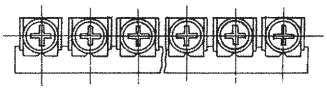

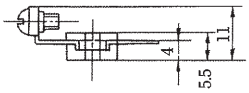

極数	1	2	3	4	5	6	7	8	9	10	11	12	13	14	15	16	17	18	19	20
全長(L)	9.5	19.5	29.5	39.5	49.5	59.5	69.5	79.5	89.5	99.5	109.5	119.5	129.5	139.5	149.5	159.5	169.5	179.5	189.5	199.5
取付ピッチ(P)		10	20	30	40	50	60	70	80	90	100	110	120	130	140	150	160	170	180	190

RoHS2対応品

CT

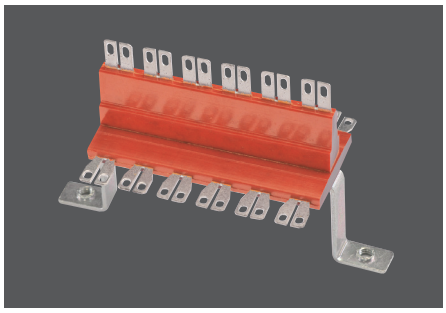

型名の構成

CT ー □

品名　極数

定　　格	AC 250V. 6A
耐　電　圧	AC 1500V / 1分間
絶 縁 抵 抗	DC 500V 100MΩ以上
① ブ ロ ッ ク	フェノール樹脂(PMEE)(UL94V-0)
② ターミナル	0.5t黄銅条. 無光沢スズメッキ
③ 取 付 金 具	鉄　三価クロメートメッキ

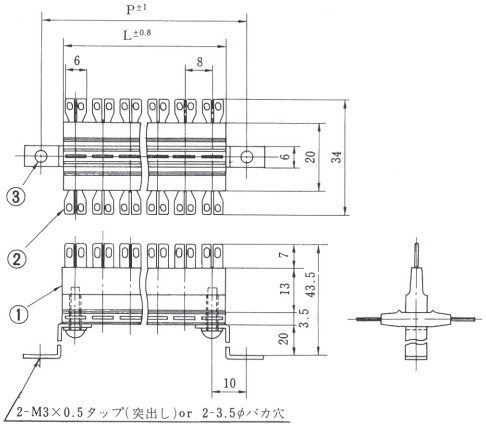

極　数	1	2	3	4	5	6	7	8	9	10	11	12
全　長(L)			23.5	31.5	39.5	47.5	55.5	63.5	71.5	79.5	87.5	95.5
取付ピッチ(P)			36	44	52	60	68	76	84	92	100	108

極　数	13	14	15	16	17	18	19	20	21	22	23	24
全　長(L)	103.5	111.5	119.5	127.5	135.5	143.5	151.5	159.5	167.5	175.5	183.5	194.5
取付ピッチ(P)	116	124	132	140	148	156	164	172	180	188	196	204

RoHS2対応品

CT (大)

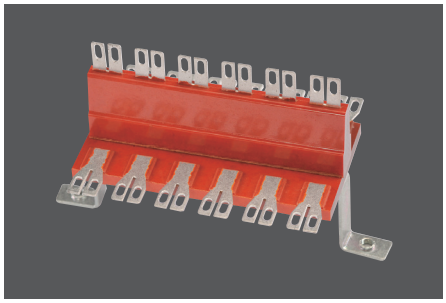

型名の構成

CT(大) □

品名　極数

定　　格	AC 250V. 8A
耐　電　圧	AC 1500V / 1分間
絶 縁 抵 抗	DC 500V 100MΩ以上
① ブ ロ ッ ク	フェノール樹脂(PMEE)(UL94V-0)
② ターミナル	0.5t黄銅条. 無光沢スズメッキ
③ 取 付 金 具	鉄　三価クロメートメッキ

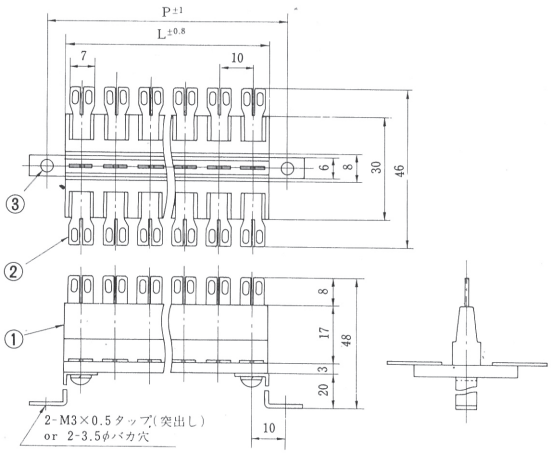

極　数	1	2	3	4	5	6	7	8	9	10	11	12	13	14	15	16	17	18	19	20
全　長(L)		19.5	29.5	39.5	49.5	59.5	69.5	79.5	89.5	99.5	109.5	119.5	129.5	139.5	149.5	159.5	169.5	179.5	189.5	199.5
取付ピッチ(P)		30	40	50	60	70	80	90	100	110	120	130	140	150	160	170	180	190	200	210

CN

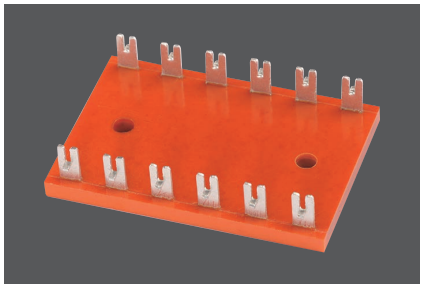

＊UL94V-0 製作可能

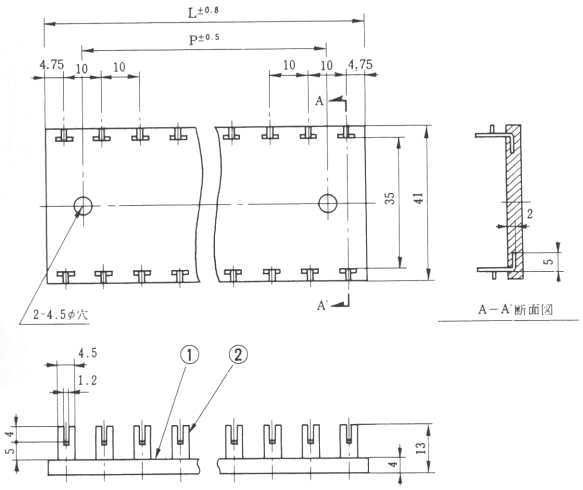

型名の構成

CN ー □

品名　極数

定格	AC 250V. 10A
耐電圧	AC 1500V / 1分間
絶縁抵抗	DC 500V 100MΩ以上
① ブロック	フェノール樹脂(PMEE)(UL94V-0)
② ターミナル	0.8t黄銅条. 無光沢スズメッキ

極数	1	2	3	4	5	6	7	8	9	10	11	12	12	12	12
全長(L)	9.5	19.5	29.5	39.5	49.5	59.5	69.5	79.5	89.5	99.5	105.5	119.5	129.5	139.5	150
取付ピッチ(P)	ー	ー	10	20	30	40	50	60	70	80	90	100	110	120	130

TB40L−A・TB40L−B

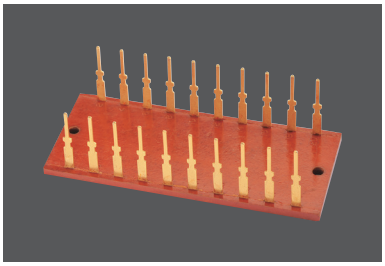

(写真はTB40L−10A)

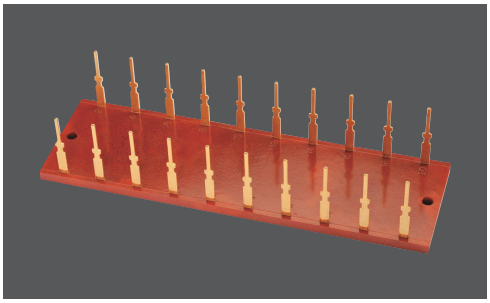

(写真はTB40L−10B)

型名の構成

TB40 L − □ A

- TB40 → 品名
- L → ターミナル形状
- □ → 極数
- A → ピッチ

定　　格	AC 250V. 6A
耐　電　圧	AC 1500V / 1分間
絶　縁　抵　抗	DC 500V 100MΩ以上
① ブ ロ ッ ク	フェノール樹脂(PMEE)(UL94V-0)
② ターミナル	0.8tリン 青銅. 金メッキ

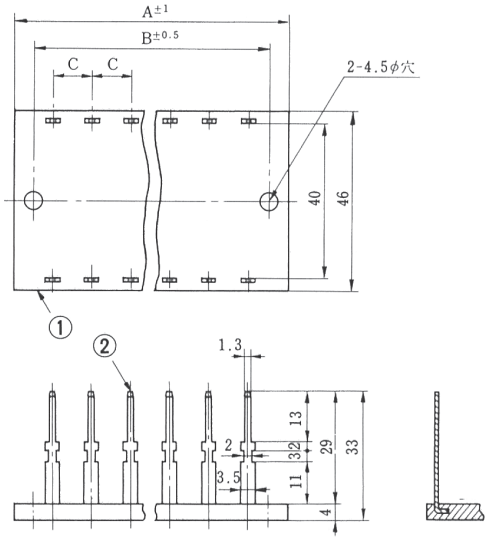

(TB40L−□A)

極　数	10	15	20
A	110	160	210
B	100	150	200
C	10	10	10

(TB40L−□B)

極　数	10	15	20
A	155	230	305
B	145	220	295
C	15	15	15

TB40S−A・TB40S−B

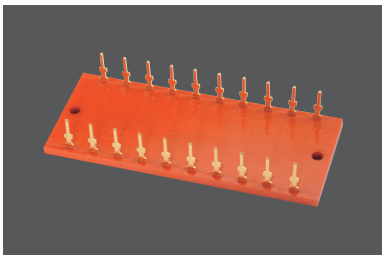

(写真はTB40S−10A)

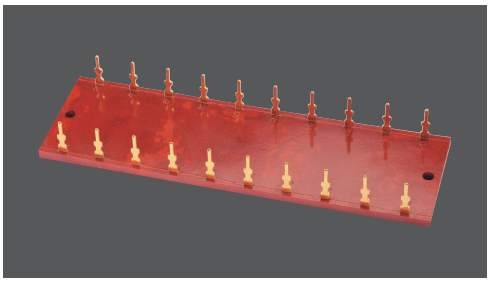

(写真はTB40S−10B)

型名の構成

TB40 S − □ A

- TB40 → 品名
- S → ターミナル形状
- □ → 極数
- A → ピッチ

定格	AC 250V. 6A
耐電圧	AC 1500V / 1分間
絶縁抵抗	DC 500V 100MΩ以上
① ブロック	フェノール樹脂(PMEE)(UL94V-0)
② ターミナル	0.8tリン 青銅. 金メッキ

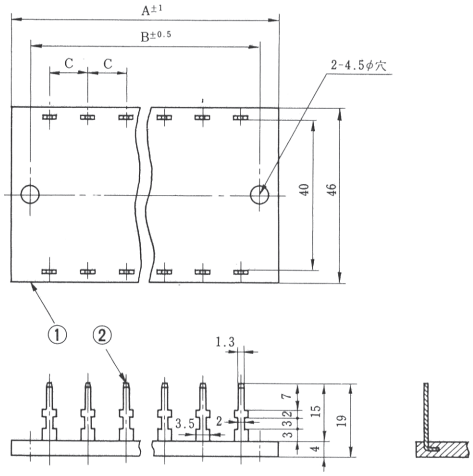

(TB40S−□A)

極数	10	15	20
A	110	160	210
B	100	150	200
C	10	10	10

(TB40S−□B)

極数	10	15	20
A	155	230	305
B	145	220	295
C	15	15	15

※当社の「端子台」標準ブロックには、各種タブ端子の組合せが可能です。
※タブ端子の種類は140～141ページに記載しております。

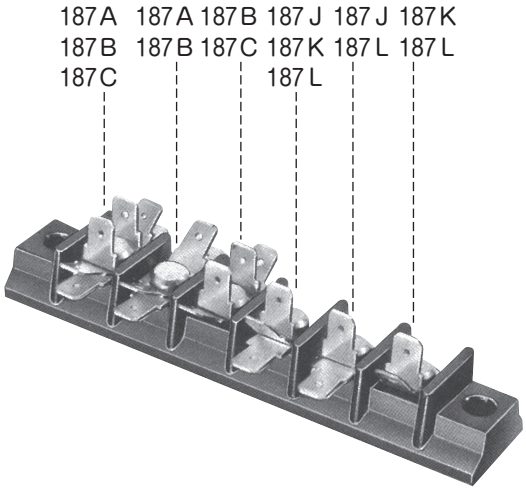

〈187タブ端子の組合せ例〉
※250も同様の組合せが可能です。

RoHS2対応品

E201A~3A　E201B~3B

規格認定品は品番・仕様が一般品と一部異なりますので、図面の取り交しをお願い致します。

250シリーズ　　187シリーズ

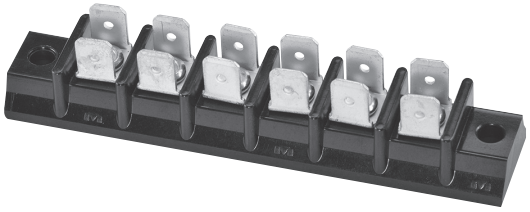

（写真はE201A−6）

型名の構成

E201 A − □

A：タブタイプ

□：極数

定格	AC 250V 20A（タブ250） AC 250V 10A（タブ187）
耐電圧	AC 2000V / 1分間
絶縁抵抗	DC 500V 100MΩ以上
①ブロック	フェノール樹脂(UL94V-0)
②タブ(250シリーズ)	0.8t黄銅条．無光沢スズメッキ
②タブ(187シリーズ)	0.5t黄銅条．無光沢スズメッキ
③リベット	アルミニウム

＊Aタイプは、タブ250シリーズ
　Bタイプは、タブ187シリーズ

E201A

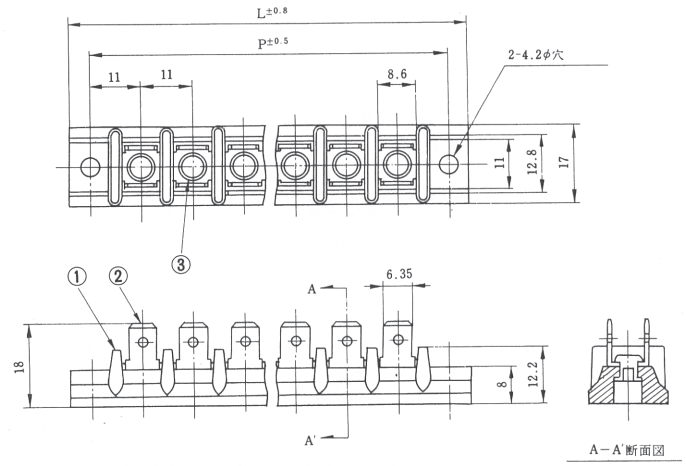

E202A

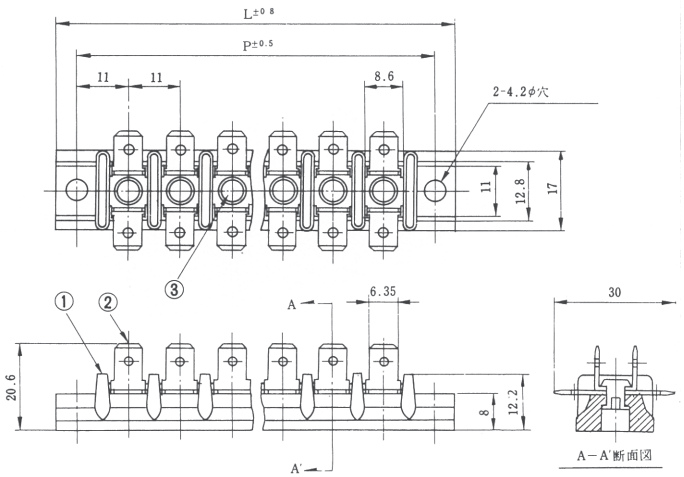

E203A

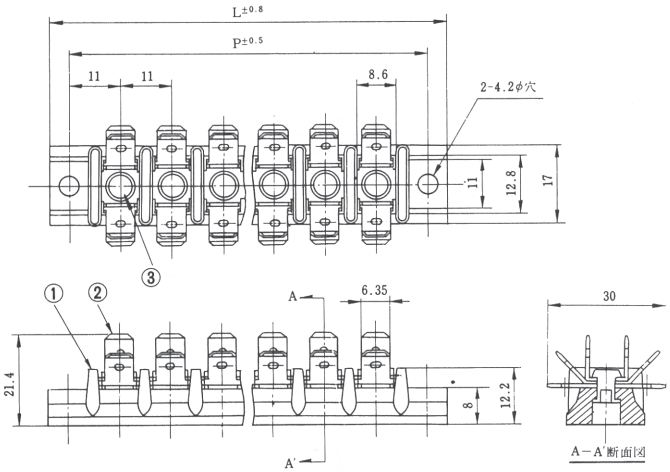

極数	1	2	3	4	5	6	7	8	9	10	11	12	13	14	15	16	17	18	19	20
全長(L)	31	42	53	64	75	86	97	108	119	130	141	152	163	174	185	196	207	218	229	240
取付ピッチ(P)	22	33	44	55	66	77	88	99	110	121	132	143	154	165	176	187	198	209	220	231

E301A~3A E301B~3B

250シリーズ　　187シリーズ

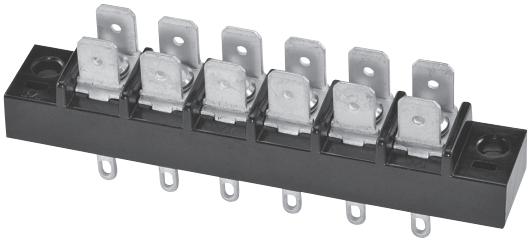

（写真はE301A−6）

型名の構成

E301 A − □

A：タブタイプ
□：極数

定格	AC 250V 15A
耐電圧	AC 2000V / 1分間
絶縁抵抗	DC 500V 100MΩ以上
①ブロック	フェノール樹脂(UL94V-0)
②ターミナル	0.8t黄銅条．無光沢スズメッキ
③タブ(250シリーズ)	0.8t黄銅条．無光沢スズメッキ
③タブ(187シリーズ)	0.5t黄銅条．無光沢スズメッキ
④リベット	アルミニウム

＊ターミナルはAタイプ

＊Aタイプは、タブ250シリーズ
　Bタイプは、タブ187シリーズ

E301A

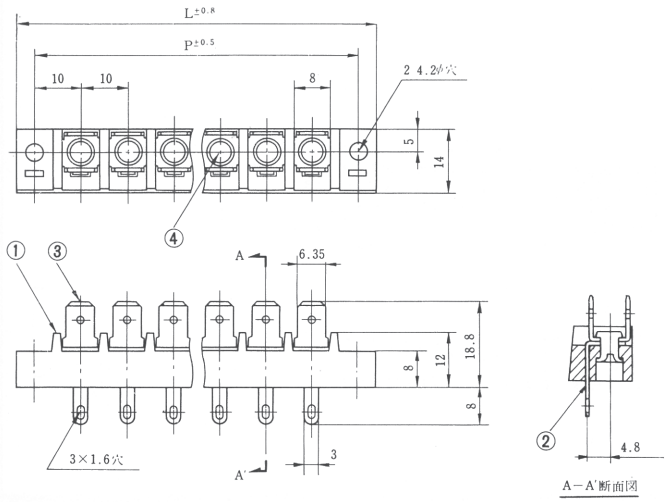

E302A

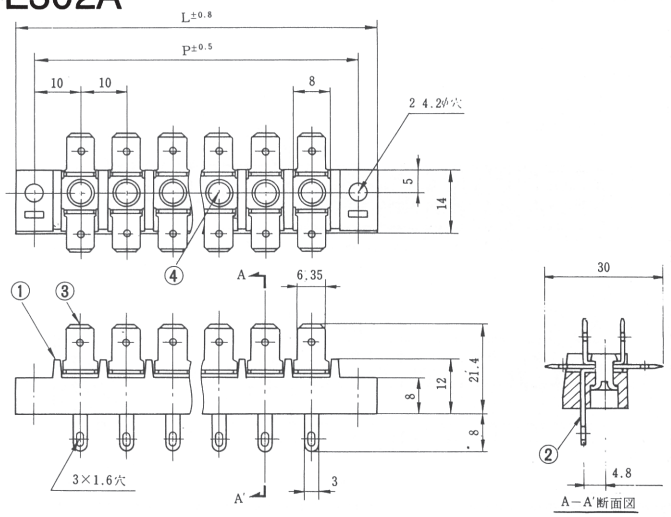

E303A

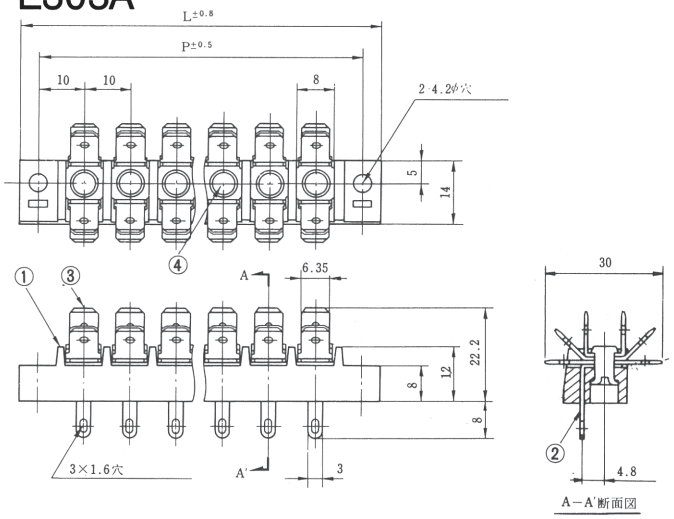

極数	1	2	3	4	5	6	7	8	9	10	11	12	13	14	15	16	17	18	19	20	21	22
全長(L)	28	38	48	58	68	78	88	98	108	118	128	138	148	158	168	178	188	198	208	218	228	238
取付ピッチ(P)	20	30	40	50	60	70	80	90	100	110	120	130	140	150	160	170	180	190	200	210	220	230

E304A~6A　E304B~6B

250シリーズ　　187シリーズ

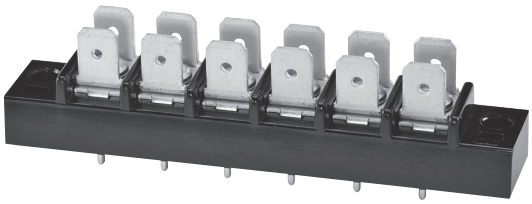

（写真はE304A－6）

型名の構成

E304 A － □

A → タブタイプ

□ → 極数

定　格	AC 250V 6A
耐　電　圧	AC 2000V / 1分間
絶　縁　抵　抗	DC 500V 100MΩ以上
①ブ　ロ　ッ　ク	フェノール樹脂(UL94V-0)
②タ　ー　ミ　ナ　ル	0.8t黄銅条．無光沢スズメッキ
③タブ(250 シリーズ)	0.8t黄銅条．無光沢スズメッキ
③タブ(187 シリーズ)	0.5t黄銅条．無光沢スズメッキ
④リ　ベ　ッ　ト	アルミニウム

＊ターミナルはDタイプ

＊Aタイプは、タブ250シリーズ
　Bタイプは、タブ187シリーズ

E304A

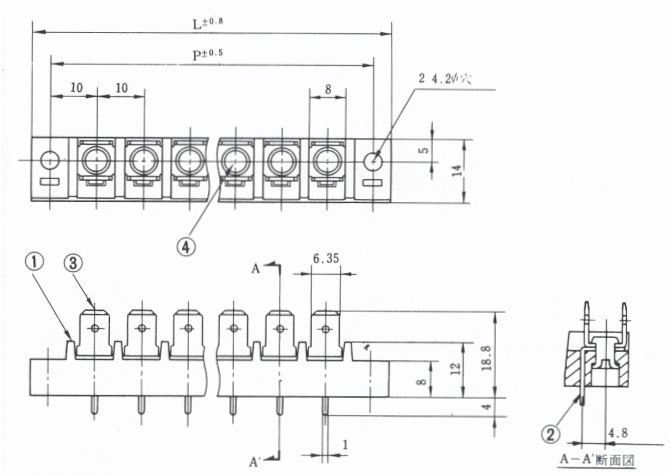

E305A

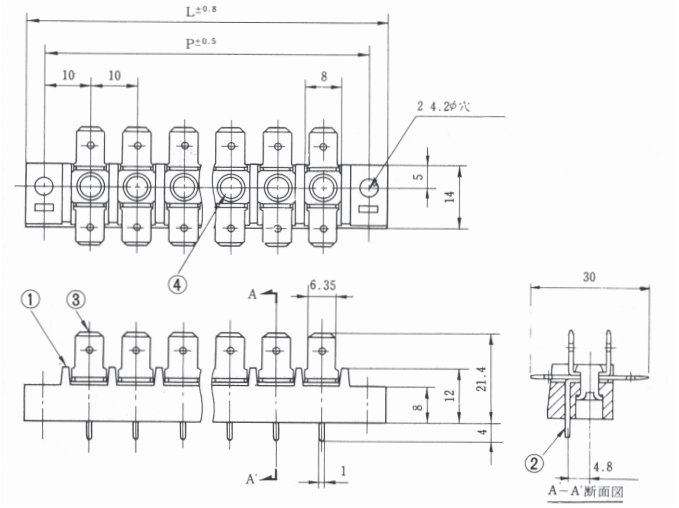

E306A

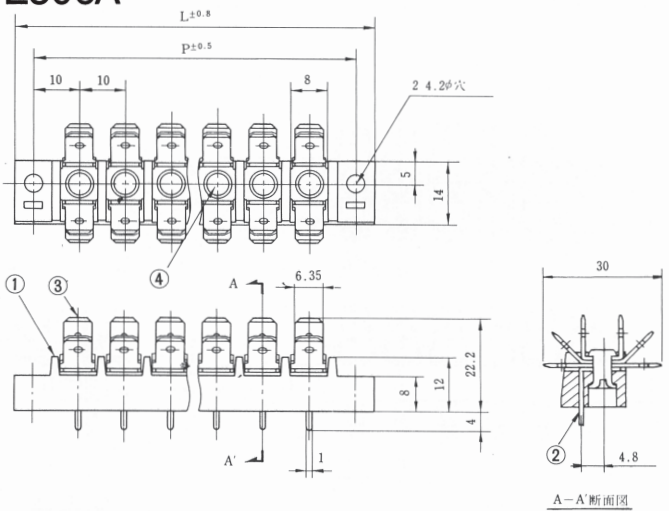

極　数	1	2	3	4	5	6	7	8	9	10	11	12	13	14	15	16	17	18	19	20	21	22
全　長(L)	28	38	48	58	68	78	88	98	108	118	128	138	148	158	168	178	188	198	208	218	228	238
取付ピッチ(P)	20	30	40	50	60	70	80	90	100	110	120	130	140	150	160	170	180	190	200	210	220	230

E307A~9A　E307B~9B

250シリーズ　　187シリーズ

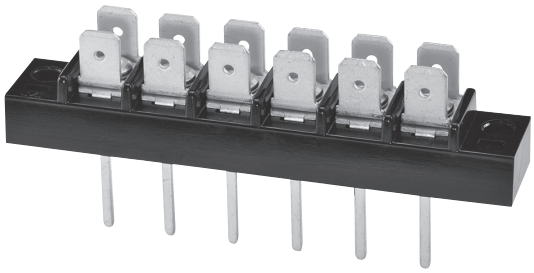

(写真はE307A−6)

＊Aタイプは、タブ250シリーズ
　Bタイプは、タブ187シリーズ

型名の構成

E307 A − □

A：タブタイプ
□：極数

定格	AC 250V 10A
耐電圧	AC 2000V / 1分間
絶縁抵抗	DC 500V 100MΩ以上
①ブロック	フェノール樹脂(UL94V-0)
②ターミナル	0.8t黄銅条．無光沢スズメッキ
③タブ(250シリーズ)	0.8t黄銅条．無光沢スズメッキ
③タブ(187シリーズ)	0.5t黄銅条．無光沢スズメッキ
④リベット	アルミニウム

＊ターミナルはBタイプ

E307A

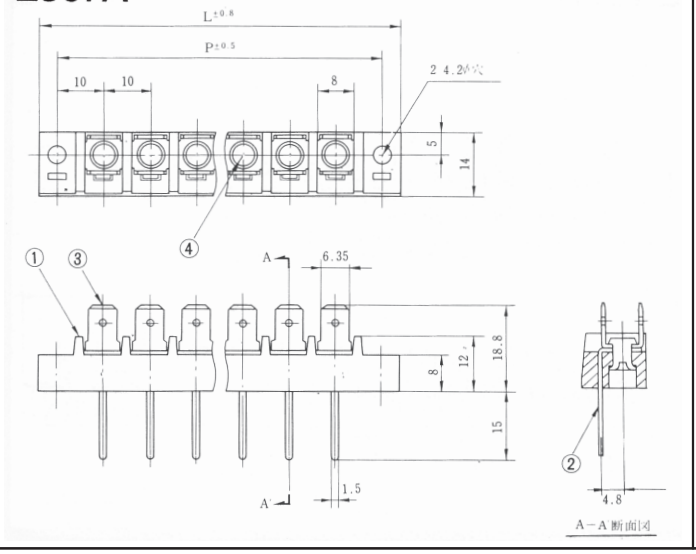

E308A

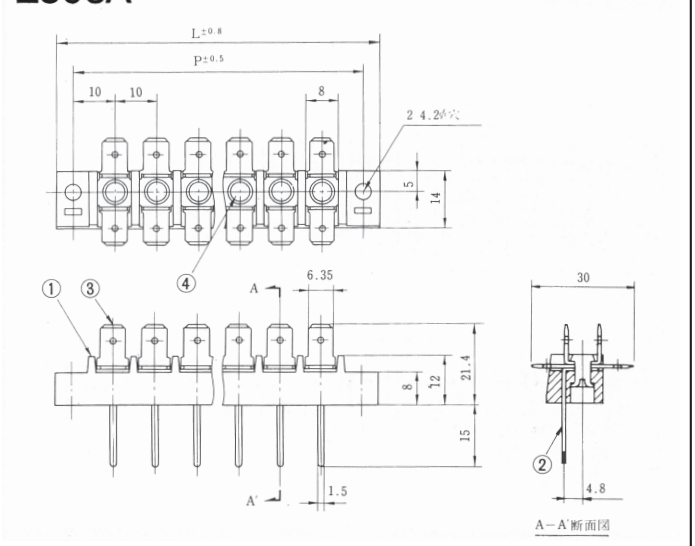

E309A

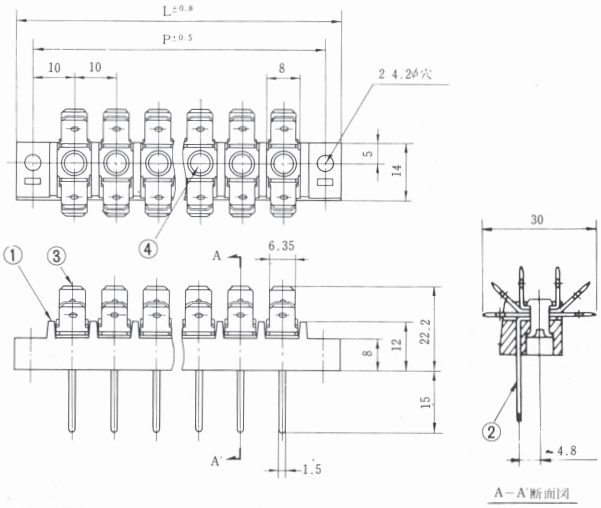

極数	1	2	3	4	5	6	7	8	9	10	11	12	13	14	15	16	17	18	19	20	21	22
全長(L)	28	38	48	58	68	78	88	98	108	118	128	138	148	158	168	178	188	198	208	218	228	238
取付ピッチ(P)	20	30	40	50	60	70	80	90	100	110	120	130	140	150	160	170	180	190	200	210	220	230

E401A~3A　E401B~3B

250シリーズ　　187シリーズ

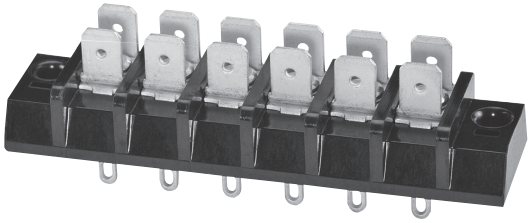

（写真はE401A－6）

型名の構成

E401 A － □

A → タブタイプ

□ → 極数

定　　格	AC 250V 15A
耐　電　圧	AC 2000V / 1分間
絶　縁　抵　抗	DC 500V 100MΩ以上
①ブ　ロ　ッ　ク	フェノール樹脂(UL94V-0)
②タ　ー　ミ　ナ　ル	0.8t黄銅条．無光沢スズメッキ
③タブ(250 シリーズ)	0.8t黄銅条．無光沢スズメッキ
③タブ(187 シリーズ)	0.5t黄銅条．無光沢スズメッキ
④リ　ベ　ッ　ト	アルミニウム

＊ターミナルはAタイプ

＊Aタイプは、タブ250シリーズ
　Bタイプは、タブ187シリーズ

E401A

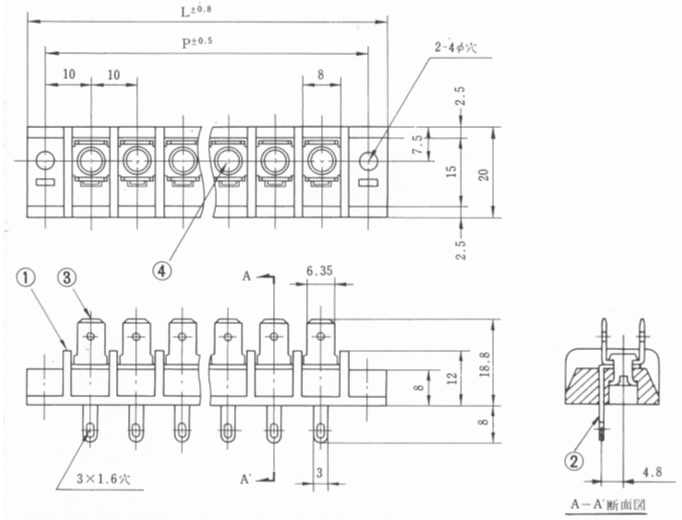

E402A

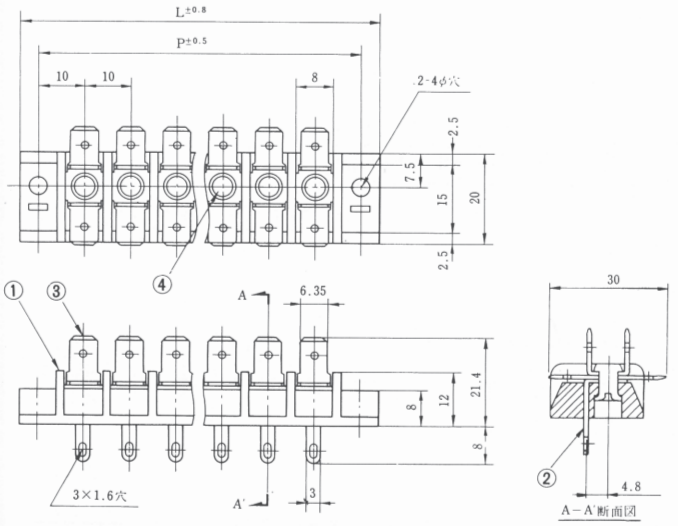

E403A

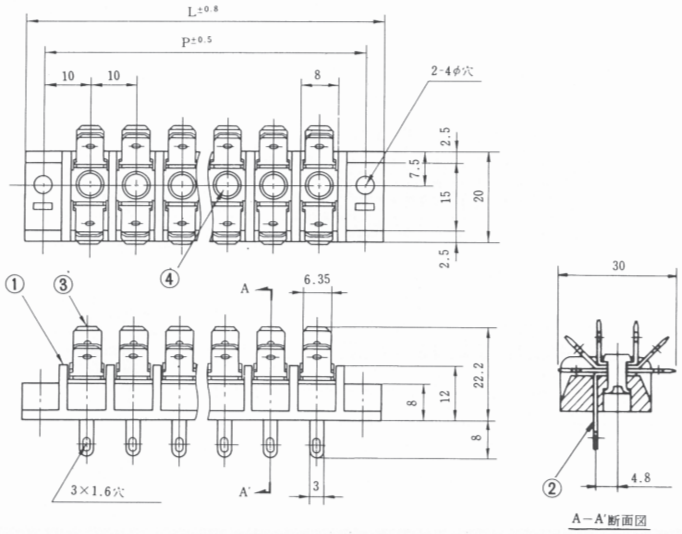

極　　数	1	2	3	4	5	6	7	8	9	10	11	12	13	14	15	16	17	18	19	20	21	22
全　　長(L)	28	38	48	58	68	78	88	98	108	118	128	138	148	158	168	178	188	198	208	218	228	238
取付ピッチ(P)	20	30	40	50	60	70	80	90	100	110	120	130	140	150	160	170	180	190	200	210	220	230

E404A~6A　E404B~6B

250シリーズ　　187シリーズ

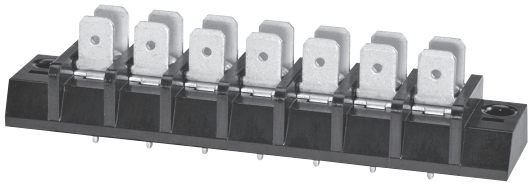

（写真はE404A−7）

＊Aタイプは、タブ250シリーズ
　Bタイプは、タブ187シリーズ

型名の構成

E404 A − □

A：タブタイプ
□：極数

定格	AC 250V 6A
耐電圧	AC 2000V / 1分間
絶縁抵抗	DC 500V 100MΩ以上
①ブロック	フェノール樹脂(UL94V-0)
②ターミナル	0.8t黄銅条．無光沢スズメッキ
③タブ(250シリーズ)	0.8t黄銅条．無光沢スズメッキ
③タブ(187シリーズ)	0.5t黄銅条．無光沢スズメッキ
④リベット	アルミニウム

＊ターミナルはDタイプ

E404A

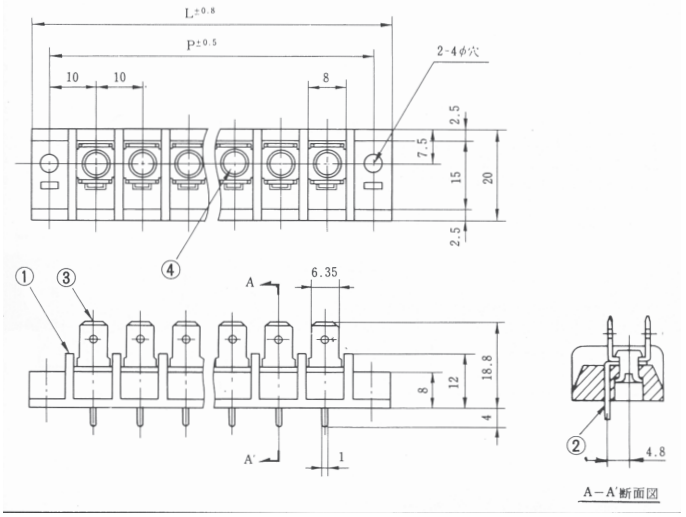

E405A

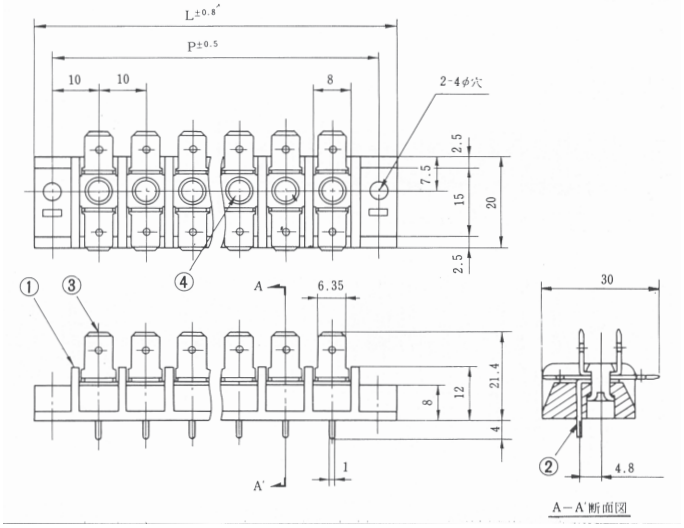

E406A

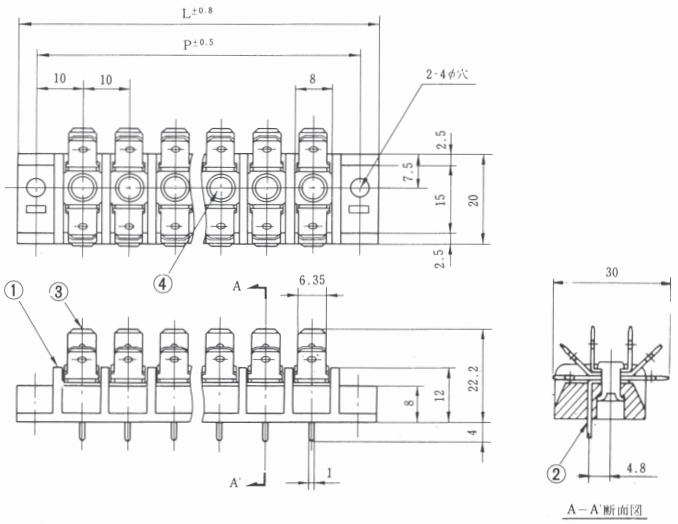

極数	1	2	3	4	5	6	7	8	9	10	11	12	13	14	15	16	17	18	19	20	21	22
全長(L)	28	38	48	58	68	78	88	98	108	118	128	138	148	158	168	178	188	198	208	218	228	238
取付ピッチ(P)	20	30	40	50	60	70	80	90	100	110	120	130	140	150	160	170	180	190	200	210	220	230

E407A~9A　E407B~9B

250シリーズ　　187シリーズ

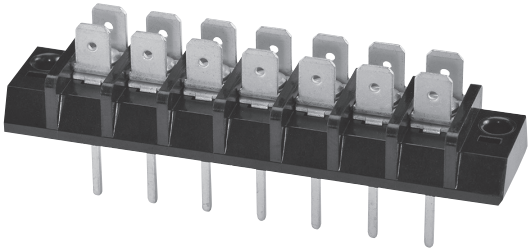

（写真はE407A－67）

＊Aタイプは、タブ250シリーズ
　Bタイプは、タブ187シリーズ

型名の構成

E407 A － □

A：タブタイプ
□：極数

定格	AC 250V 10A
耐電圧	AC 2000V / 1分間
絶縁抵抗	DC 500V 100MΩ以上
①ブロック	フェノール樹脂(UL94V-0)
②ターミナル	0.8t黄銅条．無光沢スズメッキ
③タブ(250シリーズ)	0.8t黄銅条．無光沢スズメッキ
③タブ(187シリーズ)	0.5t黄銅条．無光沢スズメッキ
④リベット	アルミニウム

＊ターミナルはBタイプ

E407A

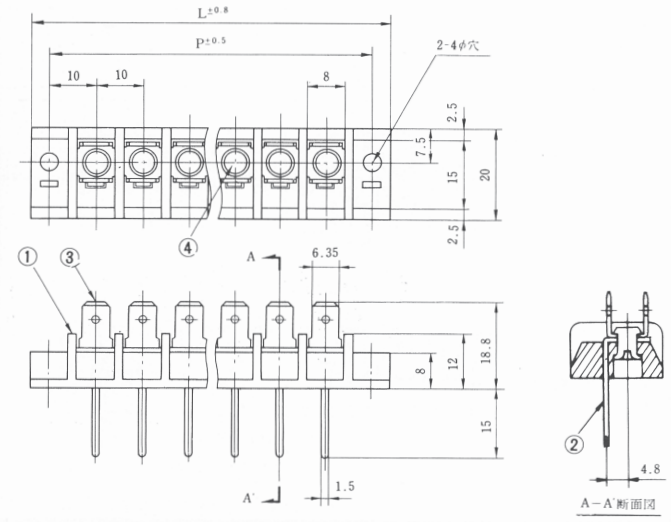

E408A

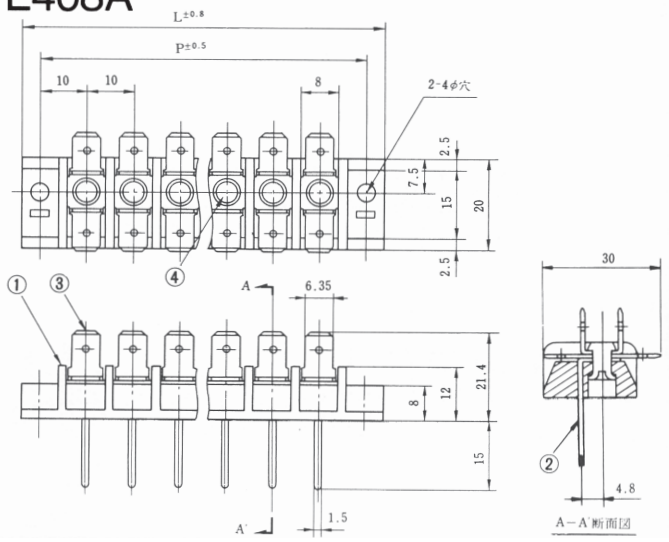

E409A

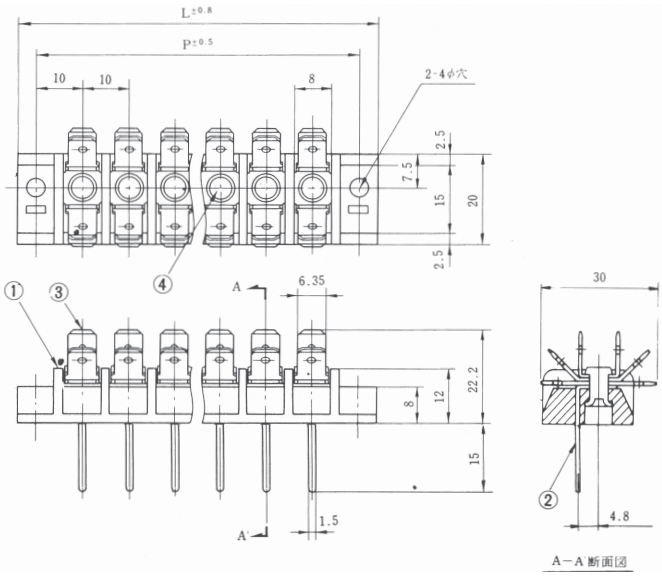

極数	1	2	3	4	5	6	7	8	9	10	11	12	13	14	15	16	17	18	19	20	21	22
全長(L)	28	38	48	58	68	78	88	98	108	118	128	138	148	158	168	178	188	198	208	218	228	238
取付ピッチ(P)	20	30	40	50	60	70	80	90	100	110	120	130	140	150	160	170	180	190	200	210	220	230

RoHS2対応品

RGKA-a-□

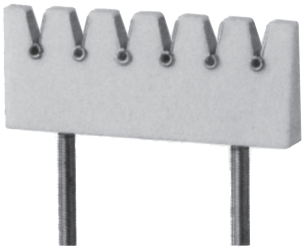

絶縁抵抗	10000MΩ以上
端子間耐電圧	DC3KV
端子引張強度	10kg以上
使用温度範囲	−30℃〜+110℃
①絶縁体	ステアタイト磁器
②ターミナル	リン青銅．銀メッキ
③取付ネジ	黄銅棒M2.6ニッケル

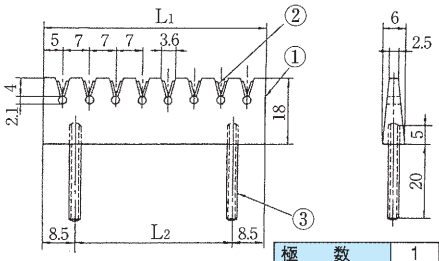

極数	1	2	3	4	5	6	7	8	9	10	11	12	13	14	15
全長(L1)	10	17	24	31	38	45	52	59	66	73	80	87	94	101	108
全長(L2)	中心	中心	中心	14	21	28	35	42	49	56	63	70	77	84	91

RoHS2対応品

RGKA-b-□

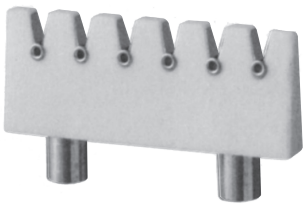

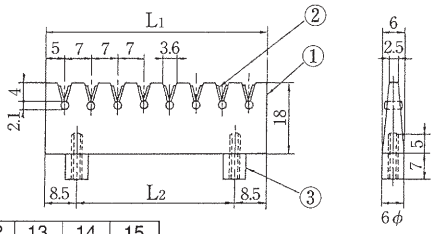

RoHS2対応品

RGKD-a-□

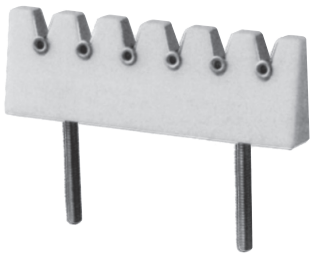

絶縁抵抗	10000MΩ以上
端子間耐電圧	DC3KV
端子引張強度	10kg以上
使用温度範囲	−30℃〜+110℃
①絶縁体	ステアタイト磁器
②ターミナル	リン青銅．銀メッキ
③取付ネジ	黄銅棒M2ニッケル

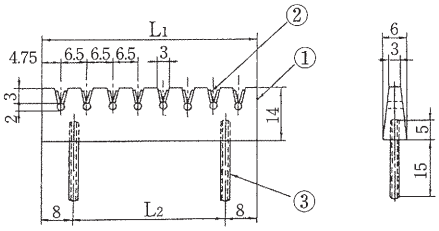

極数	1	2	3	4	5	6	7	8	9	10	11	12	13	14	15
全長(L1)	9.5	16	22	29	35.5	42	48.5	55	61.5	68	74.5	81	87.5	94	100.5
全長(L2)	中心	中心	中心	13	19.5	26	32.5	39	45.5	52	58.5	65	71.5	78	84.5

RoHS2対応品

RGKD-b-□

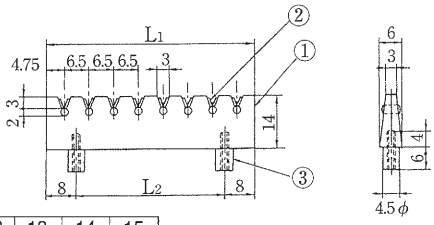

RoHS2対応品

RGKS-a-□

絶縁抵抗	10000MΩ以上
端子間耐電圧	DC3KV
端子引張強度	10kg以上
使用温度範囲	−30℃〜+110℃
①絶縁体	ステアタイト磁器
②ターミナル	リン青銅．銀メッキ
③取付ネジ	黄銅棒M2ニッケル

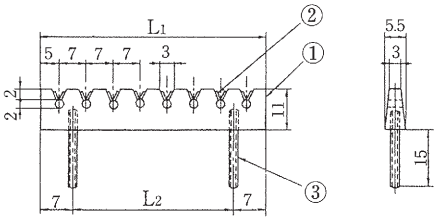

RoHS2対応品

RGKS-b-□

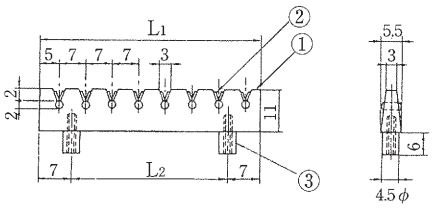

極数	1	2	3	4	5	6	7	8	9	10	11	12	13	14	15
全長(L1)	10	17	24	31	38	45	52	59	66	73	80	87	94	101	108
全長(L2)	中心	中心	10	17	24	31	38	45	52	59	66	73	80	87	94

RoHS2対応品

H201

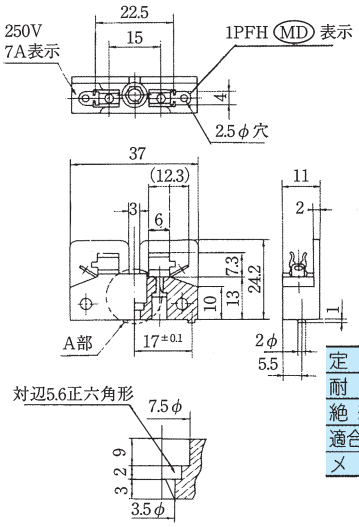

定　　格	AC 250V. 7A
耐　電　圧	AC1000V/1分間
絶 縁 抵 抗	DC500V 100MΩ以上
適合ヒューズ	5.2φ×20mm
メ　ッ　キ	ニッケルメッキ

RoHS2対応品

H202

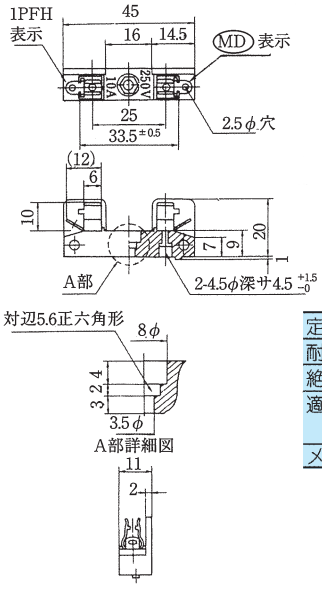

定　　格	AC 250V. 10A
耐　電　圧	AC1500V/1分間
絶 縁 抵 抗	DC500V 100MΩ以上
適合ヒューズ	6.4φ×30mm 6.35φ×31.8mm
メ　ッ　キ	ニッケルメッキ

RoHS2対応品

H203

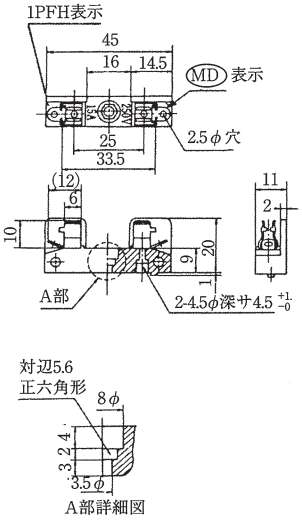

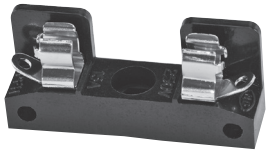

定　　格	AC 250V. 15A
耐　電　圧	AC1500V/1分間
絶 縁 抵 抗	DC500V 100MΩ以上
適合ヒューズ	6.4φ×30mm 6.35φ×31.8mm
メ　ッ　キ	ニッケルメッキ

RoHS2対応品

HC1

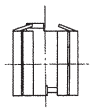

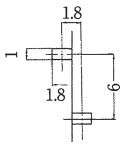

プリント基板差込寸法穴

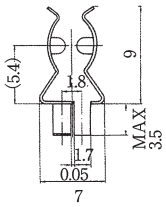

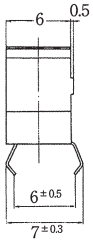

定　　格	AC 250V. 10A
耐　電　圧	AC1500V/1分間
材　　質	0.3tリン青銅 スズメッキ
適合ヒューズ管	6.4φ×30mm 6.35φ×31.8mm 5.2φ×20mm

STK-A1

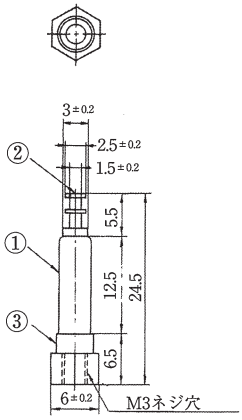

耐　電　圧	DC6KV.
絶 縁 抵 抗	10000MΩ以上
使用温湿度	−30℃〜+90℃ 相対湿度90%以下
①ステアタイト 絶縁樹脂	ステアタイト磁器
②ターミナル	黄銅棒. ニッケル
③取付金具	黄銅棒. ニッケル

STK-A2

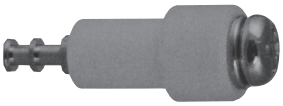

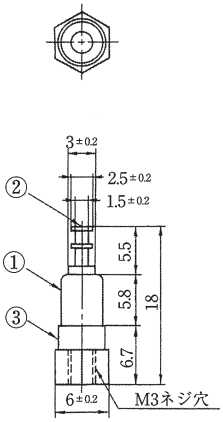

耐　電　圧	DC5KV.
絶 縁 抵 抗	10000MΩ以上
使用温湿度	−30℃〜+90℃ 相対湿度90%以下
①ステアタイト 絶縁樹脂	ステアタイト磁器
②ターミナル	黄銅棒. ニッケル
③取付金具	黄銅棒. ニッケル

STK-A3

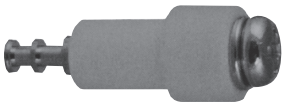

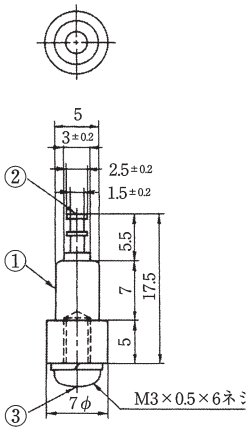

耐　電　圧	DC5KV.
絶 縁 抵 抗	10000MΩ以上
使用温湿度	−30℃〜+90℃ 相対湿度90%以下
①ステアタイト 絶縁樹脂	ステアタイト磁器
②ターミナル	黄銅棒. ニッケル
③取付ネジ	黄銅棒. ニッケル ⊕（ナベ）M3×0.5×6ℓ

STK-A4

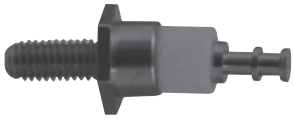

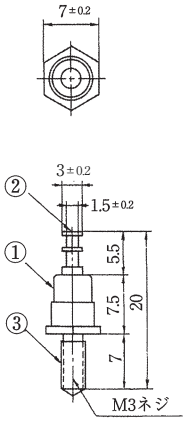

耐　電　圧	DC3.5KV.
絶 縁 抵 抗	10000MΩ以上
使用温湿度	−30℃〜+90℃ 相対湿度90%以下
①ステアタイト 絶縁樹脂	ステアタイト磁器
②ターミナル	黄銅棒　ニッケル
③取付ネジ	黄銅棒　ニッケル

STK-A5

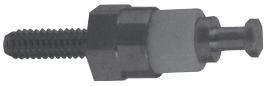

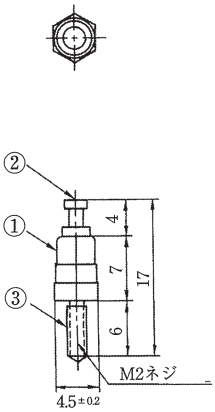

耐　電　圧	DC3KV.
絶 縁 抵 抗	10000MΩ以上
使用温湿度	−30℃〜+90℃ 相対湿度90%以下
①ステアタイト 絶縁樹脂	ステアタイト磁器
②ターミナル	黄銅棒. ニッケル
③取付ネジ	黄銅棒. ニッケル

STK-A6

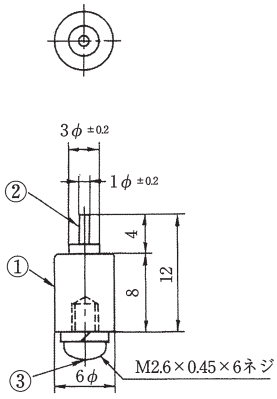

耐　電　圧	DC4KV.
絶 縁 抵 抗	10000MΩ以上
使用温湿度	−30℃〜+90℃ 相対湿度90%以下
①ステアタイト 絶縁樹脂	ステアタイト磁器
②ターミナル	黄銅棒. ニッケル
③取付ネジ	黄銅棒. ニッケル ⊕（ナベ）M2.6×0.45×6ℓ

STK-A7

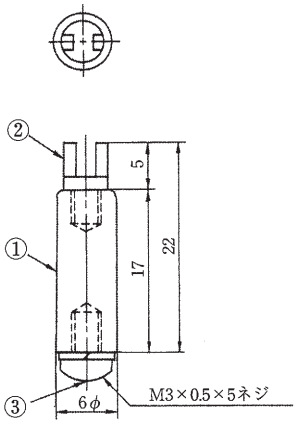

耐電圧	DC6.5KV.
絶縁抵抗	10000MΩ以上
使用温湿度	−30℃〜+90℃ 相対湿度90%以下
①ステアタイト 絶縁樹脂	ステアタイト磁器
②ターミナル	黄銅棒. ニッケル
③取付ネジ	黄銅棒. ニッケル ⊕（ナベ）M3×0.5×5ℓ

STK-A8

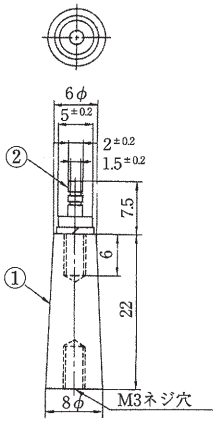

耐電圧	DC14KV.
絶縁抵抗	10000MΩ以上
使用温湿度	−30℃〜+90℃ 相対湿度90%以下
①ステアタイト 絶縁樹脂	ステアタイト磁器
②ターミナル	黄銅棒. ニッケル

STK-A9

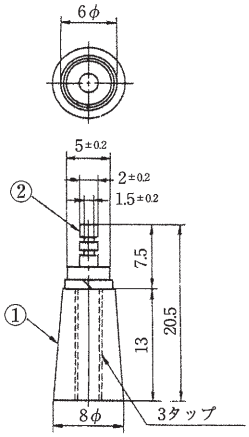

耐電圧	DC7KV.
絶縁抵抗	10000MΩ以上
使用温湿度	−30℃〜+90℃ 相対湿度90%以下
①ステアタイト 絶縁樹脂	ステアタイト磁器
②ターミナル	黄銅棒. ニッケル

STK-B1

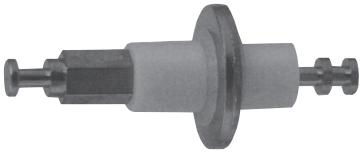

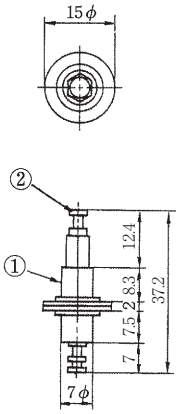

耐電圧	DC4.5KV.
絶縁抵抗	10000MΩ以上
使用温湿度	−30℃〜+90℃ 相対湿度90%以下
①ステアタイト 絶縁樹脂	ステアタイト磁器
②ターミナル	黄銅棒. ニッケル

STK-B2

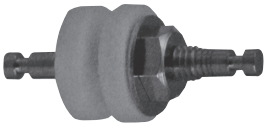

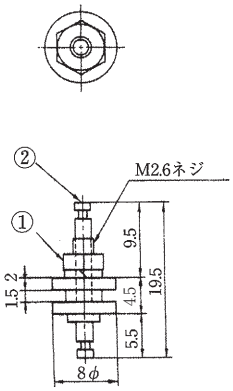

耐電圧	DC1.5KV.
絶縁抵抗	10000MΩ以上
使用温湿度	−30℃〜+90℃ 相対湿度90%以下
①ステアタイト 絶縁樹脂	ステアタイト磁器
②ターミナル	黄銅棒. ニッケル

STK-A10

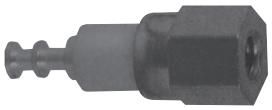

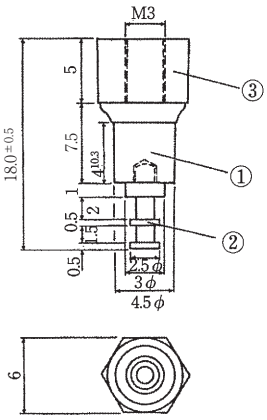

耐電圧	DC5KV.
絶縁抵抗	10000MΩ以上
使用温湿度	−30℃〜+90℃ 相対湿度90%以下
①ステアタイト 絶縁樹脂	ステアタイト磁器
②ターミナル	黄銅棒. ニッケル
③取付金具	黄銅棒. ニッケル

RoHS2対応品

CV-1

定格	AC 250V. 6A
耐電圧	AC1500V/1分間
絶縁抵抗	DC500V 100MΩ以上
①ブロック	フェノール樹脂 (PMEE) (UL94HB)
②ターミナル	0.5t黄銅条. 無光沢スズメッキ

※UL94V-0製作可能

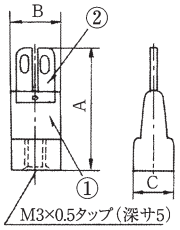

型式	A±0.3	B±0.5	C	定格
CV1	20	7.5	6	6
CV1(大)	25	9.5	8	8

RoHS2対応品

CVT-1

定格	AC 250V. 8A
耐電圧	AC1500V/1分間
絶縁抵抗	DC500V 100MΩ以上
①ブロック	フェノール樹脂 (PMEE) (UL94HB)
②ターミナル	0.5t黄銅条. 無光沢スズメッキ

※UL94V-0製作可能

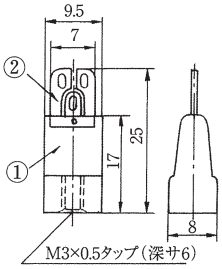

RoHS2対応品

ST17-LI

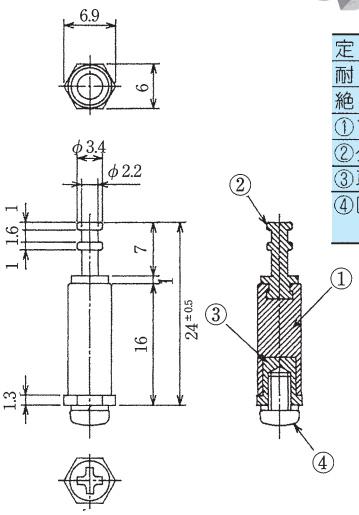

定格	AC 250V. 10A
耐電圧	AC1500V/1分間
絶縁抵抗	DC500V 100MΩ以上
①ブロック	フェノール樹脂(PMEE)
②ターミナル	φ5 黄銅棒. 銀メッキ
③取付金具	六角 黄銅 ニッケルメッキ
④固定ネジ	M3×5ℓ 黄銅 ニッケルメッキ ⊕ ナベ セムスネジ

RoHS2対応品

ST18-LIS

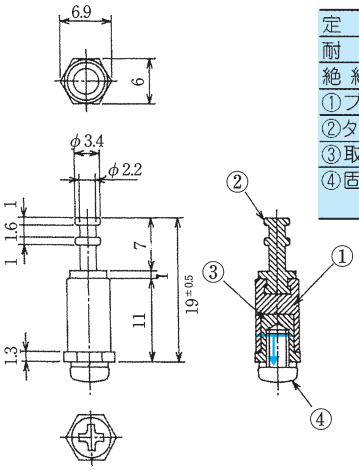

定格	AC 250V. 10A
耐電圧	AC1500V/1分間
絶縁抵抗	DC500V 100MΩ以上
①ブロック	フェノール樹脂(PMEE)
②ターミナル	φ5 黄銅棒. 銀メッキ
③取付金具	六角 黄銅 ニッケルメッキ
④固定ネジ	M3×5ℓ 黄銅 ニッケルメッキ ⊕ ナベ セムスネジ

RoHS2対応品

ST19-LIX

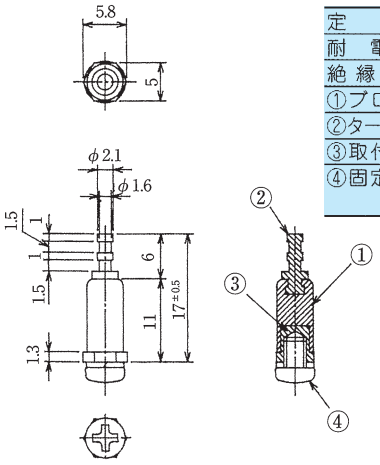

定格	AC 250V. 6A
耐電圧	AC1500V/1分間
絶縁抵抗	DC500V 100MΩ以上
①ブロック	フェノール樹脂(PMEE)
②ターミナル	φ3.5 黄銅棒. 銀メッキ
③取付金具	六角 黄銅 ニッケルメッキ
④固定ネジ	M3×4ℓ 黄銅 ニッケルメッキ ⊕ ナベ セムスネジ

RoHS2対応品

ST6

定　　格	AC 250V. 6A
耐　電　圧	対地間 AC4000V/1分間
絶 縁 抵 抗	DC500V 100MΩ以上
①ブロック	フェノール樹脂 (UL94-0)
②ターミナル	0.5t黄銅条. 無光沢スズメッキ

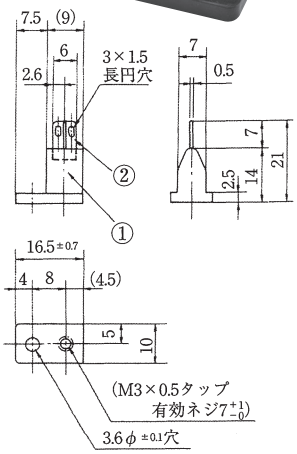

型　名	概　要
ST6-A	M3タップなし
ST6-B	M3タップあり

RoHS2対応品

ST7

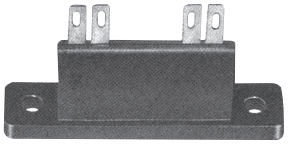

定　　格	AC 250V. 6A
耐　電　圧	端子間 AC2000V/1分間 対地間 AC4000V/1分間
絶 縁 抵 抗	DC500V 100MΩ以上
①ブロック	フェノール樹脂 (UL94V-0)
②ターミナル	0.5t黄銅条. 無光沢スズメッキ

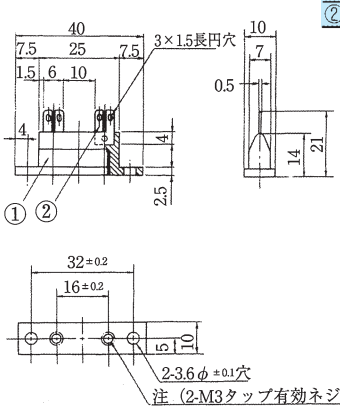

型　名	概　要
ST7-A	M3タップなし
ST7-B	M3タップあり

RoHS2対応品

ST9

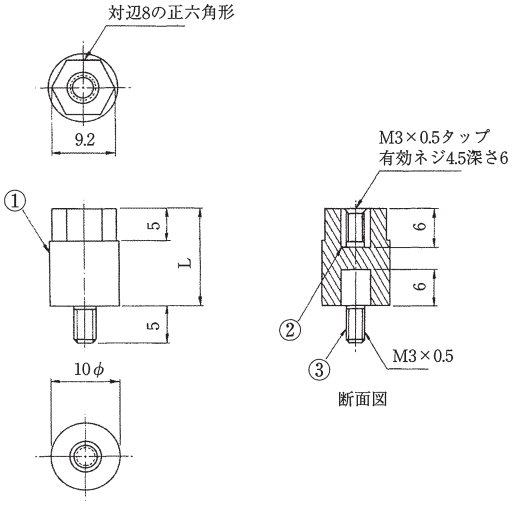

耐電圧	AC3000V/1分間
絶縁抵抗	DC500V 500MΩ以上
①ブロック	PBT(UL94V-0)
②ターミナル	黄銅条、ニッケルメッキ
③ターミナルネジ	鉄、M3×0.5×6ℓ ニッケル ⊕（バインド）セムスネジ

※標準はターミナルネジなし
※ターミナルネジ付きの型名は「ST9B-□」
※締付推奨トルク 0.3N.m以下

型名	L寸法
ST9-15	15
ST9-20	20
ST9-25	25
ST9-30	30

RoHS2対応品

ST10

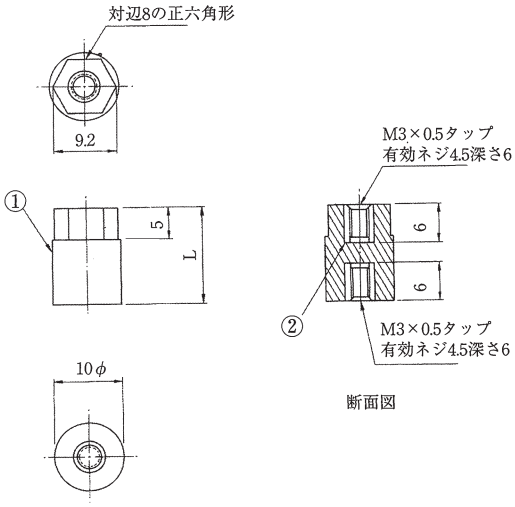

耐電圧	AC3000V/1分間
絶縁抵抗	DC500V 500MΩ以上
①ブロック	PBT(UL94V-0)
②ターミナル	黄銅条、ニッケルメッキ
③ターミナルネジ	鉄、M3×0.5×6ℓ ニッケル ⊕（バインド）セムスネジ

※標準はターミナルネジなし
※ターミナルネジ付きの型名は「ST10B-□」

型名	L寸法
ST10-15	15
ST10-20	20
ST10-25	25
ST10-30	30

M11

材質	鉄、ニッケルメッキ
板厚	0.6t

サポートアングル

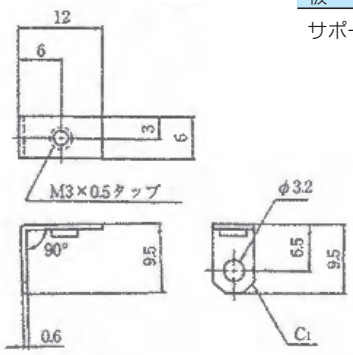

RoHS2対応品

T06

ターミナル	黄銅棒. ニッケルメッキ

※型名：T06 =黄銅. ニッケルメッキ
T06F=鉄. 三価クロメートメッキ

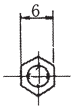

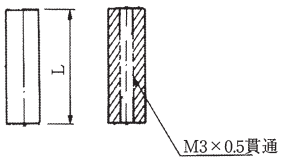

型 名	L寸法
T06-10	10
T06-15	15
T06-20	20
T06-25	25
T06-30	30

RoHS2対応品

T07

ターミナル	黄銅棒. ニッケルメッキ

※型名：T07 =黄銅. ニッケルメッキ
T07F=鉄. 三価クロメートメッキ

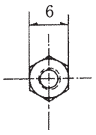

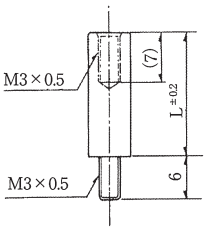

型 名	L寸法
T07-10	10
T07-20	20
T07-30	30
T07-40	40
T07-50	50

RoHS2対応品

T08

ターミナル	黄銅棒. ニッケルメッキ

※型名：T08 =黄銅. ニッケルメッキ
T08F=鉄. 三価クロメートメッキ

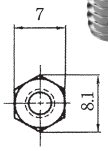

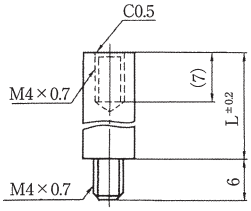

型 名	L寸法
T08-10	10
T08-15	15
T08-20	20
T08-25	25
T08-30	30
T08-35	35
T08-40	40

RoHS2対応品

T09

ターミナル	黄銅棒. ニッケルメッキ

※型名：T09 =黄銅. ニッケルメッキ
T09F=鉄. 三価クロメートメッキ

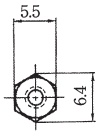

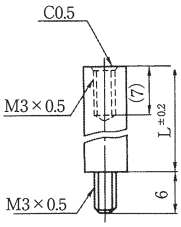

型 名	L寸法
T09-10	10
T09-15	15
T09-20	20
T09-25	25
T09-30	30
T09-35	35
T09-40	40

RoHS2対応品

T11

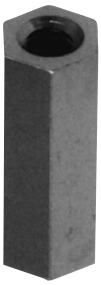

ターミナル	黄銅棒. ニッケルメッキ

※型名：T11 =黄銅. ニッケルメッキ
T11F=鉄. 三価クロメートメッキ

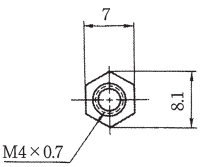

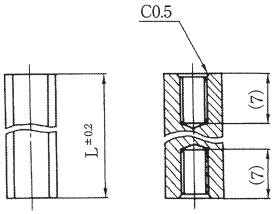

型 名	L寸法
T11-10	10
T11-15	15
T11-20	20
T11-25	25
T11-30	30
T11-35	35
T11-40	40

RoHS2対応品

Y101

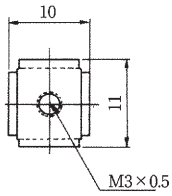

材　　質	黄銅条．無光沢スズメッキ
板　　厚	1.0t

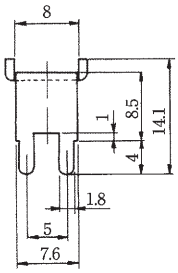

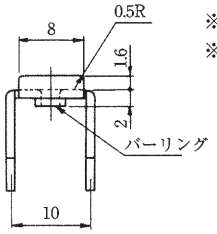

※標準ネジ無し
※ネジ付きの場合
Y101B
黄銅M3×6ℓ
⊕ バインド.ニッケル

ネジ付き	ネジ無し
Y101B	Y101

RoHS2対応品

Y102

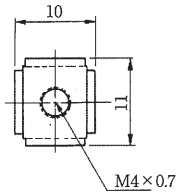

材　　質	黄銅条．無光沢スズメッキ
板　　厚	1.0t

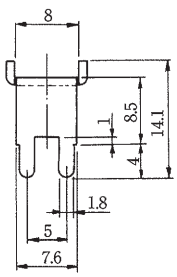

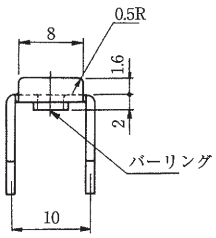

※標準ネジ無し
※ネジ付きの場合
Y102BS
黄銅M4×8ℓ
⊕ ナベニッケル

ネジ付き	ネジ無し
Y102BS	Y102

RoHS2対応品

Y103

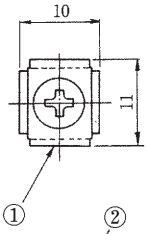

材　　質	黄銅条．無光沢スズメッキ
板　　厚	1.0t
ターミナルネジ	黄銅M3×4ℓ ⊕ バインド．ニッケル

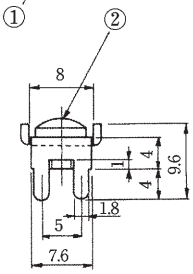

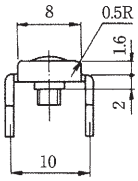

RoHS2対応品

Y187

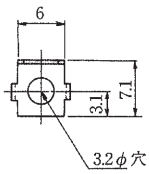

材　　質	黄銅条．無光沢スズメッキ
板　　厚	0.5t

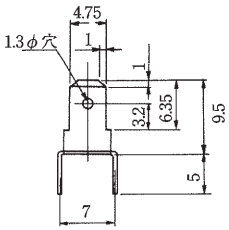

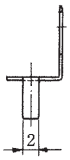

RoHS2対応品

Y187-45

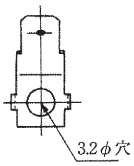

材　　質	黄銅条．無光沢スズメッキ
板　　厚	0.5t

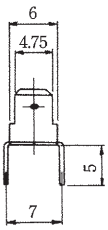

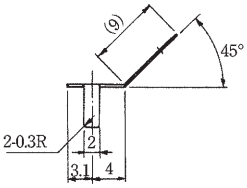

RoHS2対応品

Y250

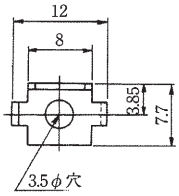

材　　質	黄銅条．無光沢スズメッキ
板　　厚	0.8t

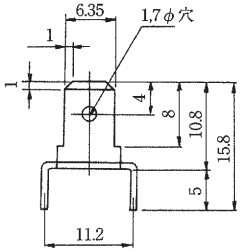

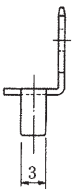

RoHS2対応品

Y104

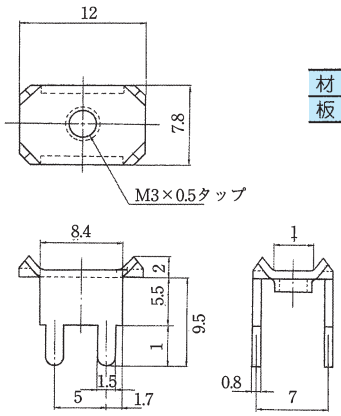

材　　質	黄銅条．無光沢スズメッキ
板　　厚	0.8t

※標準ネジ無し
※ネジ付きの場合
黄銅M3×6ℓ
⊕ バインドニッケル

ネジ付き	ネジ無し
Y104BS	Y104

RoHS2対応品

Y105

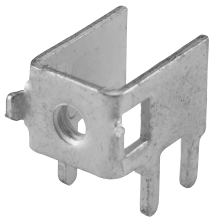

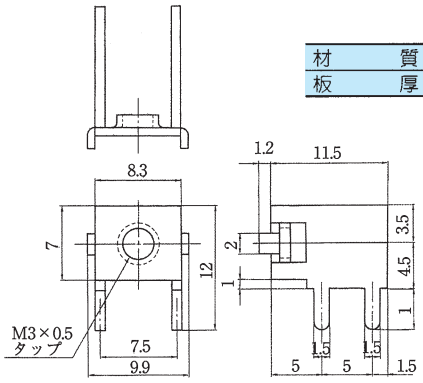

材　　質	黄銅条．無光沢スズメッキ
板　　厚	0.8t

※標準ネジ無し
※ネジ付きの場合
黄銅M3×6ℓ
⊕ バインドニッケル

ネジ付き	ネジ無し
Y105BS	Y105

RoHS2対応品

Y106

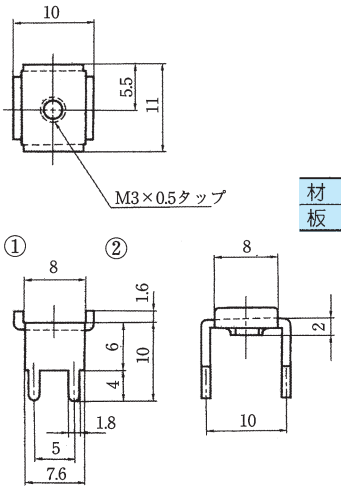

材　　質	黄銅条．無光沢スズメッキ
板　　厚	1.0t

※標準ネジ無し
※ネジ付きの場合
黄銅M3×6ℓ
⊕ バインドニッケル

ネジ付き	ネジ無し
Y106BS	Y106

RoHS2対応品

Y127

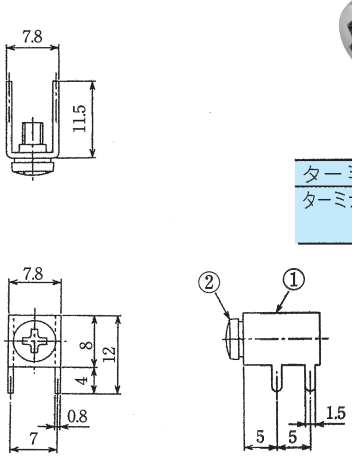

ターミナル	0.8t黄銅．無光沢スズメッキ
ターミナルネジ	黄銅 M3×6ℓ ニッケルメッキ ⊕ バインド．SW付

※標準ネジ付

RoHS2対応品

Y128

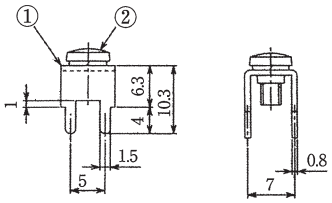

ターミナル	0.8t黄銅．無光沢スズメッキ
ターミナルネジ	黄銅 M3×6ℓ ニッケルメッキ ⊕ バインド．SW付

※標準ネジ付

RoHS2対応品

250A

定格	AC250V.20A
タブ	250シリーズ
材質	黄銅条．無光沢スズメッキ
板厚	0.8t

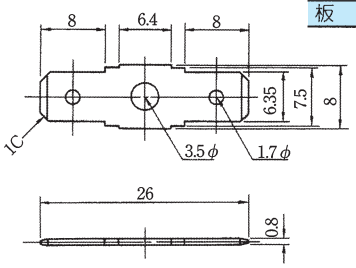

RoHS2対応品

250B

定格	AC250V.20A
タブ	250シリーズ
材質	黄銅条．無光沢スズメッキ
板厚	0.8t

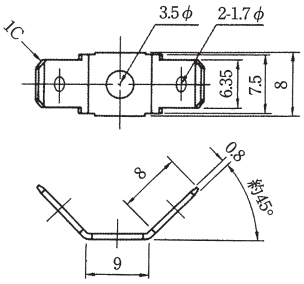

RoHS2対応品

250C

定格	AC250V.20A
タブ	250シリーズ
材質	黄銅条．無光沢スズメッキ
板厚	0.8t

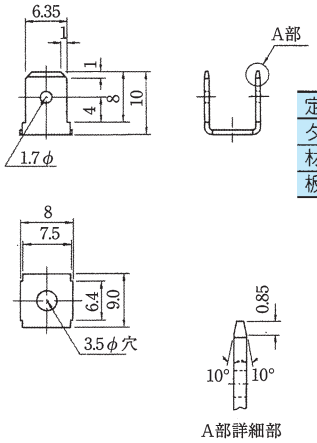

RoHS2対応品

250J

定格	AC250V.20A
タブ	250シリーズ
材質	黄銅条．無光沢スズメッキ
板厚	0.8t

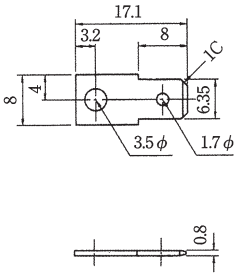

RoHS2対応品

250K

定格	AC250V.20A
タブ	250シリーズ
材質	黄銅条．無光沢スズメッキ
板厚	0.8t

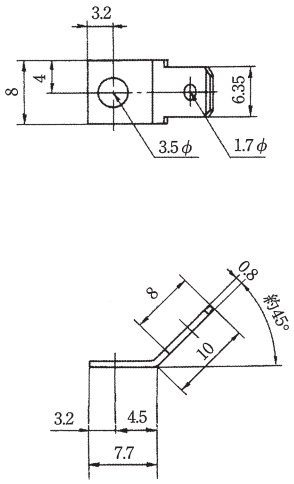

RoHS2対応品

250L

定格	AC250V.20A
タブ	250シリーズ
材質	黄銅条．無光沢スズメッキ
板厚	0.8t

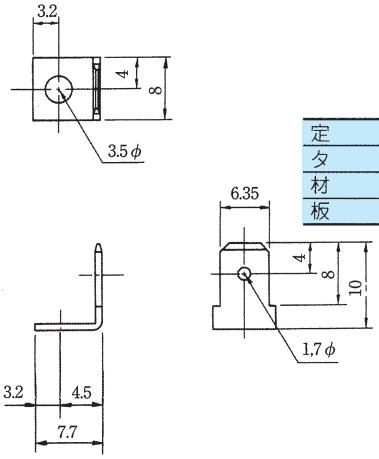

RoHS2対応品

187A

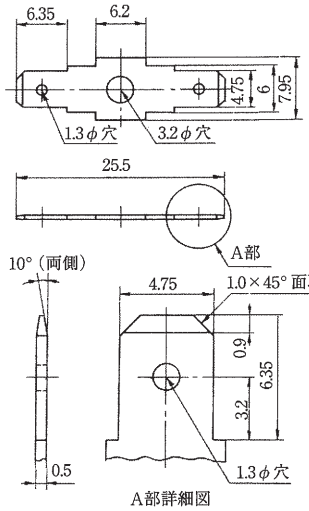

定格	AC250V.10A
タブ	187シリーズ
材質	黄銅条．無光沢スズメッキ
板厚	0.5t

RoHS2対応品

187B

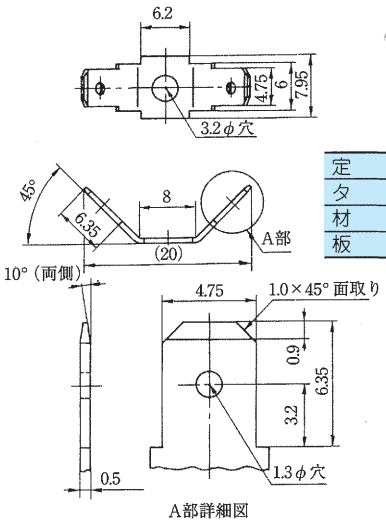

定格	AC250V.10A
タブ	187シリーズ
材質	黄銅条．無光沢スズメッキ
板厚	0.5t

RoHS2対応品

187C

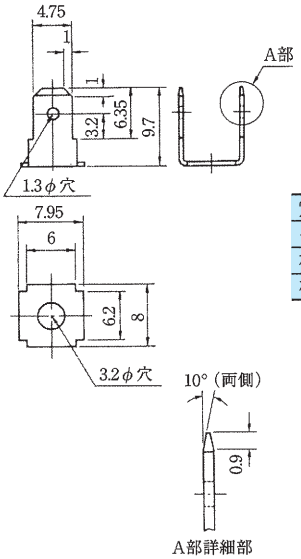

定格	AC250V.10A
タブ	187シリーズ
材質	黄銅条．無光沢スズメッキ
板厚	0.5t

RoHS2対応品

187J

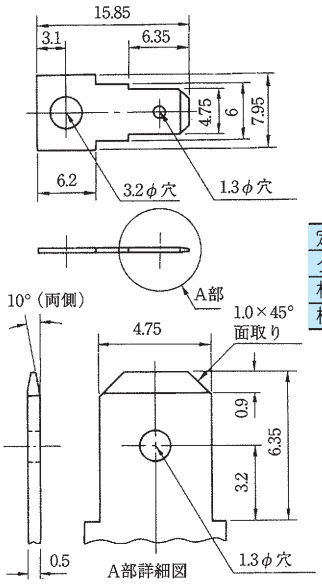

定格	AC250V.10A
タブ	187シリーズ
材質	黄銅条．無光沢スズメッキ
板厚	0.5t

RoHS2対応品

187K

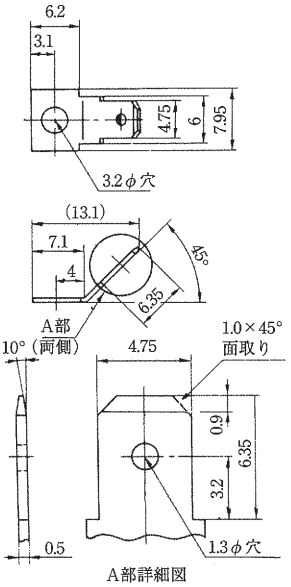

定格	AC250V.10A
タブ	187シリーズ
材質	黄銅条．無光沢スズメッキ
板厚	0.5t

RoHS2対応品

187L

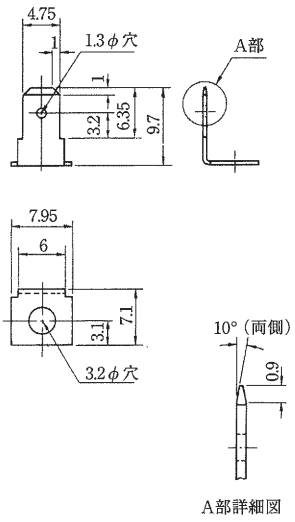

定格	AC250V.10A
タブ	187シリーズ
材質	黄銅条．無光沢スズメッキ
板厚	0.5t

MORIMATSU

スタット

規格認定品は品番・仕様が一般品と一部異なりますので、図面の取り交しをお願い致します。

材　　質	黄銅棒．ニッケルメッキ

※カバー、スタット、ネジは添付（本体とカバーセットの場合）
※カバー取付ネジ：M3×0.5×5ℓ ⊕（ナベ）ニッケル

	K101	K102	K104	K106
寸法図	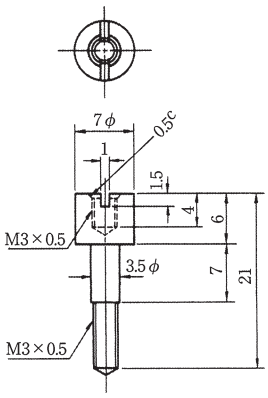	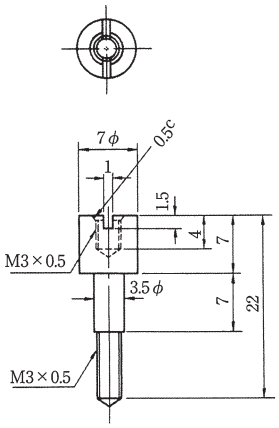	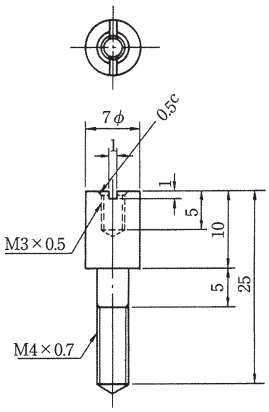	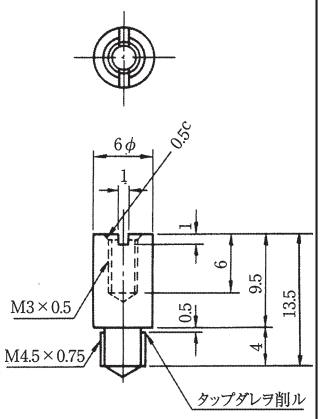
適合機種	MDH, MT, OM, OMC, M125	MTA, FTP, FTA. M120, M137	MT8, FTS2, FTS20	MDH5, 6, 7, 8

	K107	K109	K110	K111
寸法図	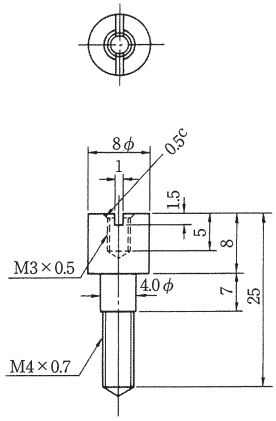	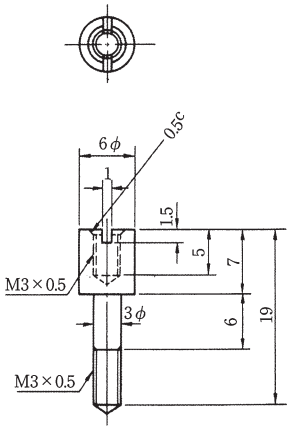	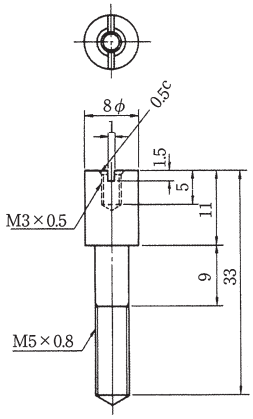	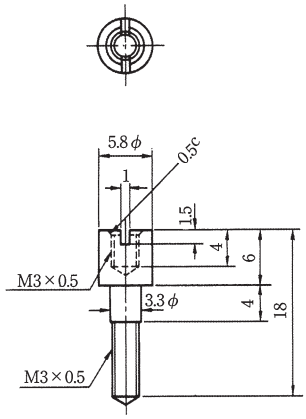
適合機種	MTB, FTS3, MTF	M128	FTS5	M106, FTC, M129

	K121	K134	K139	K140
寸法図	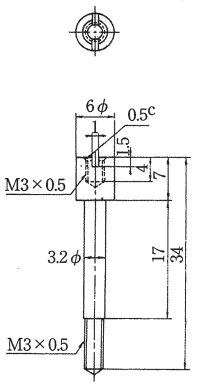	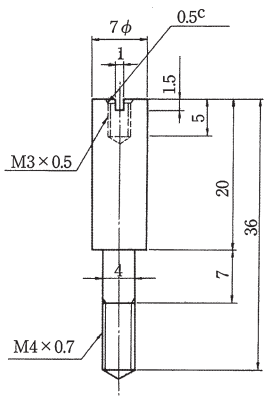	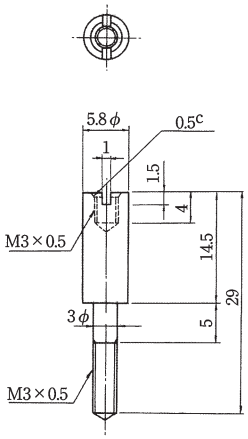	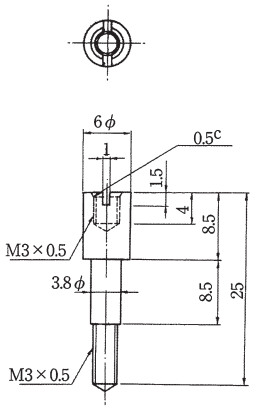
適合機種	M116 (旧M117)	M206	M209	FTE

カスタム品　＊各種形状製作可

	K103	K105	K108	K112
寸法図	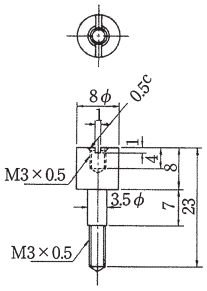	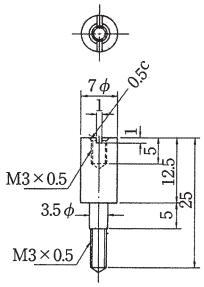	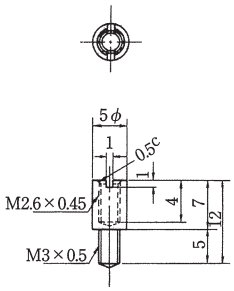	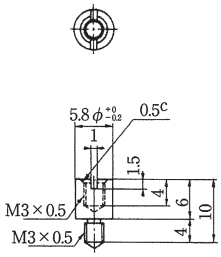

	K113	K114	K115	K116
寸法図	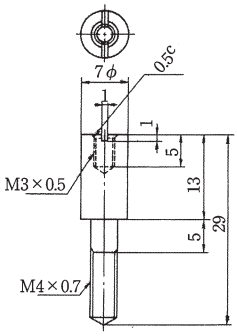	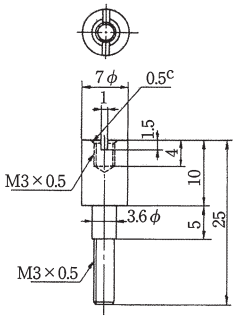	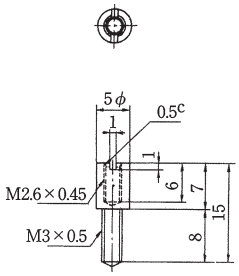	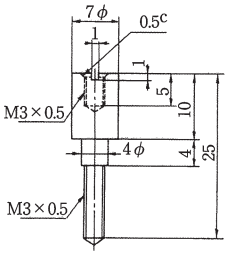

	K117	K118	K119	K125
寸法図	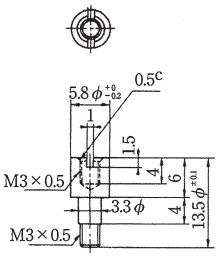	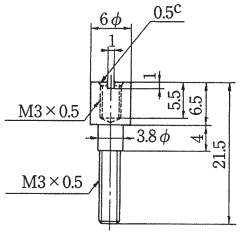	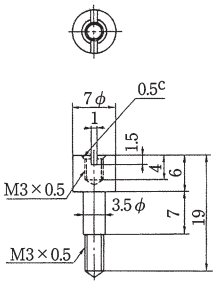	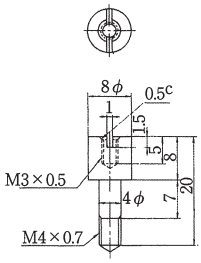

MORIMATSU

ショートバー

規格認定品は品番・仕様が一般品と一部異なりますので、図面の取り交しをお願い致します。

写真はS105

材　　質	黄銅条．ニッケルメッキ

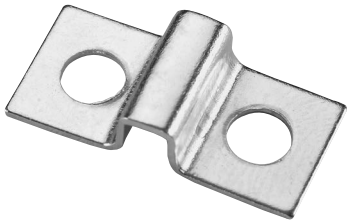

写真はS101

材　　質	黄銅条．ニッケルメッキ

S101

寸法図

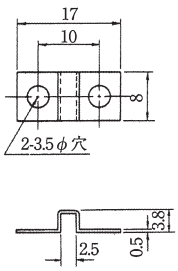

定　格	AC250V. 15A
板　厚	t0.5

適合機種：OM, MT

S102

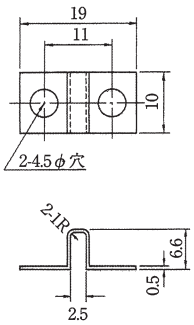

定　格	AC250V. 20A
板　厚	t0.5

適合機種：MTB, MTF

S105

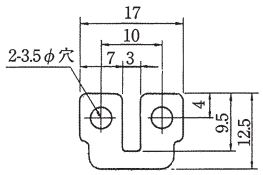

定　格	AC250V. 15A
板　厚	t0.5

適合機種：OM, M137

S106

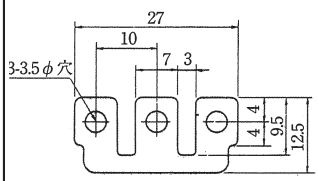

定　格	AC250V. 15A
板　厚	t0.5

適合機種：OM, M137

S107

寸法図

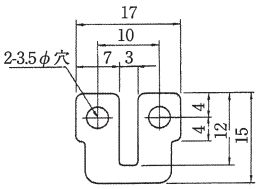

定　格	AC250V. 15A
板　厚	t0.5

適合機種：MT, MTD, MDH1, MDH3, M122, M125, MTA, MTC

S108

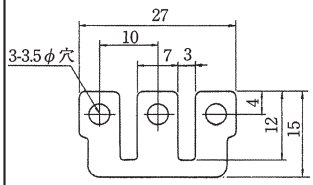

定　格	AC250V. 15A
板　厚	t0.5

適合機種：MT, MTD, MDH1, MDH3, M122, MTA, MTC

S109

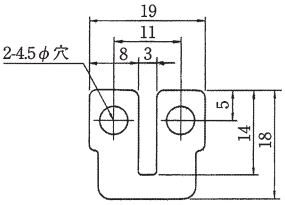

定　格	AC250V. 15A
板　厚	t0.8

適合機種：MTB, ※MDH, M132, M206, MTF, FTA3, FTA31, FTS3, M115

S110

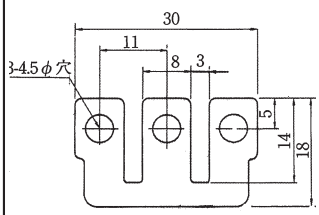

定　格	AC250V. 15A
板　厚	t0.8

適合機種：MTB, ※MDH, M132, M206, MTF

寸法図	**S111** 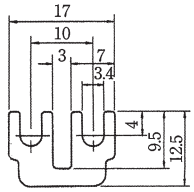 定格 AC250V. 15A 板厚 t0.5	**S112** 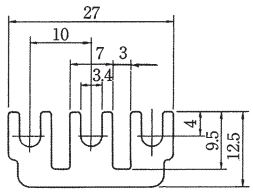 定格 AC250V. 15A 板厚 t0.5	**S113** 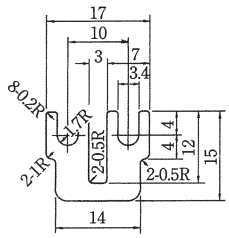 定格 AC250V. 15A 板厚 t0.5	**S114** 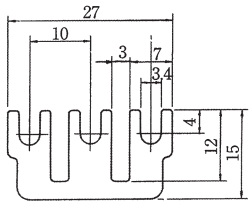 定格 AC250V. 15A 板厚 t0.5
適合機種	OM, M137	OM, M137	MT, MTD, ※MDH, M122, M125, MTA	MT, MTD, ※MDH, M122, MTA

寸法図	**S115** 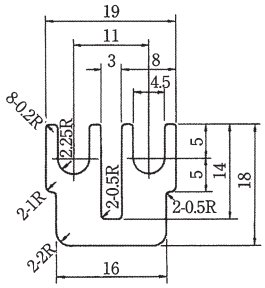 定格 AC250V. 30A 板厚 t0.8	**S115TL** 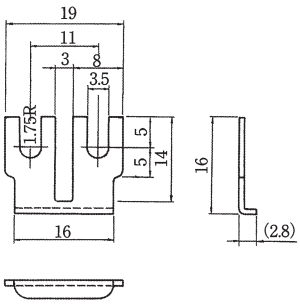 定格 AC250V. 30A 板厚 t0.8	**S116** 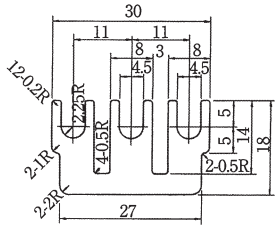 定格 AC250V. 15A 板厚 t0.8	**S117** 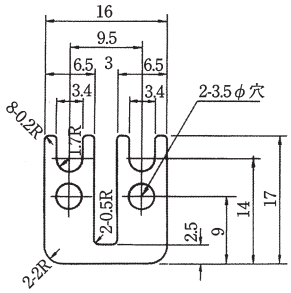 定格 AC250V. 15A 板厚 t0.5
適合機種	MTB, ※MDH, M132, M206, MTF, FTA	MTB, ※MDH	MTB, ※MDH, M132, M206, MTF, FTA	FTE, M125, OM, M155

寸法図	**S118** 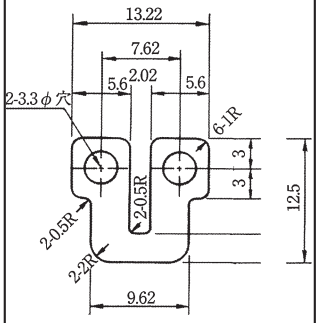 定格 AC250V. 15A 板厚 t0.5	**S118L** 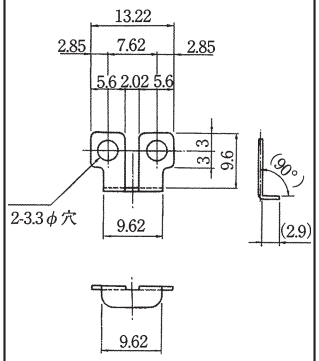 定格 AC250V. 15A 板厚 t0.5	**S119** 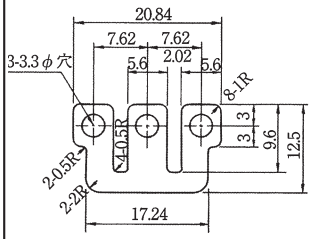 定格 AC250V. 15A 板厚 t0.5	**S121** 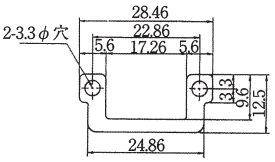 定格 AC250V. 15A 板厚 t0.5
適合機種	M106, M118, FTC, M112, M209, M129, M215	M106, M118, FTC, M112, M209, M129, M215, M219	M106, M118, FTC, M112, M209, M129, M215	M106, M118, FTC, M112, M209, M129, M215, M219

	S123	S123A	S123L	S124
寸法図	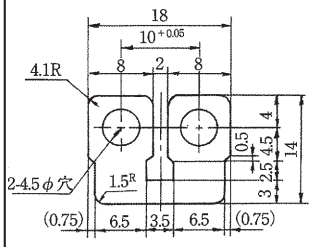	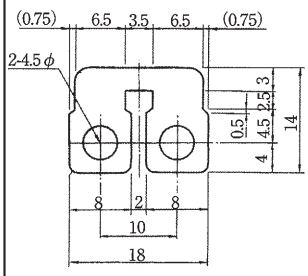	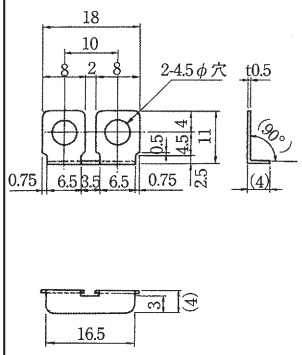	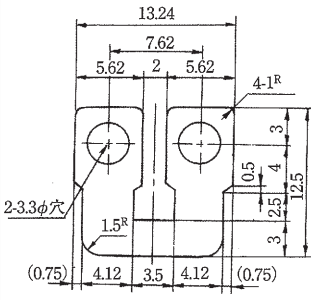
	定格 AC250V. 15A 板厚 t0.5	定格 AC250V. 20A 板厚 t0.8	定格 AC250V. 15A 板厚 t0.5	定格 AC250V. 15A 板厚 t0.5
適合機種	M110, M210	M110, M210	M110, M210	M111, M211, M129

	S125	S128	S129	S107R
寸法図	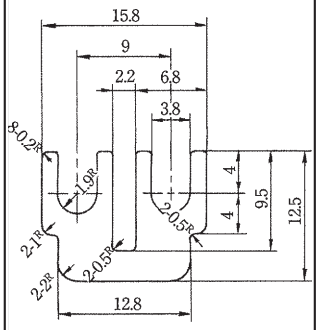	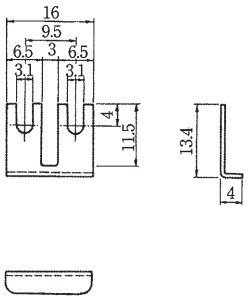	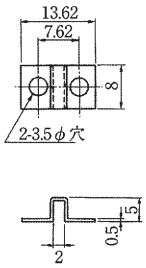	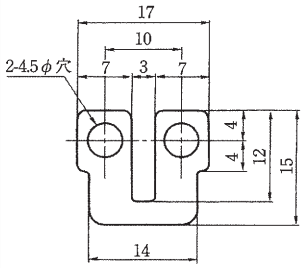
	定格 AC250V. 15A 板厚 t0.5	定格 AC250V. 15A 板厚 t0.5	定格 AC250V. 15A 板厚 t0.5	定格 AC250V. 15A 板厚 t0.5
適合機種	M116, M155	FTE, M125	M106, FTC, M129	M113, M210, MTC, M222

	S125L	S131	S137	S138
寸法図	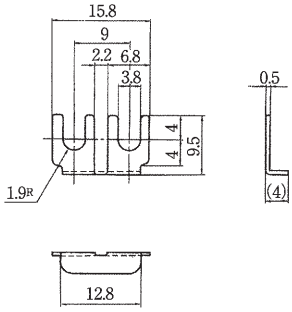	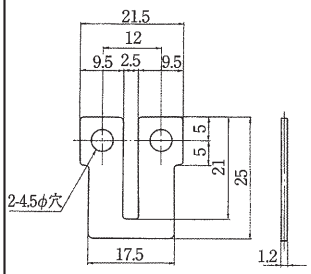	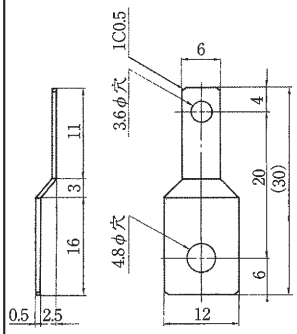	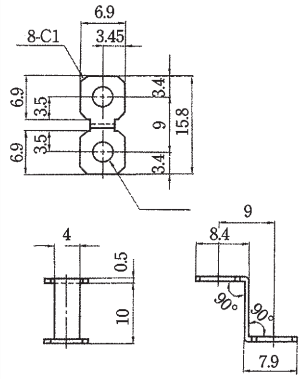
	定格 AC250V. 15A 板厚 t0.5	定格 AC660V. 50A 板厚 t1.2	定格 AC250V. 30A 板厚 t0.5	定格 AC250V. 15A 板厚 t0.5
適合機種	M116, M155, M216	FTS4	連結用	M116

寸法図	**S140** 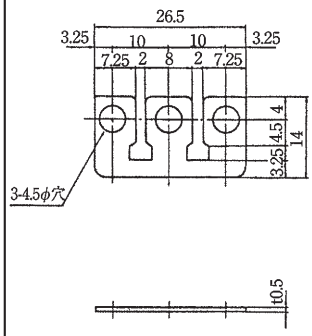 定　格 AC250V. 15A 板　厚 t0.5
適合機種	M110, M210

SP-5

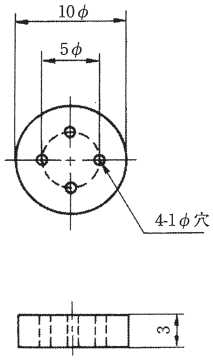

適合機種	TO-5
材質	フェノール樹脂 (原色・PM-EEUL 94HB) (黒色・UL 94V-0)

SJ-5

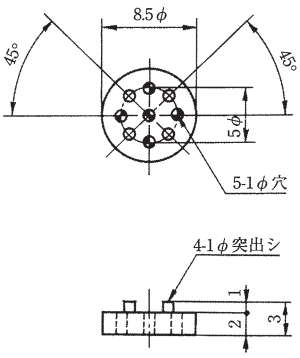

適合機種	TO-5
材質	ジュラコン(乳白色)

SJ-5T

適合機種	TO-5
材質	ジュラコン(乳白色)

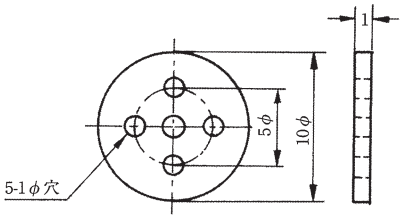

MP-5

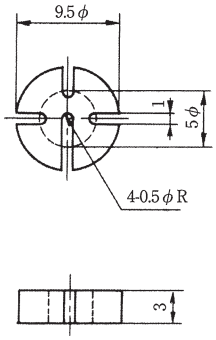

適合機種	TO-5
材質	ジュラコン(黒色)

SJ-18

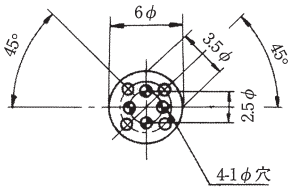

適合機種	TO-5
材質	ジュラコン(乳白色)

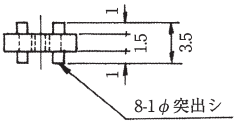

MP-18

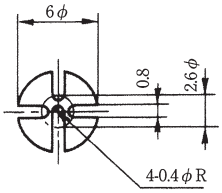

適合機種	TO-18 レジンモールド型
材質	ジュラコン(黒色)

MP-51

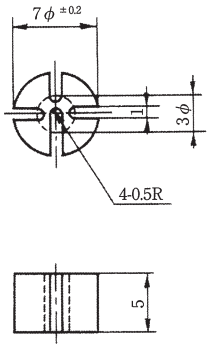

適合機種	TO-18 レジンモールド型
材質	ジュラコン(黒色)

MP-IC8

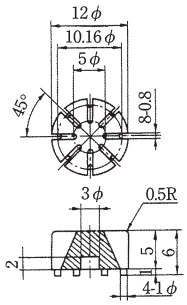

適合機種	IC (8リード)
材質	ジュラコン(黒色)

MP-18T

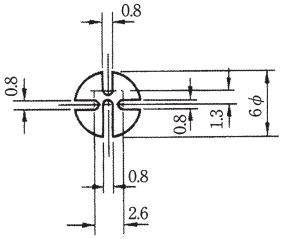

適合機種	TO-18
材質	ジュラコン(黒色)

MP-22

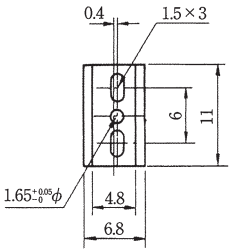

適合機種	TO-220
材質	ジュラコン(黒色)

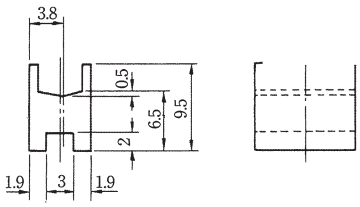

MP-6

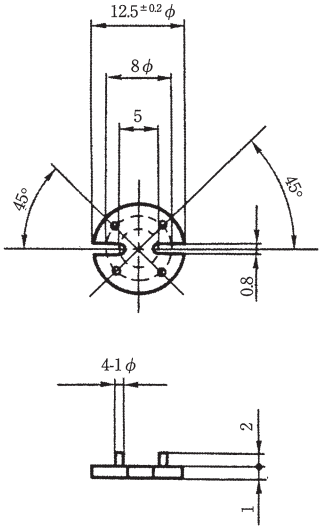

材質	ナイロン

カバー

形状	図及び取付写真
C1	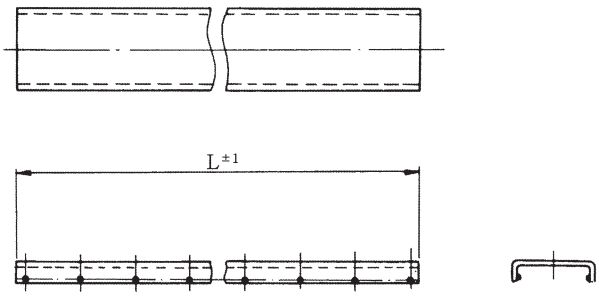  ※L·P寸法は適合端子台のL·P寸法 ポリカーボネート（透明）板厚 1.0㎜ UL94V-2 （写真はM110A-6C）
C2	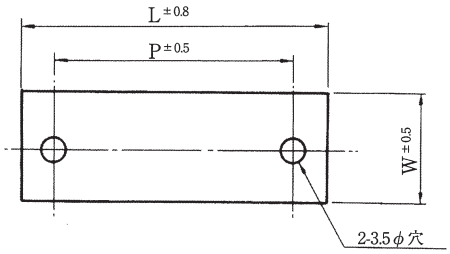  ※L·P寸法は適合端子台のL·P寸法 塩化ビニール（透明）板厚 1.5㎜ UL94V-0 （写真はFTA2-6C）
C3	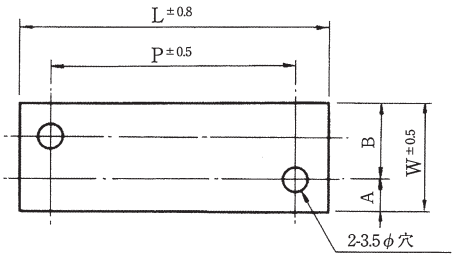  ※L·P寸法は適合端子台のL·P寸法 塩化ビニール（透明）板厚 1.5㎜ UL94V-0 （写真はMDH5-6C）
C4	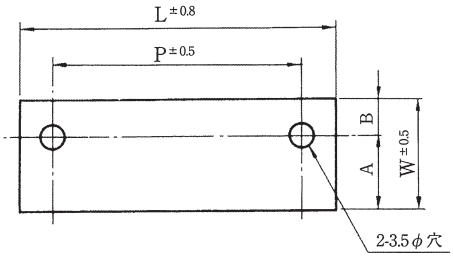  ※L·P寸法は適合端子台のL·P寸法 塩化ビニール（透明）板厚 1.5㎜ UL94V-0 （写真はM206A-15C）

型　名	形　状	寸　法		
		W	A	B
M110	C1	—	—	—
M110-A	C1	—	—	—
M210	C1	—	—	—
M210-A	C1	—	—	—
M111	C1	—	—	—
M111-A	C1	—	—	—
M211	C1	—	—	—
M211-A	C1	—	—	—
M113	C1	—	—	—
M113-A	C1	—	—	—
M115	C1	—	—	—
M115-A	C1	—	—	—
M215	C1	—	—	—
M215-A	C1	—	—	—
M120-A	C2	16	—	—
M125-A	C2	13	—	—
M128-A	C4	12.5	7	5.5
M129	C4	12.5	6.5	6
M137	C4	14	9	5
M216D-A	C4	16	10.2	5.8
M116	C4	19	13.5	5.5
M206	C4	23.5	17.5	6
M209	C4	19	14	5
		※ワンタッチカバーは別寸法		
M106	C4	12.5	6.5	6
OM	C4	20	12.5	7.5
OMC	C4	20	12.5	7.5
MT8	C2	20	—	—

型　名	形　状	寸　法		
		W	A	B
MT	C4	20	12.5	7.5
MTA	C4	20	12.5	7.5
MTB	C4	20	11	9
MTC	C4	20	12.5	7.5
MTD	C2	32	—	—
MTF	C4	16	9.5	6.5
FTA1	C2	20	—	—
FTA2	C2	20	—	—
FTA3	C2	20	—	—
FTC	C2	12	—	—
FTE	C2	16	—	—
FTP	C2	20	—	—
FTS1	C4	26	21	5
FTS2-2	C2	24	—	—
FTS20	C2	24	—	—
FTS2-12	C2	20	—	—
FTS3	C2	18	—	—
FTS4	C3	30 取付穴5φ穴	5	25
FTS5	C2	30	—	—
FTS9	C2	30	—	—
MDH1	C2	18	—	—
MDH3	C2	18	—	—
MDH4	C2	20	—	—
MDH5	C3	28	9	19
MDH6	C3	28	9	19
MDH7	C3	23	7.5	15.5
MDH8	C3	23	7.5	15.5

カバー取付組合せ表

端子台品番	カバー品番	スタット品番	備　　考	端子台品番	カバー品番	スタット品番	備　　考
M106	C111	K111	取付ネジ N16×2	MDH5	C109	K101	取付ネジ(2ッ穴)標準
M110	C176		ワンタッチ	〃	C108	〃	〃 (4ツ穴)
M110-A	C185		〃	MDH6	C109	〃	〃 (2ッ穴)標準
M111	C177		〃	〃	C108	〃	〃 (4ツ穴)
M111-A	C199		〃	MDH7	C141	〃	〃 (2ッ穴)標準
M113	C137		〃	〃	C116	〃	〃 (4ツ穴)
M113-A	C200		〃	MDH8	C141	〃	〃 (2ッ穴)標準
M115	C180		〃	〃	C116	〃	〃 (4ツ穴)
M115-A	C186		〃	MDH64	C109	〃	〃
M116	C117	K121	取付ネジ N16×2	MDH67-C	C150	3極以下 C248	ワンタッチ
M118-6	C174		ワンタッチ	MDH67-CB	C212	K107	取付ネジ(2ツ穴)
M118-7	C173		〃	MDH67A-C	C150	3極以下 C248	ワンタッチ
M118A-4A	C174		〃	MDH67A-CB	C212	K107	取付ネジ(2ツ穴)
M118A-5A	C173		〃	MT	C107	K101	取付ネジ N16×2
M120-A	C135	K102	取付ネジ N16×2	MT81	C110	K104	〃
				MTA	C107	K102	〃
M125-A	C140	K101	取付ネジ N16×2	MTB	C147	K107	〃
				MTD	C165		直接取付 N16×2
M128-A	C139	K109	取付ネジ N16×2	MTF	C113	K107	取付ネジ N16×2
M129	C111	K111	取付ネジ N16×2	FTA	C110	K102	〃
M137	C112	K102	〃	FTS1-3	C158		直接取付 N16×2
M158	C183		ワンタッチ	FTS2-2	C161	K104	取付ネジ N16×2
M206	C169	K134	取付ネジ N16×2	FTS3	C149	K107	〃
M209	C157	K139	〃	FTS4	C168		カバー取付ビット×2
M209-CX	C232		ワンタッチ(取付金具)	FTS5-2	C237	K110	取付ネジ N16×2
M210	C176		ワンタッチ	FTS9	C219		直接取付 N16×2
M210-A	C185		〃	FTS20	C182	K104	取付ネジ N16×2
M211	C222		〃	M341	C338	K182	取付ネジ N16×2
M211-A	C229		〃	OMC	C107	K101	〃
M215	C202		〃	MTC	〃	〃	〃
M215-A	C228		〃	FTC	C146	K111	〃
M216D-A	C258	K163	取付ネジ N16×2	FTE	C171	K140	〃
M222F	C137		ワンタッチ	FTP	C110	K102	〃
MDH1	C136	K101	取付ネジ N16×2	OM	C107	K101	〃
MDH3	〃	〃	〃	M441	C364		ワンタッチ
MDH4	C110	K101	〃	M422	C185		〃

標準ターミナルネジ種類

呼称	⊕ナベ		⊕ナベセムス		⊕ナベWセムス	
						
材質	黄　銅	鉄	黄　銅	鉄	黄　銅	鉄
メッキ	ニッケル	三価クロムメッキ	ニッケル	三価クロムメッキ	ニッケル	三価クロムメッキ

呼称	⊕バインド		⊕バインドセムス	
				
材質	黄　銅	―	黄　銅	―
メッキ	ニッケル	―	ニッケル	―

呼称	⊕フリー端子		⊕フリー端子SP付	
				
材質	鉄		鉄	
メッキ	ニッケル	三価クロムメッキ	ニッケル	三価クロムメッキ

＊フリー端子座金寸法

M3	5.8角
	5.8×8角
	6.8角
	7.8角
	8角
M3.5	7角
	7.8角
M4	7.8角
	8角
	8.8角
	8×10角

金属・樹脂スペーサー

INDEX

プリント基板用部品　etc.

INDEX

金属スペーサー（黄銅） M3

材質：快削黄銅（C3604BD）
カドミウム含有量75ppm以下
処理：ニッケルメッキ（Ni）
RoHS2対応品

TS-R

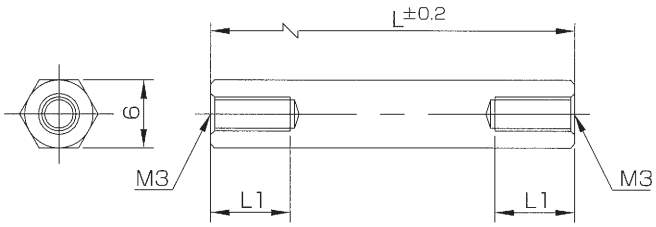

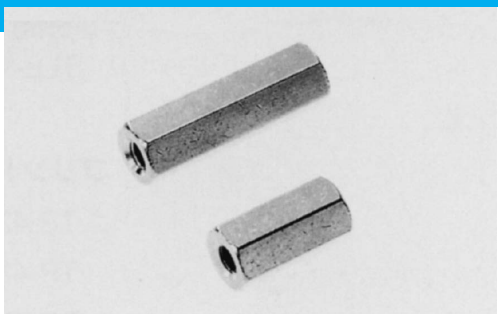

●TS-全長寸法表

※TS-25までのネジは貫通式です

※注:品番と全長に注意して下さい。

品　番	L	L1	品　番	L	L1	品　番	L	L1	品　番	L	L1	品　番	L	L1
TS-03R	3	全ネジ	TS-5R	14	全ネジ	TS-18R	27	全ネジ	TS-31R	40	7	TS-44R	53	7
TS-04R	4	全ネジ	TS-6R	15	全ネジ	TS-19R	28	全ネジ	TS-32R	41	7	TS-45R	54	7
TS-05R	5	全ネジ	TS-7R	16	全ネジ	TS-20R	29	全ネジ	TS-33R	42	7	TS-46R	55	7
TS-06R	6	全ネジ	TS-8R	17	全ネジ	TS-21R	30	全ネジ	TS-34R	43	7	TS-47R	56	7
TS-07R	7	全ネジ	TS-9R	18	全ネジ	TS-22R	31	全ネジ	TS-35R	44	7	TS-48R	57	7
TS-075R	7.5	全ネジ	TS-10R	19	全ネジ	TS-23R	32	全ネジ	TS-36R	45	7	TS-49R	58	7
TS-08R	8	全ネジ	TS-11R	20	全ネジ	TS-24R	33	全ネジ	TS-37R	46	7	TS-50R	59	7
TS-085R	8.5	全ネジ	TS-12R	21	全ネジ	TS-25R	34	全ネジ	TS-38R	47	7	TS-51R	60	7
TS-09R	9	全ネジ	TS-13R	22	全ネジ	TS-26R	35	7	TS-39R	48	7	TS-61R	70	7
TS-1R	10	全ネジ	TS-14R	23	全ネジ	TS-27R	36	7	TS-40R	49	7	TS-71R	80	7
TS-2R	11	全ネジ	TS-15R	24	全ネジ	TS-28R	37	7	TS-41R	50	7	TS-81R	90	7
TS-3R	12	全ネジ	TS-16R	25	全ネジ	TS-29R	38	7	TS-42R	51	7			
TS-4R	13	全ネジ	TS-17R	26	全ネジ	TS-30R	39	7	TS-43R	52	7			

TSN-R

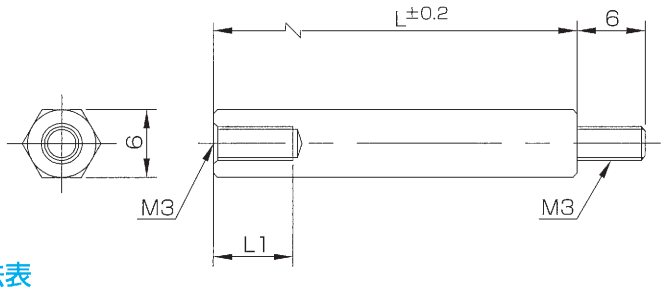

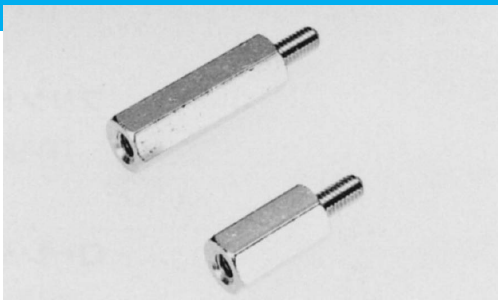

●TSN-L寸法表

※注:品番とL寸法に注意して下さい。

品　番	L	L1	品　番	L	L1	品　番	L	L1	品　番	L	L1	品　番	L	L1
TSN-04R	4	2.5	TSN-7R	16	7	TSN-20R	29	7	TSN-33R	42	7	TSN-46R	55	7
TSN-05R	5	3.5	TSN-8R	17	7	TSN-21R	30	7	TSN-34R	43	7	TSN-47R	56	7
TSN-06R	6	4.5	TSN-9R	18	7	TSN-22R	31	7	TSN-35R	44	7	TSN-48R	57	7
TSN-07R	7	5	TSN-10R	19	7	TSN-23R	32	7	TSN-36R	45	7	TSN-49R	58	7
TSN-075R	7.5	5.5	TSN-11R	20	7	TSN-24R	33	7	TSN-37R	46	7	TSN-50R	59	7
TSN-08R	8	6	TSN-12R	21	7	TSN-25R	34	7	TSN-38R	47	7	TSN-51R	60	7
TSN-09R	9	7	TSN-13R	22	7	TSN-26R	35	7	TSN-39R	48	7	TSN-61R	70	7
TSN-1R	10	7	TSN-14R	23	7	TSN-27R	36	7	TSN-40R	49	7	TSN-71R	80	7
TSN-2R	11	7	TSN-15R	24	7	TSN-28R	37	7	TSN-41R	50	7	TSN-81R	90	7
TSN-3R	12	7	TSN-16R	25	7	TSN-29R	38	7	TSN-42R	51	7			
TSN-4R	13	7	TSN-17R	26	7	TSN-30R	39	7	TSN-43R	52	7			
TSN-5R	14	7	TSN-18R	27	7	TSN-31R	40	7	TSN-44R	53	7			
TSN-6R	15	7	TSN-19R	28	7	TSN-32R	41	7	TSN-45R	54	7			

金属スペーサー（黄銅）　M3

材質：快削黄銅（C3604BD）
　　カドミウム含有量75ppm以下
処理：ニッケルメッキ（Ni）
　　RoHS2対応品

TP-522-R

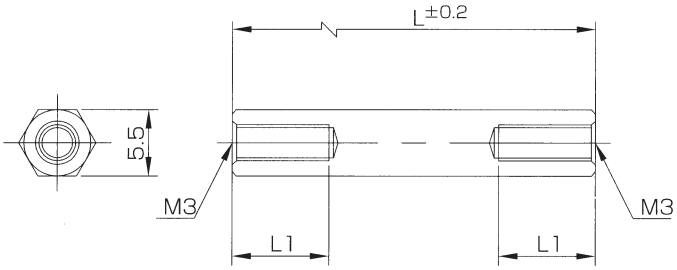

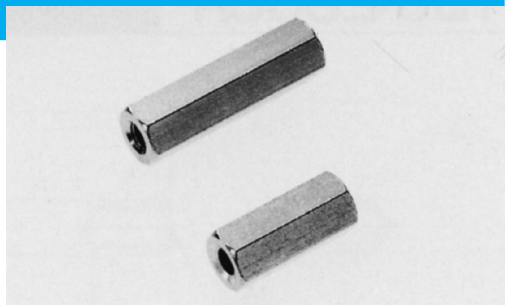

●寸法表

品　番	L	L1	品　番	L	L1	品　番	L	L1	品　番	L	L1	品　番	L	L1
TP-522-3R	3	全ネジ	TP-522-15R	15	全ネジ	TP-522-27R	27	全ネジ	TP-522-41R	41	8	TP-522-55R	55	8
TP-522-4R	4	全ネジ	TP-522-16R	16	全ネジ	TP-522-28R	28	全ネジ	TP-522-42R	42	8	TP-522-56R	56	8
TP-522-5R	5	全ネジ	TP-522-16.5R	16.5	全ネジ	TP-522-29R	29	全ネジ	TP-522-43R	43	8	TP-522-57R	57	8
TP-522-6R	6	全ネジ	TP-522-17R	17	全ネジ	TP-522-30R	30	8	TP-522-44R	44	8	TP-522-58R	58	8
TP-522-7R	7	全ネジ	TP-522-17.5R	17.5	全ネジ	TP-522-31R	31	8	TP-522-45R	45	8	TP-522-59R	59	8
TP-522-7.5R	7.5	全ネジ	TP-522-18R	18	全ネジ	TP-522-32R	32	8	TP-522-46R	46	8	TP-522-60R	60	8
TP-522-8R	8	全ネジ	TP-522-19R	19	全ネジ	TP-522-33R	33	8	TP-522-47R	47	8	TP-522-65R	65	8
TP-522-9R	9	全ネジ	TP-522-20R	20	全ネジ	TP-522-34R	34	8	TP-522-48R	48	8	TP-522-70R	70	8
TP-522-10R	10	全ネジ	TP-522-21R	21	全ネジ	TP-522-35R	35	8	TP-522-49R	49	8	TP-522-75R	75	8
TP-522-11R	11	全ネジ	TP-522-22R	22	全ネジ	TP-522-36R	36	8	TP-522-50R	50	8	TP-522-80R	80	8
TP-522-12R	12	全ネジ	TP-522-23R	23	全ネジ	TP-522-37R	37	8	TP-522-51R	51	8	TP-522-85R	85	8
TP-522-12.5R	12.5	全ネジ	TP-522-24R	24	全ネジ	TP-522-38R	38	8	TP-522-52R	52	8	TP-522-90R	90	8
TP-522-13R	13	全ネジ	TP-522-25R	25	全ネジ	TP-522-39R	39	8	TP-522-53R	53	8	TP-522-95R	95	8
TP-522-14R	14	全ネジ	TP-522-26R	26	全ネジ	TP-522-40R	40	8	TP-522-54R	54	8	TP-522-100R	100	8

TP-523-R

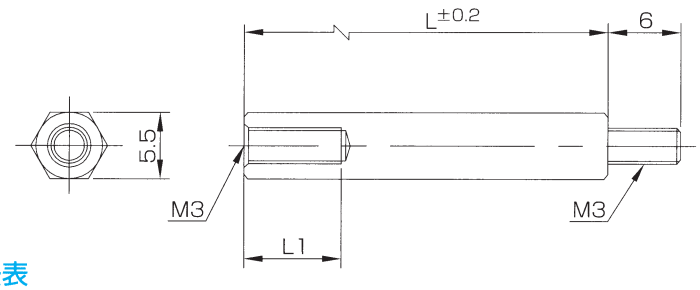

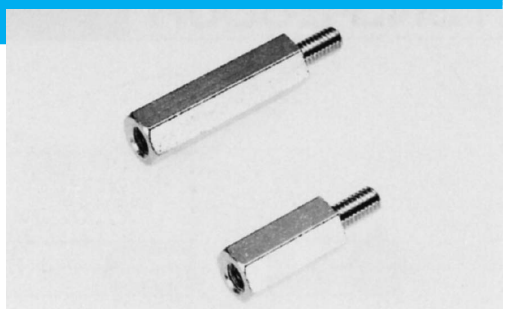

●寸法表

品　番	L	L1	品　番	L	L1	品　番	L	L1	品　番	L	L1	品　番	L	L1
TP-523-4R	4	2.5	TP-523-16R	16	8	TP-523-28R	28	8	TP-523-42R	42	8	TP-523-56R	56	8
TP-523-5R	5	3.5	TP-523-16.5R	16.5	8	TP-523-29R	29	8	TP-523-43R	43	8	TP-523-57R	57	8
TP-523-6R	6	4	TP-523-17R	17	8	TP-523-30R	30	8	TP-523-44R	44	8	TP-523-58R	58	8
TP-523-7R	7	5	TP-523-17.5R	17.5	8	TP-523-31R	31	8	TP-523-45R	45	8	TP-523-59R	59	8
TP-523-7.5R	7.5	5.5	TP-523-18R	18	8	TP-523-32R	32	8	TP-523-46R	46	8	TP-523-60R	60	8
TP-523-8R	8	6	TP-523-19R	19	8	TP-523-33R	33	8	TP-523-47R	47	8	TP-523-65R	65	8
TP-523-9R	9	6	TP-523-20R	20	8	TP-523-34R	34	8	TP-523-48R	48	8	TP-523-70R	70	8
TP-523-10R	10	6	TP-523-21R	21	8	TP-523-35R	35	8	TP-523-49R	49	8	TP-523-75R	75	8
TP-523-11R	11	8	TP-523-22R	22	8	TP-523-36R	36	8	TP-523-50R	50	8	TP-523-80R	80	8
TP-523-12R	12	8	TP-523-23R	23	8	TP-523-37R	37	8	TP-523-51R	51	8	TP-523-85R	85	8
TP-523-12.5R	12.5	8	TP-523-24R	24	8	TP-523-38R	38	8	TP-523-52R	52	8	TP-523-90R	90	8
TP-523-13R	13	8	TP-523-25R	25	8	TP-523-39R	39	8	TP-523-53R	53	8	TP-523-95R	95	8
TP-523-14R	14	8	TP-523-26R	26	8	TP-523-40R	40	8	TP-523-54R	54	8	TP-523-100R	100	8
TP-523-15R	15	8	TP-523-27R	27	8	TP-523-41R	41	8	TP-523-55R	55	8			

金属スペーサー（黄銅）　M2.6

材質：快削黄銅（C3604BD）
カドミウム含有量75ppm以下
処理：ニッケルメッキ（Ni）
RoHS2対応品

TS3-2600R

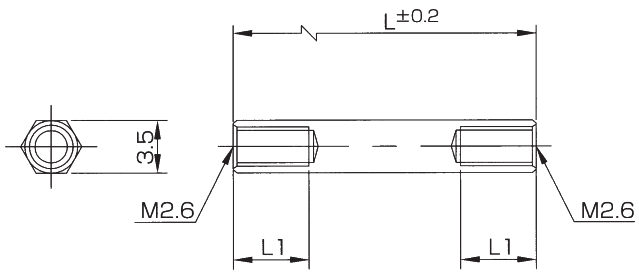

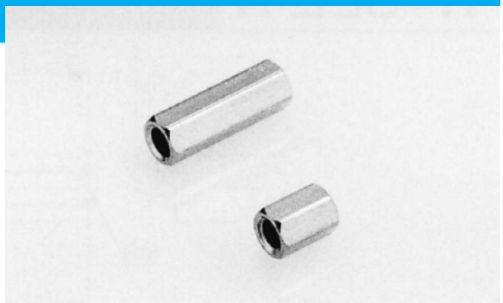

●寸法表

品　番	L	L1	品　番	L	L1	品　番	L	L1	品　番	L	L1
TS3-2603R	3	全ネジ	TS3-2608R	8	全ネジ	TS3-2613R	13	全ネジ	TS3-2618R	18	5
TS3-2604R	4	全ネジ	TS3-2609R	9	全ネジ	TS3-2614R	14	5	TS3-2619R	19	5
TS3-2605R	5	全ネジ	TS3-2610R	10	全ネジ	TS3-2615R	15	5	TS3-2620R	20	5
TS3-2606R	6	全ネジ	TS3-2611R	11	全ネジ	TS3-2616R	16	5	TS3-2625R	25	5
TS3-2607R	7	全ネジ	TS3-2612R	12	全ネジ	TS3-2617R	17	5	TS3-2630R	30	5

TSN3-2600R

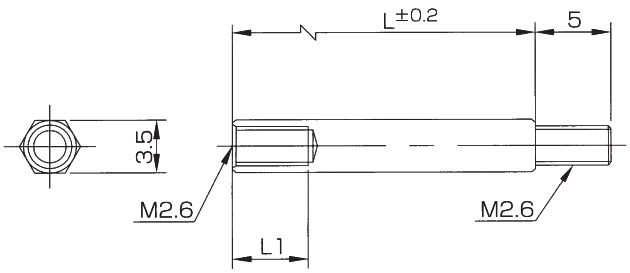

●寸法表

品　番	L	L1	品　番	L	L1	品　番	L	L1	品　番	L	L1
TSN3-2604R	4	2.5	TSN3-2609R	9	5	TSN3-2614R	14	5	TSN3-2619R	19	5
TSN3-2605R	5	3	TSN3-2610R	10	5	TSN3-2615R	15	5	TSN3-2620R	20	5
TSN3-2606R	6	4	TSN3-2611R	11	5	TSN3-2616R	16	5	TSN3-2625R	25	5
TSN3-2607R	7	5	TSN3-2612R	12	5	TSN3-2617R	17	5	TSN3-2630R	30	5
TSN3-2608R	8	5	TSN3-2613R	13	5	TSN3-2618R	18	5			

金属スペーサー（黄銅）　M2

材質：快削黄銅（C3604BD）
カドミウム含有量75ppm以下
処理：ニッケルメッキ（Ni）
RoHS2対応品

TS4-R

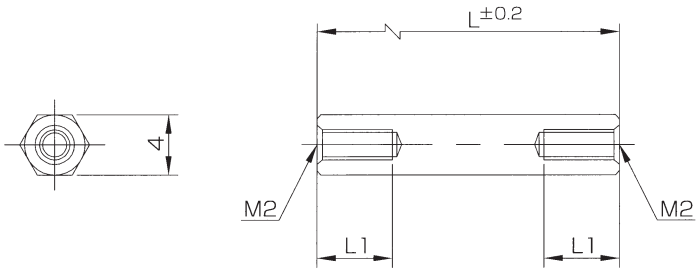

●寸法表

品　番	L	L1	品　番	L	L1	品　番	L	L1	品　番	L	L1
TS4-03R	3	全ネジ	TS4-08R	8	全ネジ	TS4-13R	13	5	TS4-18R	18	5
TS4-04R	4	全ネジ	TS4-09R	9	全ネジ	TS4-14R	14	5	TS4-19R	19	5
TS4-05R	5	全ネジ	TS4-10R	10	全ネジ	TS4-15R	15	5	TS4-20R	20	5
TS4-06R	6	全ネジ	TS4-11R	11	5	TS4-16R	16	5	TS4-25R	25	5
TS4-07R	7	全ネジ	TS4-12R	12	5	TS4-17R	17	5	TS4-30R	30	5

TSN4-R

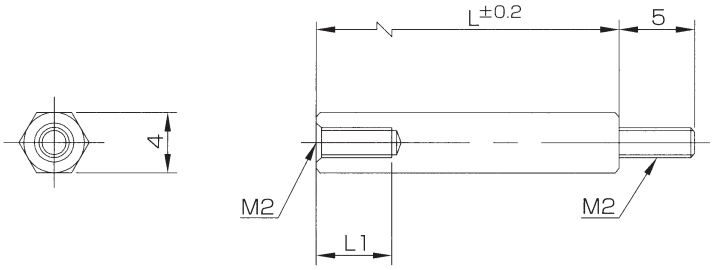

●寸法表

品　番	L	L1	品　番	L	L1	品　番	L	L1	品　番	L	L1
TSN4-04R	4	2.5	TSN4-09R	9	5	TSN4-14R	14	5	TSN4-19R	19	5
TSN4-05R	5	3	TSN4-10R	10	5	TSN4-15R	15	5	TSN4-20R	20	5
TSN4-06R	6	4	TSN4-11R	11	5	TSN4-16R	16	5	TSN4-25R	25	5
TSN4-07R	7	5	TSN4-12R	12	5	TSN4-17R	17	5	TSN4-30R	30	5
TSN4-08R	8	5	TSN4-13R	13	5	TSN4-18R	18	5			

金属スペーサー（黄銅）　M2.6

材質：快削黄銅（C3604BD）
カドミウム含有量75ppm以下
処理：ニッケルメッキ（Ni）
RoHS2対応品

TS5-R

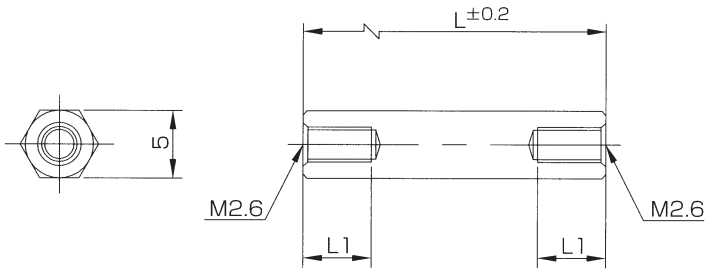

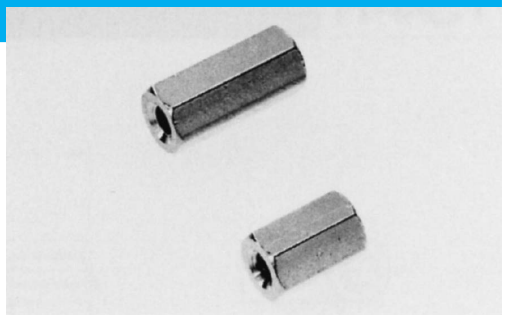

●寸法表

品　番	L	L1	品　番	L	L1	品　番	L	L1	品　番	L	L1
TS5-03R	3	全ネジ	TS5-08R	8	全ネジ	TS5-13R	13	5	TS5-18R	18	5
TS5-04R	4	全ネジ	TS5-09R	9	全ネジ	TS5-14R	14	5	TS5-19R	19	5
TS5-05R	5	全ネジ	TS5-10R	10	全ネジ	TS5-15R	15	5	TS5-20R	20	5
TS5-06R	6	全ネジ	TS5-11R	11	全ネジ	TS5-16R	16	5	TS5-25R	25	5
TS5-07R	7	全ネジ	TS5-12R	12	5	TS5-17R	17	5	TS5-30R	30	5

TSN5-R

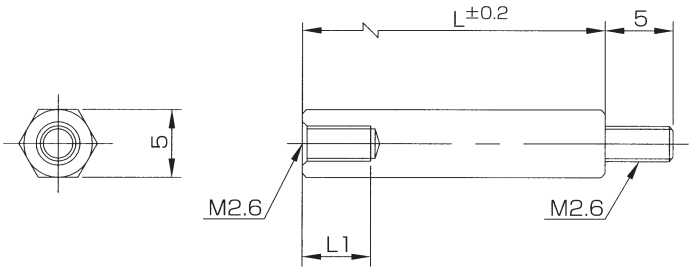

●寸法表

品　番	L	L1	品　番	L	L1	品　番	L	L1	品　番	L	L1
TSN5-04R	4	2.5	TSN5-09R	9	5	TSN5-14R	14	5	TSN5-19R	19	5
TSN5-05R	5	3	TSN5-10R	10	5	TSN5-15R	15	5	TSN5-20R	20	5
TSN5-06R	6	4	TSN5-11R	11	5	TSN5-16R	16	5	TSN5-25R	25	5
TSN5-07R	7	5	TSN5-12R	12	5	TSN5-17R	17	5	TSN5-30R	30	5
TSN5-08R	8	5	TSN5-13R	13	5	TSN5-18R	18	5			

金属スペーサー（黄銅）　M4

材質：快削黄銅（C3604BD）
　　カドミウム含有量75ppm以下
処理：ニッケルメッキ（Ni）
　　RoHS2対応品

TS7-R

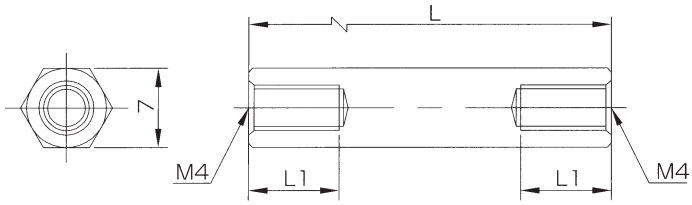

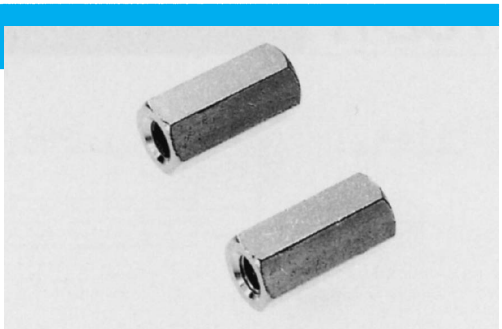

●寸法表

TS7-05～20までのネジは貫通式です。

品　番	L	L1	品　番	L	L1	品　番	L	L1	品　番	L	L1	品　番	L	L1
TS7-05R	5	全ネジ	TS7-18R	18	全ネジ	TS7-31R	31	8	TS7-44R	44	8	TS7-85R	85	8
TS7-06R	6	全ネジ	TS7-19R	19	全ネジ	TS7-32R	32	8	TS7-45R	45	8	TS7-90R	90	8
TS7-07R	7	全ネジ	TS7-20R	20	全ネジ	TS7-33R	33	8	TS7-46R	46	8	TS7-95R	95	8
TS7-08R	8	全ネジ	TS7-21R	21	8	TS7-34R	34	8	TS7-47R	47	8	TS7-100R	100	8
TS7-09R	9	全ネジ	TS7-22R	22	8	TS7-35R	35	8	TS7-48R	48	8	TS7-110R	110	8
TS7-10R	10	全ネジ	TS7-23R	23	8	TS7-36R	36	8	TS7-49R	49	8	TS7-120R	120	8
TS7-11R	11	全ネジ	TS7-24R	24	8	TS7-37R	37	8	TS7-50R	50	8	TS7-130R	130	8
TS7-12R	12	全ネジ	TS7-25R	25	8	TS7-38R	38	8	TS7-55R	55	8	TS7-140R	140	8
TS7-13R	13	全ネジ	TS7-26R	26	8	TS7-39R	39	8	TS7-60R	60	8	TS7-150R	150	8
TS7-14R	14	全ネジ	TS7-27R	27	8	TS7-40R	40	8	TS7-65R	65	8			
TS7-15R	15	全ネジ	TS7-28R	28	8	TS7-41R	41	8	TS7-70R	70	8			
TS7-16R	16	全ネジ	TS7-29R	29	8	TS7-42R	42	8	TS7-75R	75	8			
TS7-17R	17	全ネジ	TS7-30R	30	8	TS7-43R	43	8	TS7-80R	80	8			

TSN7-R

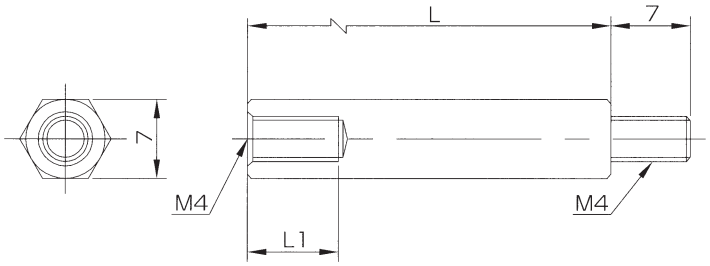

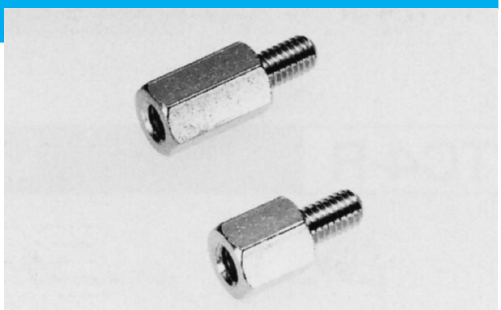

●寸法表

品　番	L	L1	品　番	L	L1	品　番	L	L1	品　番	L	L1	品　番	L	L1
TSN7-06R	6	3.5	TSN7-18R	18	8	TSN7-30R	30	8	TSN7-42R	42	8	TSN7-70R	70	8
TSN7-07R	7	4.5	TSN7-19R	19	8	TSN7-31R	31	8	TSN7-43R	43	8	TSN7-75R	75	8
TSN7-08R	8	5.5	TSN7-20R	20	8	TSN7-32R	32	8	TSN7-44R	44	8	TSN7-80R	80	8
TSN7-09R	9	6.5	TSN7-21R	21	8	TSN7-33R	33	8	TSN7-45R	45	8	TSN7-85R	85	8
TSN7-10R	10	7	TSN7-22R	22	8	TSN7-34R	34	8	TSN7-46R	46	8	TSN7-90R	90	8
TSN7-11R	11	8	TSN7-23R	23	8	TSN7-35R	35	8	TSN7-47R	47	8	TSN7-95R	95	8
TSN7-12R	12	8	TSN7-24R	24	8	TSN7-36R	36	8	TSN7-48R	48	8	TSN7-100R	100	8
TSN7-13R	13	8	TSN7-25R	25	8	TSN7-37R	37	8	TSN7-49R	49	8	TSN7-110R	110	8
TSN7-14R	14	8	TSN7-26R	26	8	TSN7-38R	38	8	TSN7-50R	50	8	TSN7-120R	120	8
TSN7-15R	15	8	TSN7-27R	27	8	TSN7-39R	39	8	TSN7-55R	55	8	TSN7-130R	130	8
TSN7-16R	16	8	TSN7-28R	28	8	TSN7-40R	40	8	TSN7-60R	60	8	TSN7-140R	140	8
TSN7-17R	17	8	TSN7-29R	29	8	TSN7-41R	41	8	TSN7-65R	65	8	TSN7-150R	150	8

金属スペーサー（黄銅）

中空スペーサー

材質：快削黄銅（C3604BD）
カドミウム含有量75ppm以下
処理：ニッケルメッキ（Ni）
RoHS2対応品

TC2-R　M2.2用

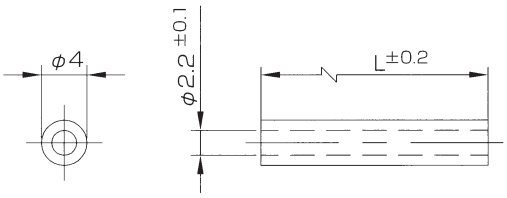

品　番	L	品　番	L	品　番	L
TC2-01R	1	TC2-07R	7	TC2-13R	13
TC2-02R	2	TC2-08R	8	TC2-14R	14
TC2-03R	3	TC2-09R	9	TC2-15R	15
TC2-04R	4	TC2-10R	10	TC2-18R	18
TC2-05R	5	TC2-11R	11	TC2-20R	20
TC2-06R	6	TC2-12R	12		

TC26-R　M2.6用

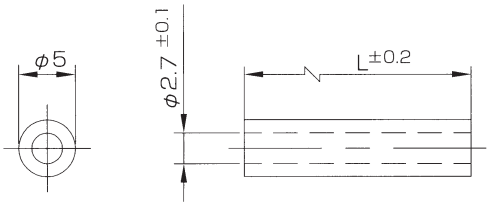

品　番	L	品　番	L	品　番	L
TC26-01R	1	TC26-07R	7	TC26-13R	13
TC26-02R	2	TC26-08R	8	TC26-14R	14
TC26-03R	3	TC26-09R	9	TC26-15R	15
TC26-04R	4	TC26-10R	10	TC26-18R	18
TC26-05R	5	TC26-11R	11	TC26-20R	20
TC26-06R	6	TC26-12R	12		

TC3-R　M3用

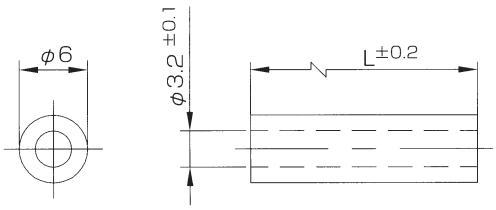

品　番	L	品　番	L	品　番	L
TC3-01R	1	TC3-06R	6	TC3-14R	14
TC3-015R	1.5	TC3-07R	7	TC3-15R	15
TC3-02R	2	TC3-08R	8	TC3-18R	18
TC3-025R	2.5	TC3-09R	9	TC3-20R	20
TC3-03R	3	TC3-10R	10	TC3-25R	25
TC3-035R	3.5	TC3-11R	11	TC3-30R	30
TC3-04R	4	TC3-12R	12	TC3-35R	35
TC3-05R	5	TC3-13R	13	TC3-40R	40

TC4-R　M4用

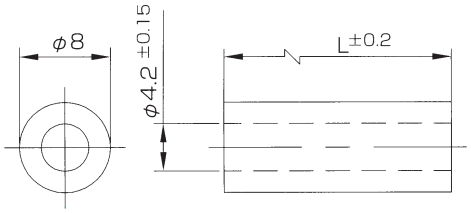

品　番	L	品　番	L	品　番	L
TC4-01R	1	TC4-09R	9	TC4-20R	20
TC4-02R	2	TC4-10R	10	TC4-25R	25
TC4-03R	3	TC4-11R	11	TC4-30R	30
TC4-04R	4	TC4-12R	12	TC4-35R	35
TC4-05R	5	TC4-13R	13	TC4-40R	40
TC4-06R	6	TC4-14R	14		
TC4-07R	7	TC4-15R	15		
TC4-08R	8	TC4-18R	18		

TC5-R　M5用

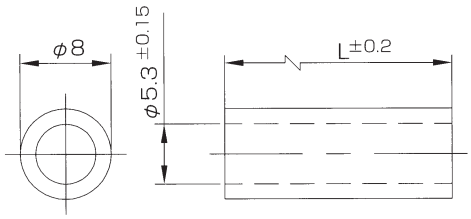

品　番	L	品　番	L	品　番	L
TC5-01R	1	TC5-09R	9	TC5-20R	20
TC5-02R	2	TC5-10R	10	TC5-25R	25
TC5-03R	3	TC5-11R	11	TC5-30R	30
TC5-04R	4	TC5-12R	12	TC5-35R	35
TC5-05R	5	TC5-13R	13	TC5-40R	40
TC5-06R	6	TC5-14R	14		
TC5-07R	7	TC5-15R	15		
TC5-08R	8	TC5-18R	18		

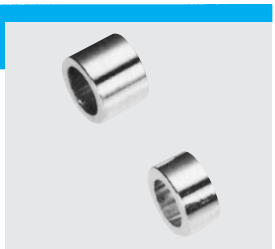

金属スペーサー（スチール） M3

材質：快削鋼（SUM）
処理：三価クロムクロメート
RoHS2対応品

TP-508-R

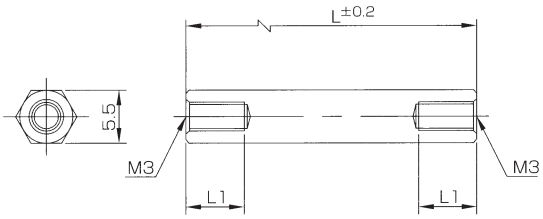

●寸法表

品　番	L	L1	品　番	L	L1	品　番	L	L1	品　番	L	L1
TP-508-3R	3	全ネジ	TP-508-15R	15	6	TP-508-27R	27	6	TP-508-39R	39	6
TP-508-4R	4	全ネジ	TP-508-16R	16	6	TP-508-28R	28	6	TP-508-40R	40	6
TP-508-5R	5	全ネジ	TP-508-17R	17	6	TP-508-29R	29	6	TP-508-45R	45	6
TP-508-6R	6	全ネジ	TP-508-18R	18	6	TP-508-30R	30	6	TP-508-50R	50	6
TP-508-7R	7	全ネジ	TP-508-19R	19	6	TP-508-31R	31	6	TP-508-55R	55	6
TP-508-8R	8	全ネジ	TP-508-20R	20	6	TP-508-32R	32	6	TP-508-60R	60	6
TP-508-9R	9	全ネジ	TP-508-21R	21	6	TP-508-33R	33	6	TP-508-70R	70	6
TP-508-10R	10	全ネジ	TP-508-22R	22	6	TP-508-34R	34	6	TP-508-80R	80	6
TP-508-11R	11	全ネジ	TP-508-23R	23	6	TP-508-35R	35	6	TP-508-90R	90	6
TP-508-12R	12	全ネジ	TP-508-24R	24	6	TP-508-36R	36	6	TP-508-100R	100	6
TP-508-13R	13	全ネジ	TP-508-25R	25	6	TP-508-37R	37	6			
TP-508-14R	14	6	TP-508-26R	26	6	TP-508-38R	38	6			

TP-509-R

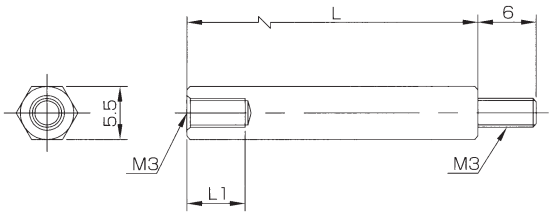

●寸法表

品　番	L	L1	品　番	L	L1	品　番	L	L1	品　番	L	L1
TP-509-4R	4	2	TP-509-16R	16	6	TP-509-28R	28	6	TP-509-40R	40	6
TP-509-5R	5	3	TP-509-17R	17	6	TP-509-29R	29	6	TP-509-45R	45	6
TP-509-6R	6	4	TP-509-18R	18	6	TP-509-30R	30	6	TP-509-50R	50	6
TP-509-7R	7	5	TP-509-19R	19	6	TP-509-31R	31	6	TP-509-55R	55	6
TP-509-8R	8	6	TP-509-20R	20	6	TP-509-32R	32	6	TP-509-60R	60	6
TP-509-9R	9	6	TP-509-21R	21	6	TP-509-33R	33	6	TP-509-70R	70	6
TP-509-10R	10	6	TP-509-22R	22	6	TP-509-34R	34	6	TP-509-80R	80	6
TP-509-11R	11	6	TP-509-23R	23	6	TP-509-35R	35	6	TP-509-90R	90	6
TP-509-12R	12	6	TP-509-24R	24	6	TP-509-36R	36	6	TP-509-100R	100	6
TP-509-13R	13	6	TP-509-25R	25	6	TP-509-37R	37	6			
TP-509-14R	14	6	TP-509-26R	26	6	TP-509-38R	38	6			
TP-509-15R	15	6	TP-509-27R	27	6	TP-509-39R	39	6			

金属スペーサー（スチール） M4

材質：快削鋼（SUM）
処理：三価クロムクロメート
RoHS2対応品

TP-510-R

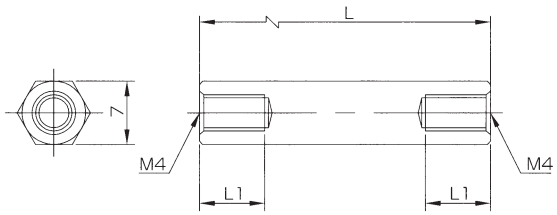

●寸法表

品　番	L	L1	品　番	L	L1	品　番	L	L1	品　番	L	L1	品　番	L	L1
TP-510-5R	5	全ネジ	TP-510-16R	16	全ネジ	TP-510-27R	27	7.5	TP-510-44R	44	7.5	TP-510-64R	64	7.5
TP-510-6R	6	全ネジ	TP-510-17R	17	全ネジ	TP-510-28R	28	7.5	TP-510-45R	45	7.5	TP-510-66R	66	7.5
TP-510-7R	7	全ネジ	TP-510-18R	18	全ネジ	TP-510-29R	29	7.5	TP-510-46R	46	7.5	TP-510-68R	68	7.5
TP-510-8R	8	全ネジ	TP-510-19R	19	全ネジ	TP-510-30R	30	7.5	TP-510-48R	48	7.5	TP-510-70R	70	7.5
TP-510-9R	9	全ネジ	TP-510-20R	20	全ネジ	TP-510-32R	32	7.5	TP-510-50R	50	7.5	TP-510-72R	72	7.5
TP-510-10R	10	全ネジ	TP-510-21R	21	7.5	TP-510-34R	34	7.5	TP-510-52R	52	7.5	TP-510-76R	76	7.5
TP-510-11R	11	全ネジ	TP-510-22R	22	7.5	TP-510-35R	35	7.5	TP-510-54R	54	7.5	TP-510-80R	80	7.5
TP-510-12R	12	全ネジ	TP-510-23R	23	7.5	TP-510-36R	36	7.5	TP-510-56R	56	7.5	TP-510-90R	90	7.5
TP-510-13R	13	全ネジ	TP-510-24R	24	7.5	TP-510-38R	38	7.5	TP-510-58R	58	7.5	TP-510-100R	100	7.5
TP-510-14R	14	全ネジ	TP-510-25R	25	7.5	TP-510-40R	40	7.5	TP-510-60R	60	7.5			
TP-510-15R	15	全ネジ	TP-510-26R	26	7.5	TP-510-42R	42	7.5	TP-510-62R	62	7.5			

TP-511-R

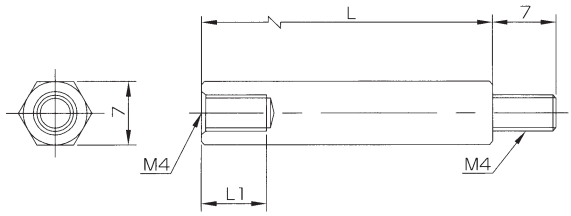

●寸法表

品　番	L	L1	品　番	L	L1	品　番	L	L1	品　番	L	L1	品　番	L	L1
TP-511-5R	5	2.5	TP-511-16R	16	7.5	TP-511-27R	27	7.5	TP-511-44R	44	7.5	TP-511-64R	64	7.5
TP-511-6R	6	3.5	TP-511-17R	17	7.5	TP-511-28R	28	7.5	TP-511-45R	45	7.5	TP-511-66R	66	7.5
TP-511-7R	7	4.5	TP-511-18R	18	7.5	TP-511-29R	29	7.5	TP-511-46R	46	7.5	TP-511-68R	68	7.5
TP-511-8R	8	5.5	TP-511-19R	19	7.5	TP-511-30R	30	7.5	TP-511-48R	48	7.5	TP-511-70R	70	7.5
TP-511-9R	9	6.5	TP-511-20R	20	7.5	TP-511-32R	32	7.5	TP-511-50R	50	7.5	TP-511-72R	72	7.5
TP-511-10R	10	7.5	TP-511-21R	21	7.5	TP-511-34R	34	7.5	TP-511-52R	52	7.5	TP-511-76R	76	7.5
TP-511-11R	11	7.5	TP-511-22R	22	7.5	TP-511-35R	35	7.5	TP-511-54R	54	7.5	TP-511-80R	80	7.5
TP-511-12R	12	7.5	TP-511-23R	23	7.5	TP-511-36R	36	7.5	TP-511-56R	56	7.5	TP-511-90R	90	7.5
TP-511-13R	13	7.5	TP-511-24R	24	7.5	TP-511-38R	38	7.5	TP-511-58R	58	7.5	TP-511-100R	100	7.5
TP-511-14R	14	7.5	TP-511-25R	25	7.5	TP-511-40R	40	7.5	TP-511-60R	60	7.5			
TP-511-15R	15	7.5	TP-511-26R	26	7.5	TP-511-42R	42	7.5	TP-511-62R	62	7.5			

金属スペーサー（ステンレス） M5

材質：快削ステンレス（SUS303）
RoHS2対応品

TP-514-

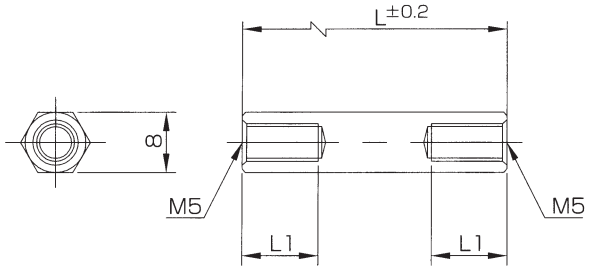

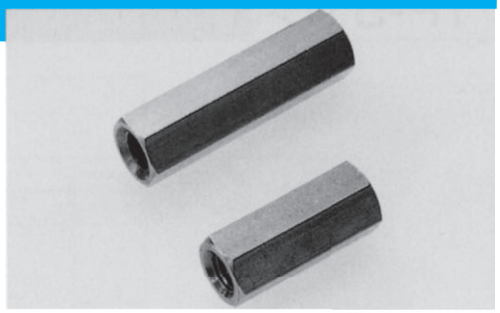

●寸法表

品　番	L	L1	品　番	L	L1	品　番	L	L1	品　番		L1
TP-514-8	8	全ネジ	TP-514-25	25	10	TP-514-50	50	10	TP-514-90	90	10
TP-514-10	10	全ネジ	TP-514-30	30	10	TP-514-60	60	10	TP-514-100	100	10
TP-514-15	15	全ネジ	TP-514-35	35	10	TP-514-70	70	10	TP-514-125	125	10
TP-514-20	20	全ネジ	TP-514-40	40	10	TP-514-80	80	10	TP-514-150	150	10

TP-515-

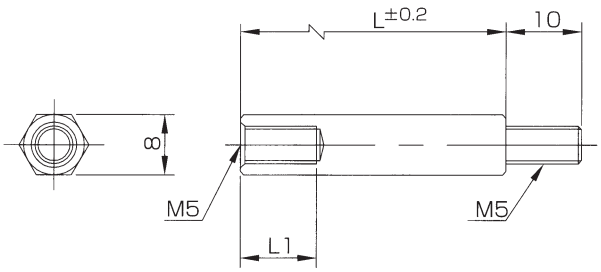

●寸法表

品　番	L	L1	品　番	L	L1	品　番	L	L1	品　番	L	L1
TP-515-8	8	5	TP-515-25	25	10	TP-515-50	50	10	TP-515-90	90	10
TP-515-10	10	7	TP-515-30	30	10	TP-515-60	60	10	TP-515-100	100	10
TP-515-15	15	10	TP-515-35	35	10	TP-515-70	70	10	TP-515-125	125	10
TP-515-20	20	10	TP-515-40	40	10	TP-515-80	80	10	TP-515-150	150	10

金属スペーサー（ステンレス） M3

材質：快削ステンレス（SUS303）
RoHS2対応品

TP-516-

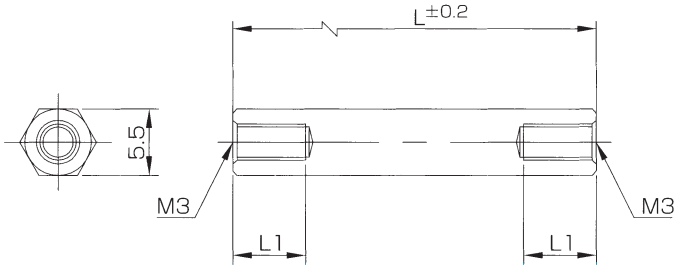

●寸法表

品　番	L	L1	品　番	L	L1	品　番	L	L1	品　番	L	L1
TP-516-3	3	全ネジ	TP-516-12	12	全ネジ	TP-516-21	21	6	TP-516-30	30	6
TP-516-4	4	全ネジ	TP-516-13	13	6	TP-516-22	22	6	TP-516-35	35	6
TP-516-5	5	全ネジ	TP-516-14	14	6	TP-516-23	23	6	TP-516-40	40	6
TP-516-6	6	全ネジ	TP-516-15	15	6	TP-516-24	24	6	TP-516-45	45	6
TP-516-7	7	全ネジ	TP-516-16	16	6	TP-516-25	25	6	TP-516-50	50	6
TP-516-8	8	全ネジ	TP-516-17	17	6	TP-516-26	26	6	TP-516-55	55	6
TP-516-9	9	全ネジ	TP-516-18	18	6	TP-516-27	27	6	TP-516-60	60	6
TP-516-10	10	全ネジ	TP-516-19	19	6	TP-516-28	28	6			
TP-516-11	11	全ネジ	TP-516-20	20	6	TP-516-29	29	6			

TP-517-

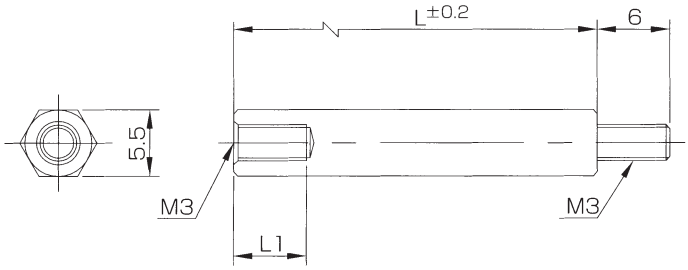

●寸法表

品　番	L	L1	品　番	L	L1	品　番	L	L1	品　番	L	L1
TP-517-4	4	2	TP-517-13	13	6	TP-517-22	22	6	TP-517-35	35	6
TP-517-5	5	3	TP-517-14	14	6	TP-517-23	23	6	TP-517-40	40	6
TP-517-6	6	4	TP-517-15	15	6	TP-517-24	24	6	TP-517-45	45	6
TP-517-7	7	5	TP-517-16	16	6	TP-517-25	25	6	TP-517-50	50	6
TP-517-8	8	6	TP-517-17	17	6	TP-517-26	26	6	TP-517-55	55	6
TP-517-9	9	6	TP-517-18	18	6	TP-517-27	27	6	TP-517-60	60	6
TP-517-10	10	6	TP-517-19	19	6	TP-517-28	28	6			
TP-517-11	11	6	TP-517-20	20	6	TP-517-29	29	6			
TP-517-12	12	6	TP-517-21	21	6	TP-517-30	30	6			

金属スペーサー（ステンレス） M4

材質：快削ステンレス（SUS303）
RoHS2対応品

US4-

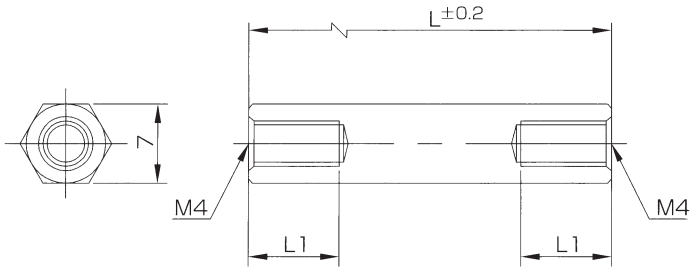

●寸法表

品　番	L	L1	品　番	L	L1	品　番	L	L1	品　番	L	L1
US4-5	5	全ネジ	US4-14	14	全ネジ	US4-23	23	8	US4-40	40	8
US4-6	6	全ネジ	US4-15	15	全ネジ	US4-24	24	8	US4-45	45	8
US4-7	7	全ネジ	US4-16	16	8	US4-25	25	8	US4-50	50	8
US4-8	8	全ネジ	US4-17	17	8	US4-26	26	8	US4-55	55	8
US4-9	9	全ネジ	US4-18	18	8	US4-27	27	8	US4-60	60	8
US4-10	10	全ネジ	US4-19	19	8	US4-28	28	8	US4-70	70	8
US4-11	11	全ネジ	US4-20	20	8	US4-29	29	8	US4-80	80	8
US4-12	12	全ネジ	US4-21	21	8	US4-30	30	8	US4-90	90	8
US4-13	13	全ネジ	US4-22	22	8	US4-35	35	8	US4-100	100	8

UN4-

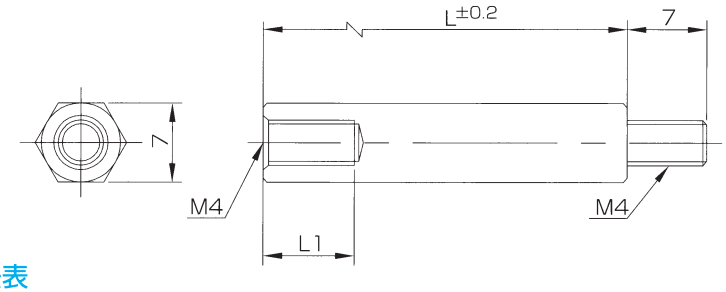

●寸法表

品　番	L	L1	品　番	L	L1	品　番	L	L1	品　番	L	L1
UN4-8	8	5.5	UN4-17	17	8	UN4-26	26	8	UN4-55	55	8
UN4-9	9	6.5	UN4-18	18	8	UN4-27	27	8	UN4-60	60	8
UN4-10	10	7.5	UN4-19	19	8	UN4-28	28	8	UN4-70	70	8
UN4-11	11	8	UN4-20	20	8	UN4-29	29	8	UN4-80	80	8
UN4-12	12	8	UN4-21	21	8	UN4-30	30	8	UN4-90	90	8
UN4-13	13	8	UN4-22	22	8	UN4-35	35	8	UN4-100	100	8
UN4-14	14	8	UN4-23	23	8	UN4-40	40	8			
UN4-15	15	8	UN4-24	24	8	UN4-45	45	8			
UN4-16	16	8	UN4-25	25	8	UN4-50	50	8			

金属スペーサー（ステンレス）

中空スペーサー

材質：快削ステンレス（SUS303）
RoHS2対応品

UC2-

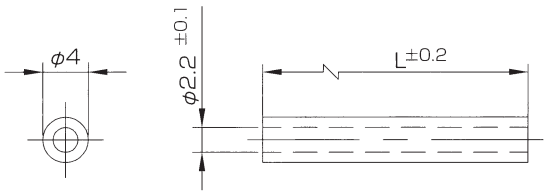

●寸法表

品　番	L	品　番	L	品　番	L	品　番	L	品　番	L
UC2-01	1	UC2-04	4	UC2-07	7	UC2-10	10		
UC2-02	2	UC2-05	5	UC2-08	8	UC2-15	15		
UC2-03	3	UC2-06	6	UC2-09	9	UC2-20	20		

UC26-

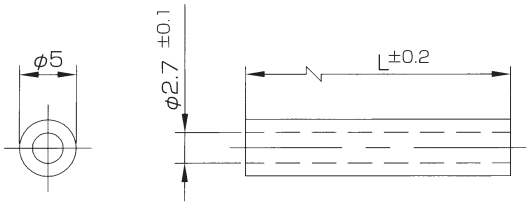

●寸法表

品　番	L	品　番	L	品　番	L	品　番	L	品　番	L
UC26-01	1	UC26-04	4	UC26-07	7	UC26-10	10		
UC26-02	2	UC26-05	5	UC26-08	8	UC26-15	15		
UC26-03	3	UC26-06	6	UC26-09	9	UC26-20	20		

金属スペーサー（ステンレス）

中空スペーサー

材質：快削ステンレス（SUS303）
RoHS2対応品

UC3-

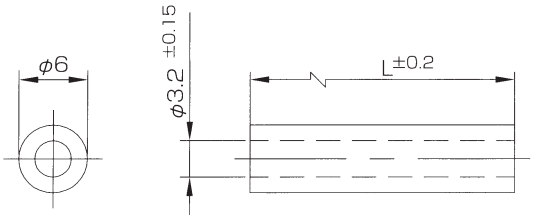

●寸法表

品　番	L	品　番	L	品　番	L	品　番	L	品　番	L
UC3-02	2	UC3-06	6	UC3-10	10	UC3-14	14	UC3-30	30
UC3-03	3	UC3-07	7	UC3-11	11	UC3-15	15	UC3-35	35
UC3-04	4	UC3-08	8	UC3-12	12	UC3-20	20	UC3-40	40
UC3-05	5	UC3-09	9	UC3-13	13	UC3-25	25	UC3-50	50

UC4-

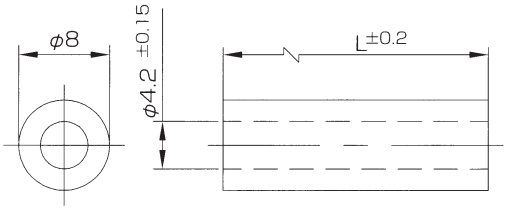

●寸法表

品　番	L	品　番	L	品　番	L	品　番	L	品　番	L
UC4-02	2	UC4-06	6	UC4-10	10	UC4-14	14	UC4-30	30
UC4-03	3	UC4-07	7	UC4-11	11	UC4-15	15	UC4-35	35
UC4-04	4	UC4-08	8	UC4-12	12	UC4-20	20	UC4-40	40
UC4-05	5	UC4-09	9	UC4-13	13	UC4-25	25	UC4-50	50

UC5-

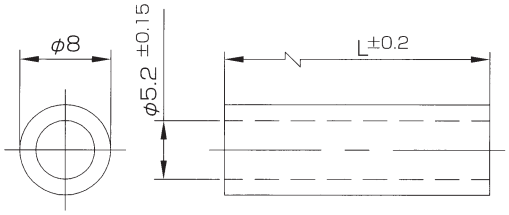

●寸法表

品　番	L	品　番	L	品　番	L	品　番	L	品　番	L
UC5-02	2	UC5-06	6	UC5-10	10	UC5-14	14	UC5-30	30
UC5-03	3	UC5-07	7	UC5-11	11	UC5-15	15	UC5-35	35
UC5-04	4	UC5-08	8	UC5-12	12	UC5-20	20	UC5-40	40
UC5-05	5	UC5-09	9	UC5-13	13	UC5-25	25	UC5-50	50

絶縁スペーサー（ジュラコン）

中空スペーサー

材質：ジュラコン（POM）
色：乳白色
UL規格：UL94-HB
RoHS2対応品

TP-122- M3用

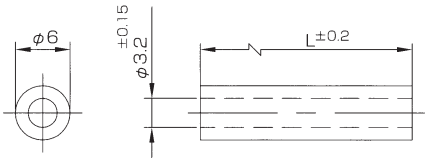

●寸法表

品　番	L	品　番	L	品　番	L	品　番	L	品　番	L
TP-122-1	1	TP-122-5	5	TP-122-12	12	TP-122-20	20	TP-122-28	28
TP-122-1.5	1.5	TP-122-5.5	5.5	TP-122-13	13	TP-122-21	21	TP-122-29	29
TP-122-2	2	TP-122-6	6	TP-122-14	14	TP-122-22	22	TP-122-30	30
TP-122-2.5	2.5	TP-122-7	7	TP-122-15	15	TP-122-23	23	TP-122-35	35
TP-122-3	3	TP-122-8	8	TP-122-16	16	TP-122-24	24	TP-122-40	40
TP-122-3.5	3.5	TP-122-9	9	TP-122-17	17	TP-122-25	25	TP-122-50	50
TP-122-4	4	TP-122-10	10	TP-122-18	18	TP-122-26	26		
TP-122-4.5	4.5	TP-122-11	11	TP-122-19	19	TP-122-27	27		

TP-123- M4用

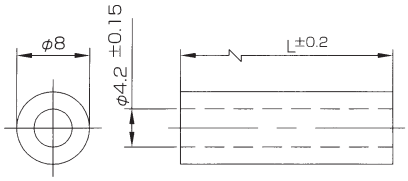

●寸法表

品　番	L	品　番	L	品　番	L	品　番	L	品　番	L
TP-123-1	1	TP-123-6	6	TP-123-11	11	TP-123-18	18	TP-123-40	40
TP-123-2	2	TP-123-7	7	TP-123-12	12	TP-123-20	20	TP-123-50	50
TP-123-3	3	TP-123-8	8	TP-123-13	13	TP-123-25	25		
TP-123-4	4	TP-123-9	9	TP-123-14	14	TP-123-30	30		
TP-123-5	5	TP-123-10	10	TP-123-15	15	TP-123-35	35		

TP-124- M5用

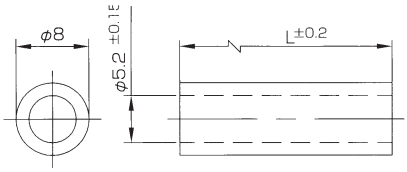

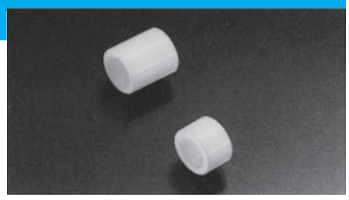

●寸法表

品　番	L	品　番	L	品　番	L	品　番	L	品　番	L
TP-124-1	1	TP-124-6	6	TP-124-11	11	TP-124-18	18	TP-124-40	40
TP-124-2	2	TP-124-7	7	TP-124-12	12	TP-124-20	20	TP-124-50	50
TP-124-3	3	TP-124-8	8	TP-124-13	13	TP-124-25	25		
TP-124-4	4	TP-124-9	9	TP-124-14	14	TP-124-30	30		
TP-124-5	5	TP-124-10	10	TP-124-15	15	TP-124-35	35		

TP-125-

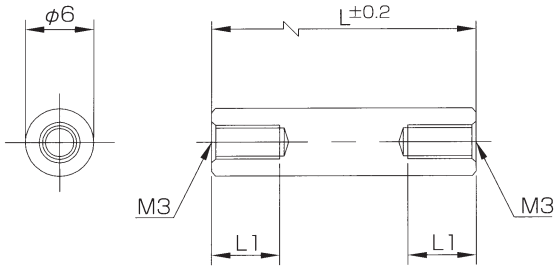

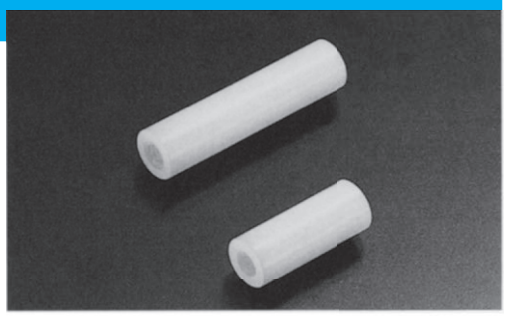

材質：ジュラコン（POM）
色：乳白色
UL規格：UL94-HB
RoHS2対応品

●寸法表

品　番	L	L1	品　番	L	L1	品　番	L	L1	品　番	L	L1
TP-125-3	3	全ネジ	TP-125-9	9	全ネジ	TP-125-15	15	全ネジ	TP-125-28	28	6
TP-125-4	4	全ネジ	TP-125-10	10	全ネジ	TP-125-16	16	全ネジ	TP-125-30	30	6
TP-125-5	5	全ネジ	TP-125-11	11	全ネジ	TP-125-17	17	全ネジ	TP-125-35	35	6
TP-125-6	6	全ネジ	TP-125-12	12	全ネジ	TP-125-18	18	全ネジ	TP-125-40	40	6
TP-125-7	7	全ネジ	TP-125-13	13	全ネジ	TP-125-20	20	全ネジ	TP-125-50	50	6
TP-125-8	8	全ネジ	TP-125-14	14	全ネジ	TP-125-25	25	全ネジ			

TP-126-

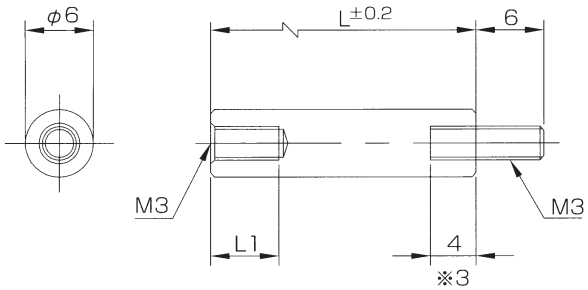

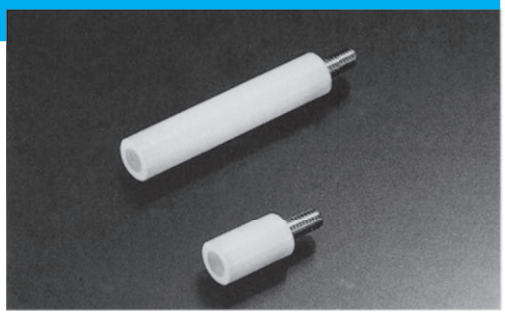

●樹脂部　材質：ジュラコン（POM）
色：乳白色
UL規格：UL94-HB

●金属部　材質：快削黄銅（C3604BD）
カドミウム含有量75ppm以下
処理：ニッケルメッキ（Ni）
RoHS2対応品

●寸法表

品　番	L	L1	品　番	L	L1	品　番	L	L1	品　番	L	L1
※TP-126-6	6	3	TP-126-11	11	6	TP-126-18	18	6	TP-126-40	40	6
TP-126-7	7	3	TP-126-12	12	6	TP-126-20	20	6	TP-126-45	45	6
TP-126-8	8	4	TP-126-13	13	6	TP-126-25	25	6	TP-126-50	50	6
TP-126-9	9	5	TP-126-14	14	6	TP-126-30	30	6			
TP-126-10	10	6	TP-126-15	15	6	TP-126-35	35	6			

TP-127-

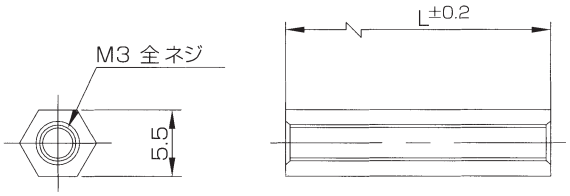

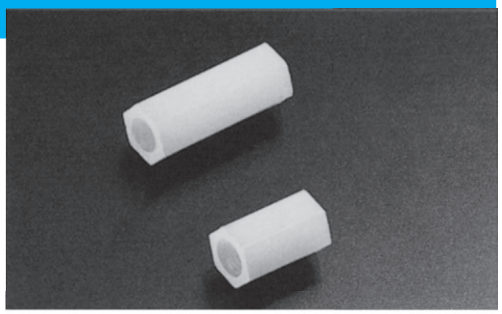

材質：ジュラコン（POM）
色：乳白色
UL規格：UL94-HB
RoHS2対応品

●寸法表

品　番	L	品　番	L	品　番	L	品　番	L	品　番	L
TP-127-3	3	TP-127-10	10	TP-127-16.5	16.5	TP-127-23	23	TP-127-32	32
TP-127-4	4	TP-127-11	11	TP-127-17	17	TP-127-24	24	TP-127-33	33
TP-127-5	5	TP-127-12	12	TP-127-17.5	17.5	TP-127-25	25	TP-127-35	35
TP-127-6	6	TP-127-12.5	12.5	TP-127-18	18	TP-127-26	26	TP-127-38	38
TP-127-7	7	TP-127-13	13	TP-127-19	19	TP-127-27	27	TP-127-40	40
TP-127-7.5	7.5	TP-127-14	14	TP-127-20	20	TP-127-28	28	TP-127-45	45
TP-127-8	8	TP-127-15	15	TP-127-21	21	TP-127-29	29	TP-127-50	50
TP-127-9	9	TP-127-16	16	TP-127-22	22	TP-127-30	30	TP-127-60	60

TP-128-

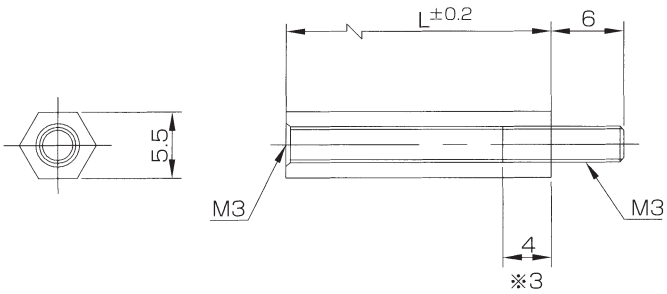

●樹脂部　材質：ジュラコン（POM）
色：乳白色
UL規格：UL94-HB

●金属部　材質：快削黄銅（C3604BD）
カドミウム含有量75ppm以下
処理：ニッケルメッキ（Ni）
RoHS2対応品

●寸法表

品　番	L	品　番	L	品　番	L	品　番	L	品　番	L
※TP-128-6	6	TP-128-12.5	12.5	TP-128-18	18	TP-128-26	26	TP-128-38	38
TP-128-7	7	TP-128-13	13	TP-128-19	19	TP-128-27	27	TP-128-40	40
TP-128-7.5	7.5	TP-128-14	14	TP-128-20	20	TP-128-28	28	TP-128-45	45
TP-128-8	8	TP-128-15	15	TP-128-21	21	TP-128-29	29	TP-128-50	50
TP-128-9	9	TP-128-16	16	TP-128-22	22	TP-128-30	30	TP-128-60	60
TP-128-10	10	TP-128-16.5	16.5	TP-128-23	23	TP-128-32	32		
TP-128-11	11	TP-128-17	17	TP-128-24	24	TP-128-33	33		
TP-128-12	12	TP-128-17.5	17.5	TP-128-25	25	TP-128-35	35		

TP-129-

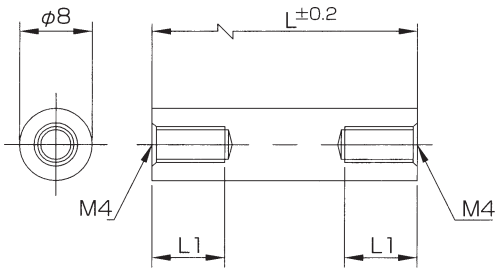

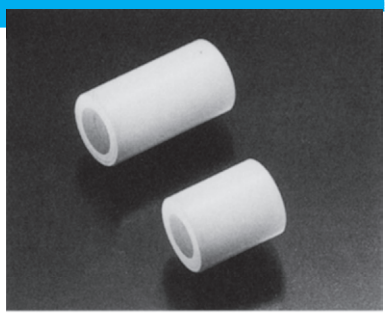

材質：ジュラコン（POM）
色：乳白色
UL規格：UL94-HB
RoHS2対応品

●寸法表

品　番	L	L1	品　番	L	L1	品　番	L	L1	品　番	L	L1
TP-129-05	5	全ネジ	TP-129-14	14	全ネジ	TP-129-23	23	全ネジ	TP-129-40	40	8
TP-129-06	6	全ネジ	TP-129-15	15	全ネジ	TP-129-24	24	全ネジ	TP-129-45	45	8
TP-129-07	7	全ネジ	TP-129-16	16	全ネジ	TP-129-25	25	全ネジ	TP-129-50	50	8
TP-129-08	8	全ネジ	TP-129-17	17	全ネジ	TP-129-26	26	全ネジ	TP-129-55	55	8
TP-129-09	9	全ネジ	TP-129-18	18	全ネジ	TP-129-27	27	全ネジ	TP-129-60	60	8
TP-129-10	10	全ネジ	TP-129-19	19	全ネジ	TP-129-28	28	全ネジ	TP-129-70	70	8
TP-129-11	11	全ネジ	TP-129-20	20	全ネジ	TP-129-29	29	全ネジ	TP-129-80	80	8
TP-129-12	12	全ネジ	TP-129-21	21	全ネジ	TP-129-30	30	全ネジ	TP-129-90	90	8
TP-129-13	13	全ネジ	TP-129-22	22	全ネジ	TP-129-35	35	8	TP-129-100	100	8

TP-130-

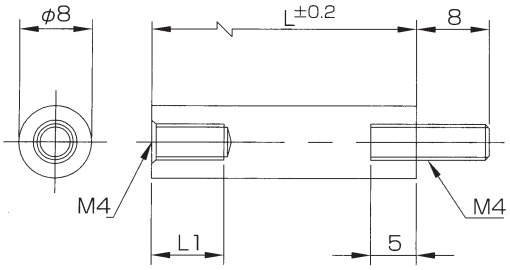

●樹脂部　材質：ジュラコン（POM）
色：乳白色
UL規格：UL94-HB

●金属部　材質：快削黄銅（C3604BD）
カドミウム含有量75ppm以下
処理：ニッケルメッキ（Ni）
RoHS2対応品

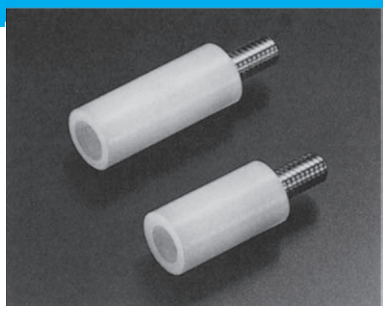

●寸法表

品　番	L	L1	品　番	L	L1	品　番	L	L1	品　番	L	L1
TP-130-10	10	5	TP-130-19	19	14	TP-130-28	28	23	TP-130-70	70	8
TP-130-11	11	6	TP-130-20	20	15	TP-130-29	29	24	TP-130-80	80	8
TP-130-12	12	7	TP-130-21	21	16	TP-130-30	30	25	TP-130-90	90	8
TP-130-13	13	8	TP-130-22	22	17	TP-130-35	35	8	TP-130-100	100	8
TP-130-14	14	9	TP-130-23	23	18	TP-130-40	40	8			
TP-130-15	15	10	TP-130-24	24	19	TP-130-45	45	8			
TP-130-16	16	11	TP-130-25	25	20	TP-130-50	50	8			
TP-130-17	17	12	TP-130-26	26	21	TP-130-55	55	8			
TP-130-18	18	13	TP-130-27	27	22	TP-130-60	60	8			

絶縁スペーサー（ジュラコン）

中空スペーサー

材質：ジュラコン（POM）
色：乳白色
UL規格：UL94-HB
RoHS2対応品

PC2- M2用

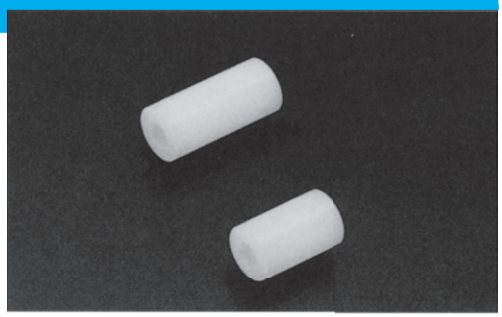

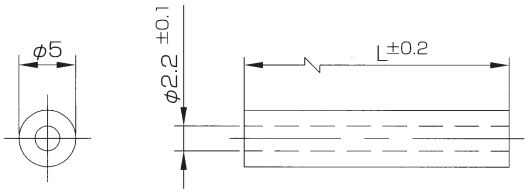

●寸法表

品　番	L	品　番	L	品　番	L	品　番	L	品　番	L
PC2-01	1	PC2-035	3.5	PC2-06	6	PC2-11	11	PC2-16	16
PC2-015	1.5	PC2-04	4	PC2-07	7	PC2-12	12	PC2-17	17
PC2-02	2	PC2-045	4.5	PC2-08	8	PC2-13	13	PC2-18	18
PC2-025	2.5	PC2-05	5	PC2-09	9	PC2-14	14	PC2-19	19
PC2-03	3	PC2-055	5.5	PC2-10	10	PC2-15	15	PC2-20	20

PC26- M2.6用

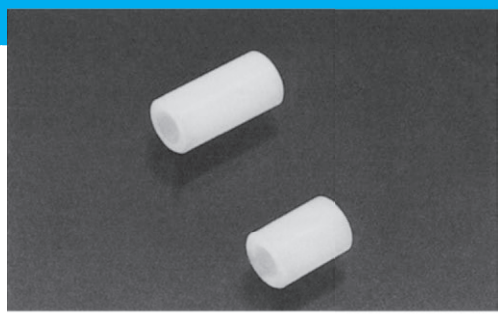

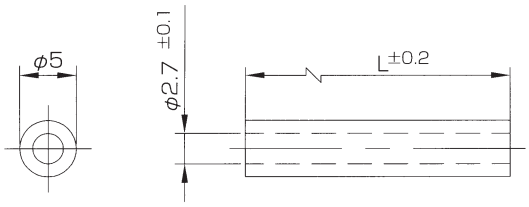

●寸法表

品　番	L	品　番	L	品　番	L	品　番	L	品　番	L
PC26-01	1	PC26-035	3.5	PC26-06	6	PC26-11	11	PC26-16	16
PC26-015	1.5	PC26-04	4	PC26-07	7	PC26-12	12	PC26-17	17
PC26-02	2	PC26-045	4.5	PC26-08	8	PC26-13	13	PC26-18	18
PC26-025	2.5	PC26-05	5	PC26-09	9	PC26-14	14	PC26-19	19
PC26-03	3	PC26-055	5.5	PC26-10	10	PC26-15	15	PC26-20	20

PS2-

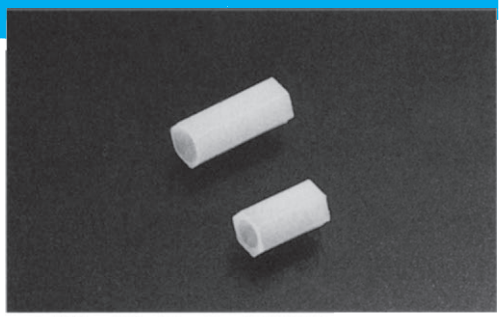

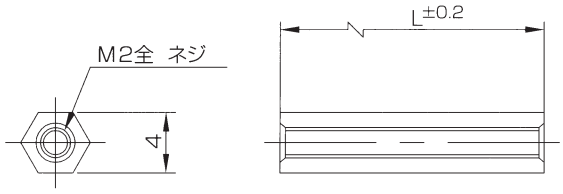

材質：ジュラコン（POM）
色：乳白色
UL規格：UL94-HB
RoHS2対応品

●寸法表

品　番	L	品　番	L	品　番	L	品　番	L	品　番	L
PS2-03	3	PS2-08	8	PS2-13	13	PS2-18	18		
PS2-04	4	PS2-09	9	PS2-14	14	PS2-19	19		
PS2-05	5	PS2-10	10	PS2-15	15	PS2-20	20		
PS2-06	6	PS2-11	11	PS2-16	16	PS2-25	25		
PS2-07	7	PS2-12	12	PS2-17	17	PS2-30	30		

PN2-

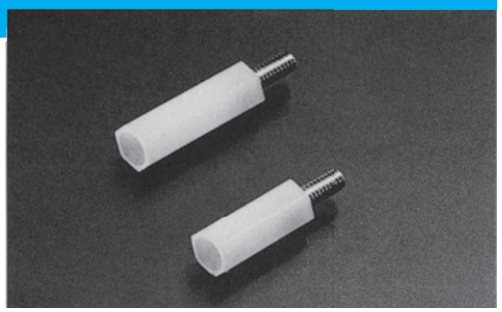

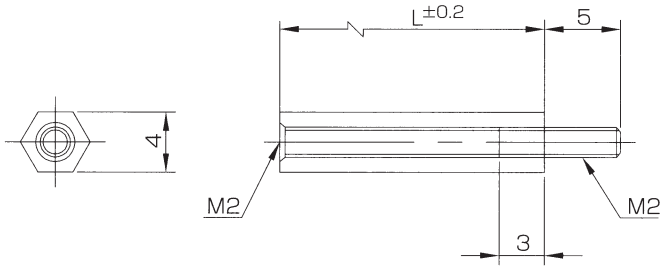

●樹脂部　材質：ジュラコン（POM）
色：乳白色
UL規格：UL94-HB

●金属部　材質：快削黄銅（C3604BD）
カドミウム含有量75ppm以下
処理：ニッケルメッキ（Ni）
RoHS2対応品

●寸法表

品　番	L	品　番	L	品　番	L	品　番	L	品　番	L
PN2-06	6	PN2-11	11	PN2-16	16	PN2-25	25		
PN2-07	7	PN2-12	12	PN2-17	17	PN2-30	30		
PN2-08	8	PN2-13	13	PN2-18	18				
PN2-09	9	PN2-14	14	PN2-19	19				
PN2-10	10	PN2-15	15	PN2-20	20				

PS26-

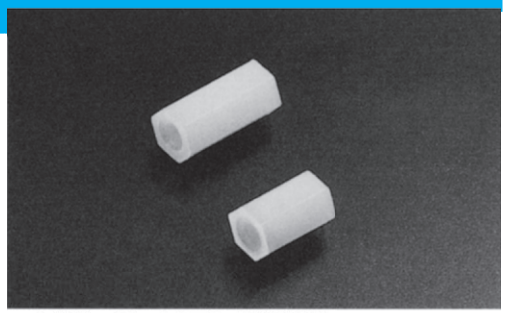

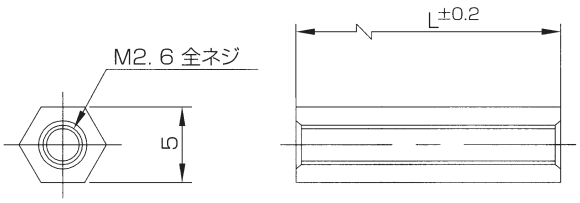

材質：ジュラコン（POM）
色：乳白色
UL規格：UL94-HB
RoHS2対応品

●寸法表

品　番	L	品　番	L	品　番	L	品　番	L	品　番	L
PS26-03	3	PS26-08	8	PS26-13	13	PS26-18	18		
PS26-04	4	PS26-09	9	PS26-14	14	PS26-19	19		
PS26-05	5	PS26-10	10	PS26-15	15	PS26-20	20		
PS26-06	6	PS26-11	11	PS26-16	16	PS26-25	25		
PS26-07	7	PS26-12	12	PS26-17	17	PS26-30	30		

PN26-

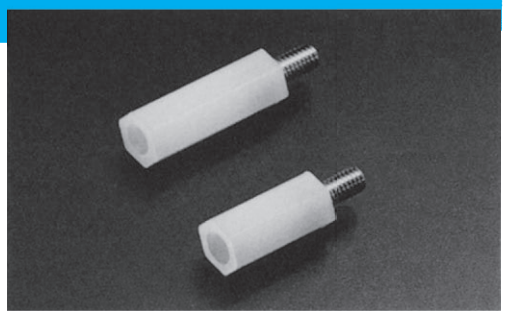

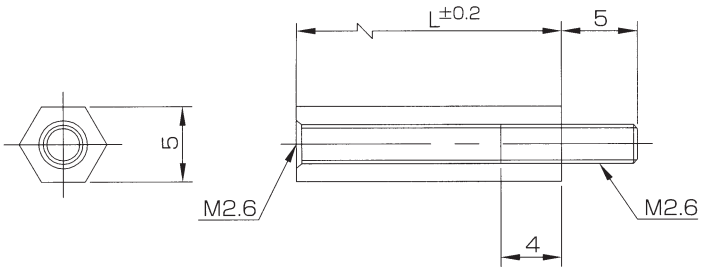

●樹脂部　材質：ジュラコン（POM）
色：乳白色
UL規格：UL94-HB

●金属部　材質：快削黄銅（C3604BD）
カドミウム含有量75ppm以下
処理：ニッケルメッキ（Ni）
RoHS2対応品

●寸法表

品　番	L	品　番	L	品　番	L	品　番	L	品　番	L
PN26-7	7	PN26-12	12	PN26-17	17	PN26-30	30		
PN26-8	8	PN26-13	13	PN26-18	18				
PN26-9	9	PN26-14	14	PN26-19	19				
PN26-10	10	PN26-15	15	PN26-20	20				
PN26-11	11	PN26-16	16	PN26-25	25				

PS4-

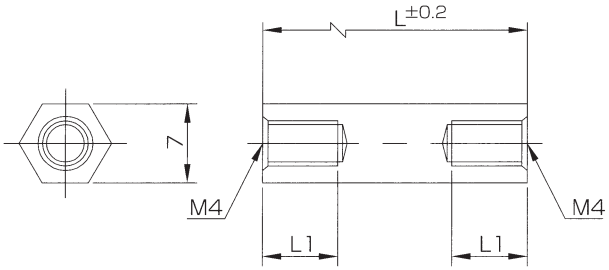

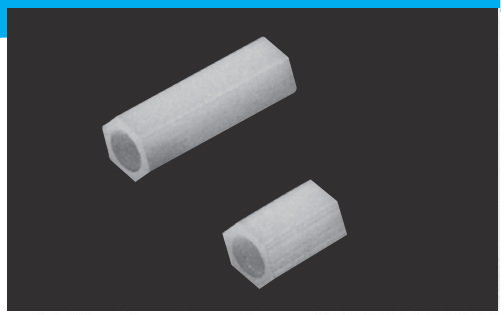

材質：ジュラコン（POM）
色：乳白色
UL規格：UL94-HB
RoHS2対応品

●寸法表

品　番	L	L1	品　番	L	L1	品　番	L	L1	品　番	L	L1
PS4-05	5	全ネジ	PS4-14	14	全ネジ	PS4-23	23	全ネジ	PS4-40	40	全ネジ
PS4-06	6	全ネジ	PS4-15	15	全ネジ	PS4-24	24	全ネジ	PS4-50	50	全ネジ
PS4-07	7	全ネジ	PS4-16	16	全ネジ	PS4-25	25	全ネジ	PS4-60	60	全ネジ
PS4-08	8	全ネジ	PS4-17	17	全ネジ	PS4-26	26	全ネジ	PS4-70	70	8
PS4-09	9	全ネジ	PS4-18	18	全ネジ	PS4-27	27	全ネジ	PS4-80	80	8
PS4-10	10	全ネジ	PS4-19	19	全ネジ	PS4-28	28	全ネジ	PS4-90	90	8
PS4-11	11	全ネジ	PS4-20	20	全ネジ	PS4-29	29	全ネジ	PS4-100	100	8
PS4-12	12	全ネジ	PS4-21	21	全ネジ	PS4-30	30	全ネジ			
PS4-13	13	全ネジ	PS4-22	22	全ネジ	PS4-35	35	全ネジ			

PN4-

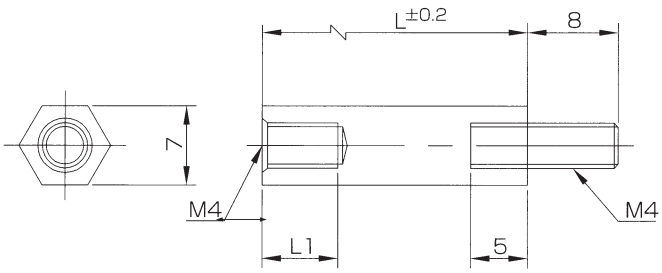

●樹脂部　材質：ジュラコン（POM）
色：乳白色
UL規格：UL94-HB

●金属部　材質：快削黄銅（C3604BD）
カドミウム含有量75ppm以下
処理：ニッケルメッキ（Ni）
RoHS2対応品

●寸法表

品　番	L	L1	品　番	L	L1	品　番	L	L1	品　番	L	L1
PN4-10	10	5	PN4-18	18	13	PN4-26	26	21	PN4-60	60	55
PN4-11	11	6	PN4-19	19	14	PN4-27	27	22	PN4-70	70	8
PN4-12	12	7	PN4-20	20	15	PN4-28	28	23	PN4-80	80	8
PN4-13	13	8	PN4-21	21	16	PN4-29	29	24	PN4-90	90	8
PN4-14	14	9	PN4-22	22	17	PN4-30	30	25	PN4-100	100	8
PN4-15	15	10	PN4-23	23	18	PN4-35	35	30			
PN4-16	16	11	PN4-24	24	19	PN4-40	40	35			
PN4-17	17	12	PN4-25	25	20	PN4-50	50	45			

PSR26-

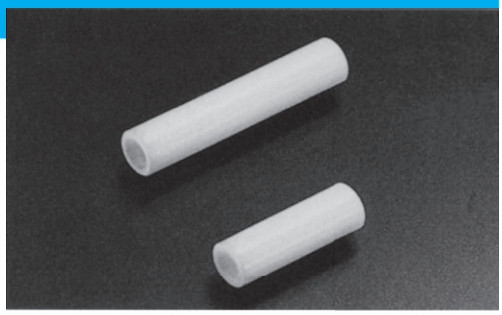

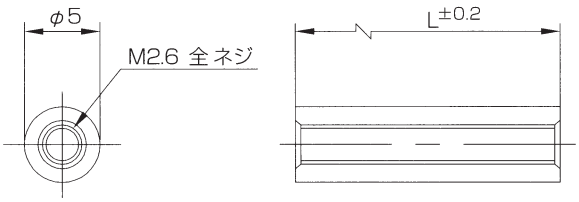

材質：ジュラコン（POM）
色：乳白色
UL規格：UL94-HB
RoHS2対応品

●寸法表

品　番	L	品　番	L	品　番	L	品　番	L	品　番	L
PSR26-03	3	PSR26-07	7	PSR26-11	11	PSR26-15	15	PSR26-19	19
PSR26-04	4	PSR26-08	8	PSR26-12	12	PSR26-16	16	PSR26-20	20
PSR26-05	5	PSR26-09	9	PSR26-13	13	PSR26-17	17	PSR26-25	25
PSR26-06	6	PSR26-10	10	PSR26-14	14	PSR26-18	18	PSR26-30	30

PNR26-

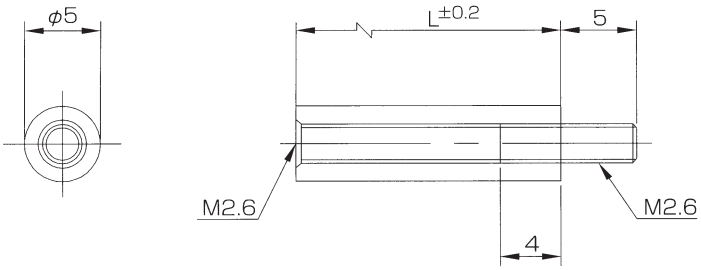

●樹脂部　材質：ジュラコン（POM）
色：乳白色
UL規格：UL94-HB

●金属部　材質：快削黄銅（C3604BD）
カドミウム含有量75ppm以下
処理：ニッケルメッキ（Ni）
RoHS2対応品

●寸法表

品　番	L	品　番	L	品　番	L	品　番	L	品　番	L
PNR26-09	9	PNR26-12	12	PNR26-15	15	PNR26-18	18	PNR26-25	25
PNR26-10	10	PNR26-13	13	PNR26-16	16	PNR26-19	19	PNR26-30	30
PNR26-11	11	PNR26-14	14	PNR26-17	17	PNR26-20	20		

絶縁スペーサー（テフロン）

中空スペーサー

材質：テフロン（PTFE）
色　：白色不透明
耐熱温度：240℃不燃性
UL規格：UL94V-0
RoHS2対応品

PT2-

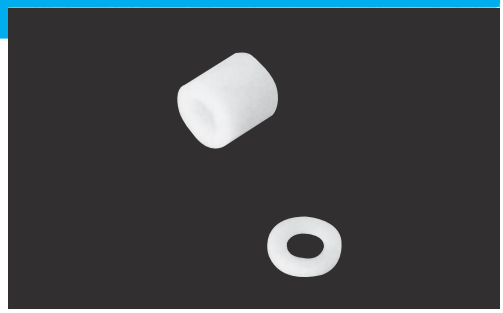

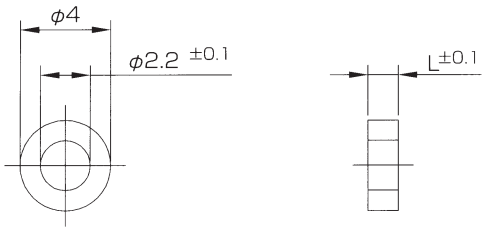

●寸法表

品　番	L	品　番	L	品　番	L	品　番	L	品　番	L
PT2-005	0.5	PT2-03	3	PT2-06	6	PT2-11	11	PT2-16	16
PT2-01	1	PT2-035	3.5	PT2-07	7	PT2-12	12	PT2-17	17
PT2-015	1.5	PT2-04	4	PT2-08	8	PT2-13	13	PT2-18	18
PT2-02	2	PT2-045	4.5	PT2-09	9	PT2-14	14	PT2-19	19
PT2-025	2.5	PT2-05	5	PT2-10	10	PT2-15	15	PT2-20	20

PT26-

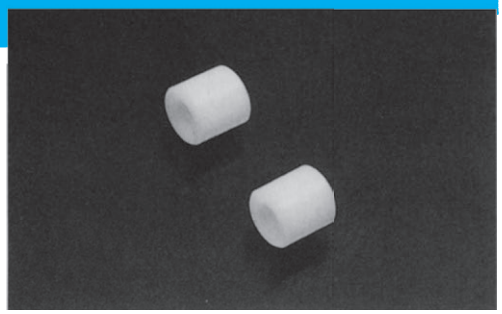

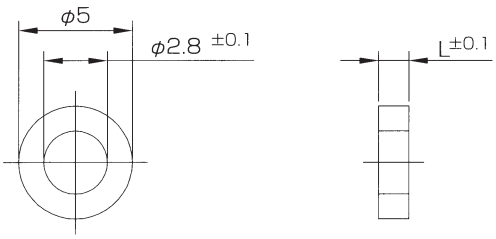

●寸法表

品　番	L	品　番	L	品　番	L	品　番	L	品　番	L
PT26-005	0.5	PT26-03	3	PT26-06	6	PT26-11	11	PT26-16	16
PT26-01	1	PT26-035	3.5	PT26-07	7	PT26-12	12	PT26-17	17
PT26-015	1.5	PT26-04	4	PT26-08	8	PT26-13	13	PT26-18	18
PT26-02	2	PT26-045	4.5	PT26-09	9	PT26-14	14	PT26-19	19
PT26-025	2.5	PT26-05	5	PT26-10	10	PT26-15	15	PT26-20	20

絶縁スペーサー（テフロン）

中空スペーサー

材質：テフロン（PTFE）
色　：白色不透明
耐熱温度：240℃不燃性
UL規格：UL94V-0
RoHS2対応品

PT3-

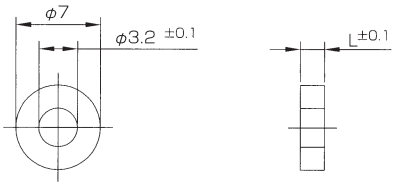

●寸法表

品　番	L	品　番	L	品　番	L	品　番	L	品　番	L
PT3-005	0.5	PT3-03	3	PT3-06	6	PT3-11	11	PT3-16	16
PT3-01	1	PT3-035	3.5	PT3-07	7	PT3-12	12	PT3-17	17
PT3-015	1.5	PT3-04	4	PT3-08	8	PT3-13	13	PT3-18	18
PT3-02	2	PT3-045	4.5	PT3-09	9	PT3-14	14	PT3-19	19
PT3-025	2.5	PT3-05	5	PT3-10	10	PT3-15	15	PT3-20	20

PT4-

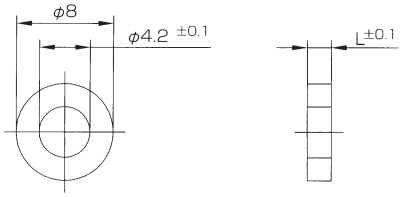

●寸法表

品　番	L	品　番	L	品　番	L	品　番	L	品　番	L
PT4-005	0.5	PT4-03	3	PT4-06	6	PT4-11	11	PT4-16	16
PT4-01	1	PT4-035	3.5	PT4-07	7	PT4-12	12	PT4-17	17
PT4-015	1.5	PT4-04	4	PT4-08	8	PT4-13	13	PT4-18	18
PT4-02	2	PT4-045	4.5	PT4-09	9	PT4-14	14	PT4-19	19
PT4-025	2.5	PT4-05	5	PT4-10	10	PT4-15	15	PT4-20	20

PT5-

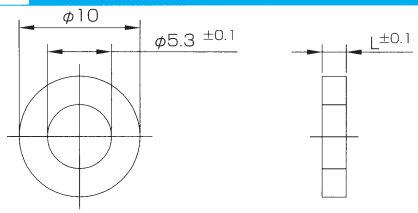

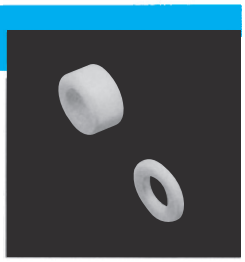

●寸法表

品　番	L	品　番	L
PT5-005	0.5	PT5-03	3
PT5-01	1	PT5-035	3.5
PT5-015	1.5	PT5-04	4
PT5-02	2	PT5-045	4.5
PT5-025	2.5	PT5-05	5

プリント基板実装用ねじ端子

材質：黄銅（C2680R1/2H）0.8t
処理：スズメッキ
RoHS2対応品

TP-422　M3用

定格電流／15A

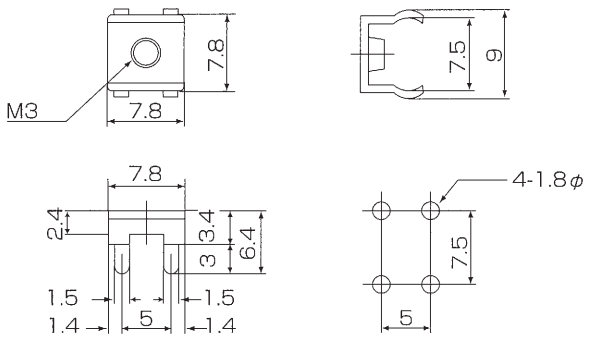

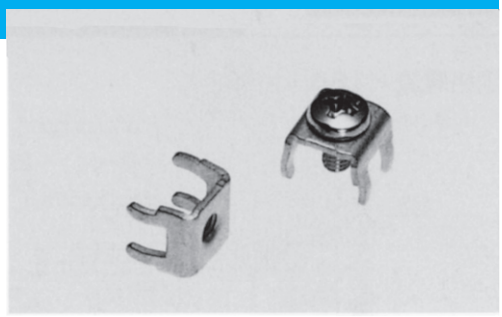

※ネジ付はオプションにて受注

TP-423　M3用

定格電流／15A

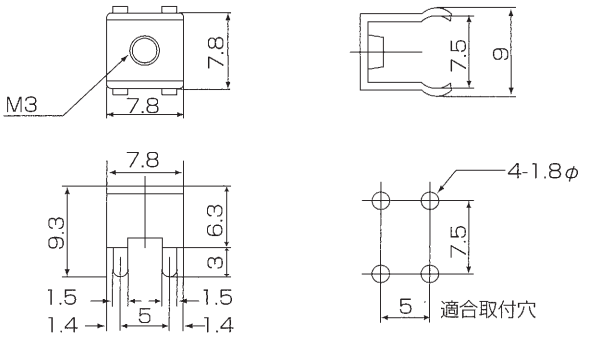

※ネジ付はオプションにて受注

TP-423　M4用

定格電流／15A

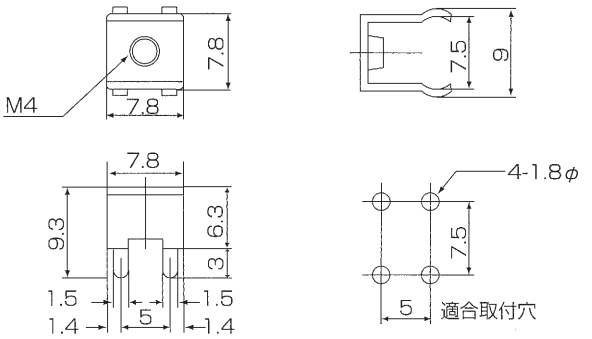

※ネジ付はオプションにて受注

プリント基板実装用ねじ端子

材質：黄銅（C2680R1/2H）0.8t
処理：スズメッキ
RoHS2対応品

TP-424　M3用

定格電流／15A

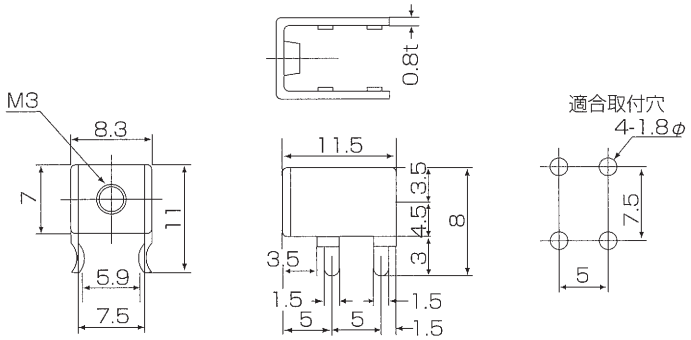

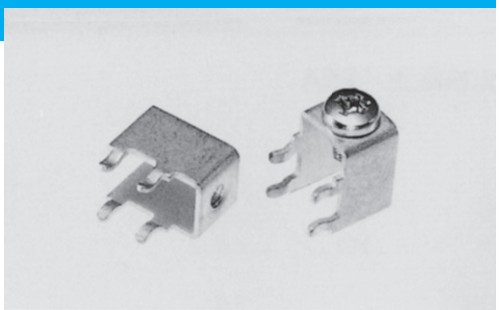

※ネジ付はオプションにて受注

TP-424　M4用

定格電流／15A

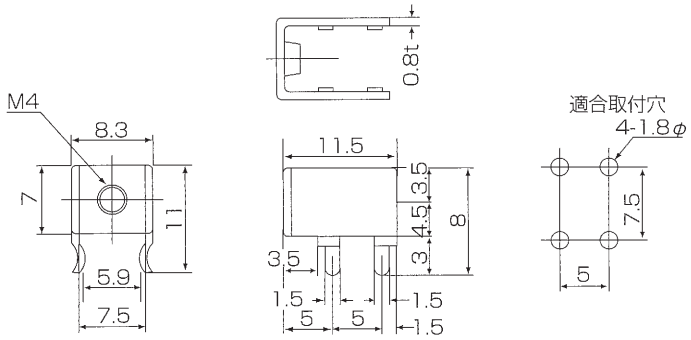

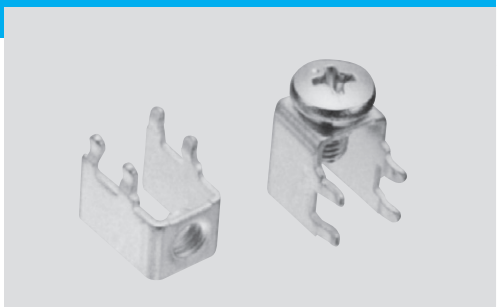

※ネジ付はオプションにて受注

TP-425　M4用

定格電流／20A

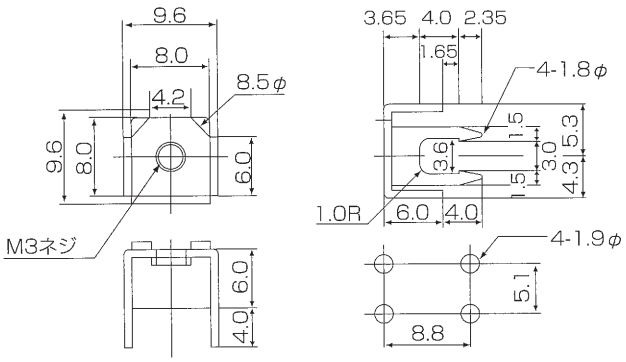

※ネジ付はオプションにて受注

プリント基板実装用ねじ端子

TP-436　M4用

定格電流／15A

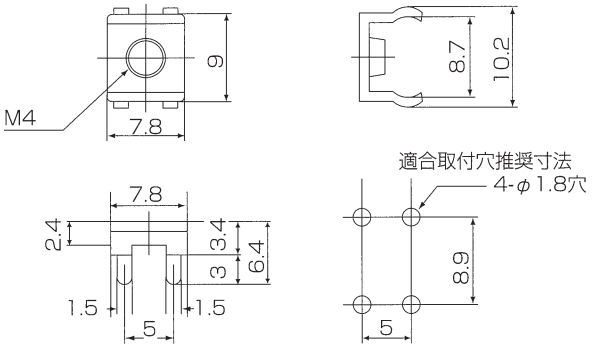

材質：黄銅（C2680R1/2H）0.8t
処理：スズメッキ
RoHS2対応品

※ネジ付はオプションにて受注

TP-439　M3用

定格電流／20A

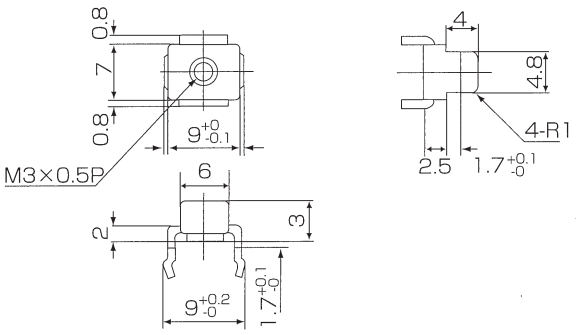

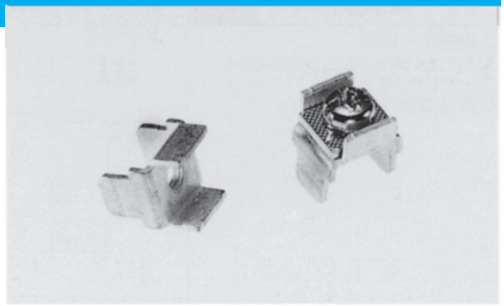

材質：黄銅（C2680R1/2H）1.0t
処理：スズメッキ
RoHS2対応品

※ネジ付はオプションにて受注

TP-96　M3用

定格電流／15A

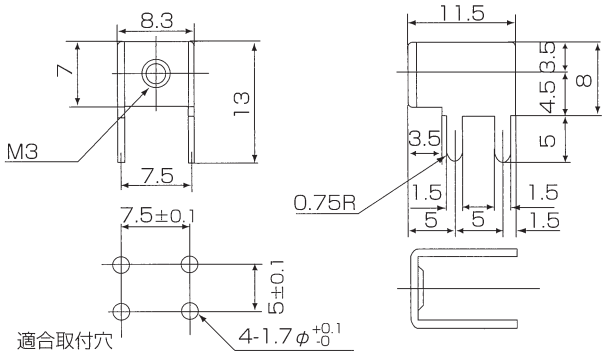

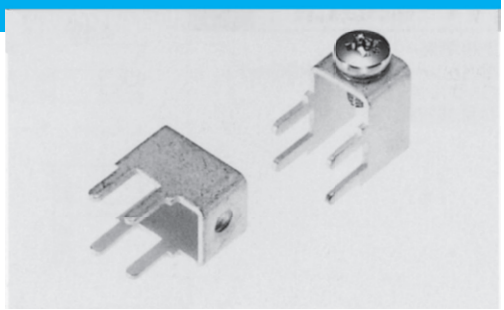

材質：黄銅（C2680R1/2H）0.8t
処理：スズメッキ
RoHS2対応品

※ネジ付はオプションにて受注

プリント基板実装用ヒューズクリップ

RoHS2対応品

TF-201P

定格電流／10A
適合ヒューズ管（6.4φ×30mm）
ニッケルメッキ（0.4t）
材質:燐青銅PBP1/2H

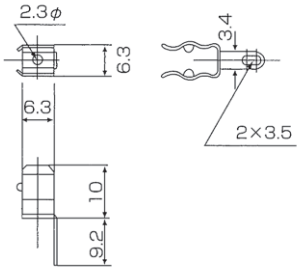

TF-204P

プリント基板用
定格電流／10A
適合ヒューズ管（6.4φ×30mm）
ニッケルメッキ（0.4t）
材質:燐青銅PBP1/2H

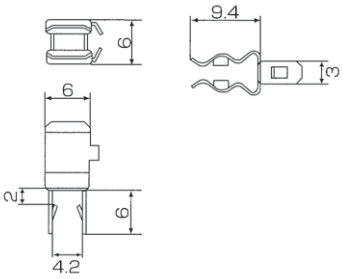

TF-202P

定格電流／10A
適合ヒューズ管（5.2φ×20mm）
ニッケルメッキ（0.4t）
材質:燐青銅PBP1/2H

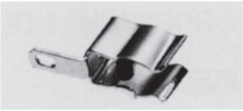

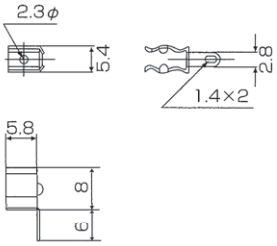

TF-205P

プリント基板用
定格電流／10A
適合ヒューズ管（5.2φ×20mm）
ニッケルメッキ（0.4t）
材質:燐青銅PBP1/2H

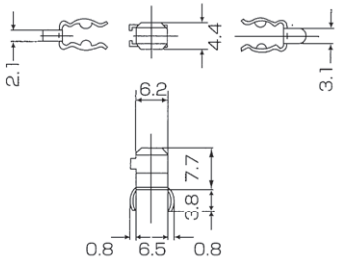

TF-203P

定格電流／10A
適合ヒューズ管（6.4φ×30mm）
ニッケルメッキ（0.4t）
材質:燐青銅PBP1/2H

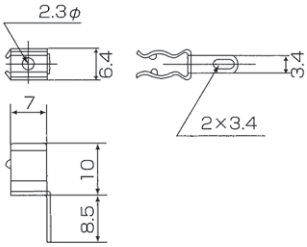

TF-206P

プリント基板用
定格電流／10A
適合ヒューズ管（5.2φ×30mm）
ニッケルメッキ（0.4t）
材質:燐青銅PBP1/2H

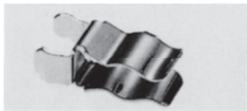

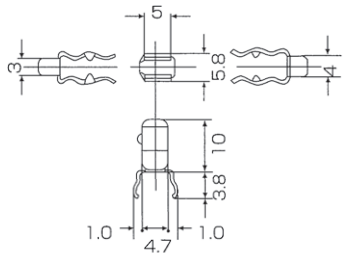

プリント基板実装用ヒューズクリップ

RoHS2対応品

TF-207P

プリント基板用
定格電流／10A
適合ヒューズ管（6.4φ×30mm）
ニッケルメッキ（0.4t）
材質:燐青銅PBP1/2H

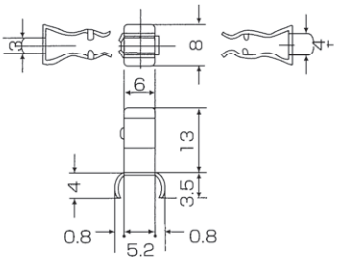

TF-210P

定格電流／10A
適合ヒューズ管（6.4φ×30mm）
（6.35φ×31.75mm）
ニッケルメッキ（0.4t）
材質:燐青銅PBP1/2H

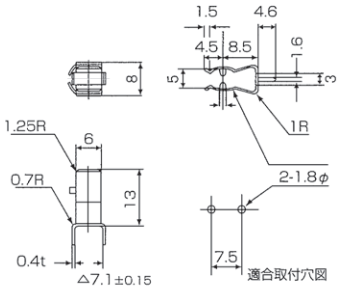

TF-208P

ヒューズ管兼用型
定格電流／10A
適合ヒューズ管
（5.2φ×20mm）
（6.4φ×30mm）
ニッケルメッキ（0.4t）
材質:燐青銅PBP1/2H

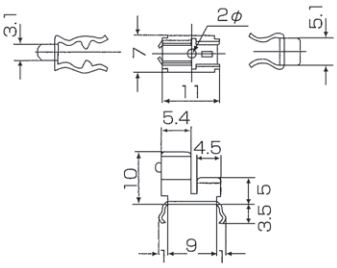

TF-211P

定格電流／10A
適合ヒューズ管（5.2φ×20mm）
ニッケルメッキ（0.4t）
材質:燐青銅PBP1/2H

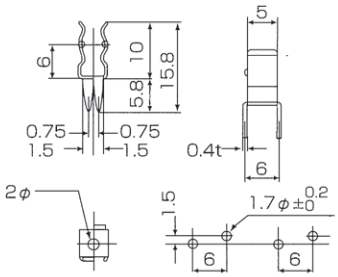

TF-209P

定格電流／10A
適合ヒューズ管（5.2φ×20mm）
ニッケルメッキ（0.4t）
材質:燐青銅PBP1/2H

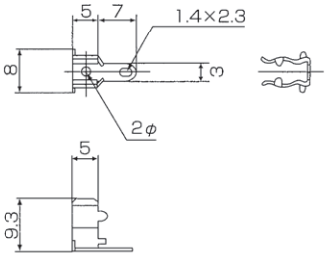

TF-429P

定格電流／10A
適合ヒューズ管
（5.2φ×20mm）
ニッケルメッキ（0.4t）
材質:燐青銅PBP1/2H

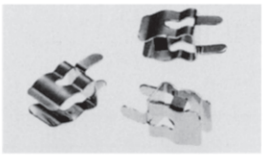

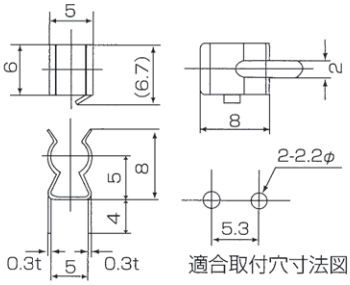

プリント基板実装用ヒューズクリップ

RoHS2対応品

TF-430P

定格電流／10A

適合ヒューズ管
（5.2φ×20mm）
ニッケルメッキ（0.4t）
材質：燐青銅PBP1/2H

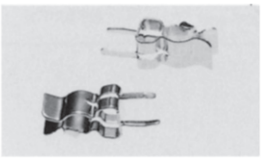

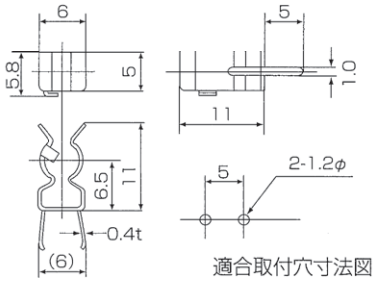

適合取付穴寸法図

TF-434P

基板挿入部バネ式
定格電流／10A

適合ヒューズ管
（6.4φ×30mm）
ニッケルメッキ（0.4t）
材質：燐青銅PBP1/2H

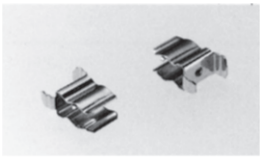

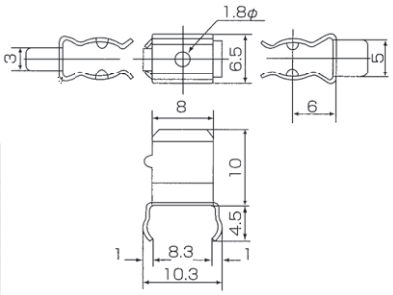

TF-432P

基板挿入部バネ式
定格電流／10A

適合ヒューズ管
（5.2φ×20mm）
ニッケルメッキ（0.4t）
材質：燐青銅PBP1/2H

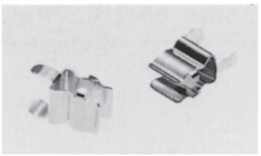

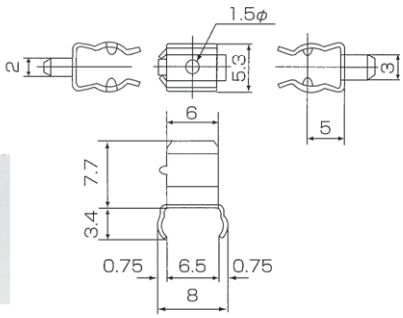

TP-559P

基板挿入部バネ式
定格電流／30A

適合ヒューズ管
（10.3φ）
スズメッキ
材質：燐青銅PBP1/2H

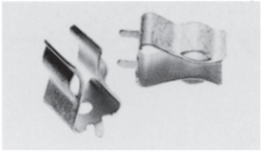

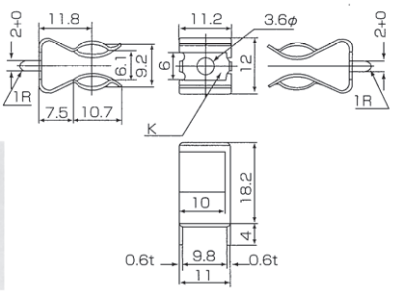

TF-433P

基板挿入部バネ式
定格電流／10A

適合ヒューズ管
（6.4φ×30mm）
ニッケルメッキ（0.4t）
材質：燐青銅PBP1/2H

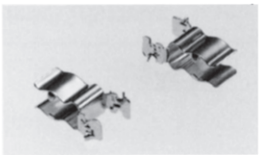

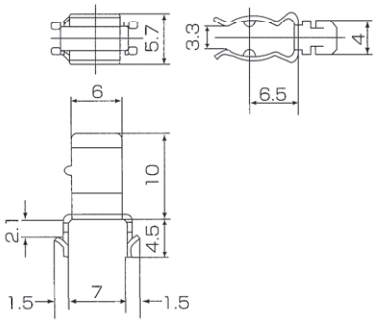

プリント基板実装用タブ（差込）端子

材質：黄銅（C2680R½H）
処理：スズメッキ
RoHS2対応品

TP-90

●定格電流／20A
●適合取付穴（1.28φ）

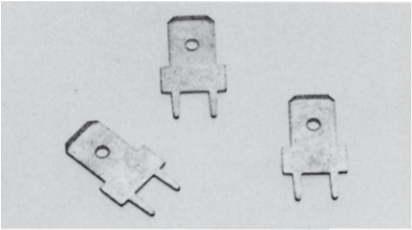

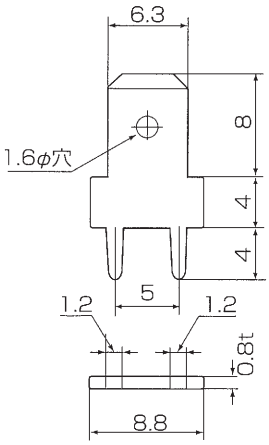

TP-91

●定格電流／20A
●適合取付穴（1.28φ）

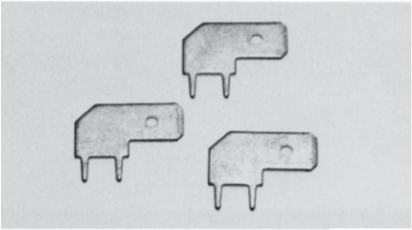

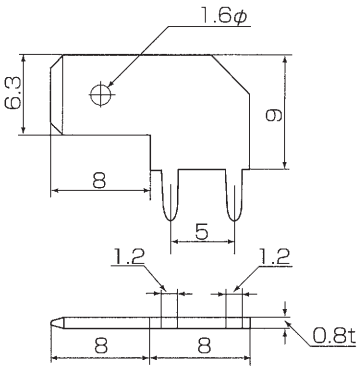

TP-92

●定格電流／10A

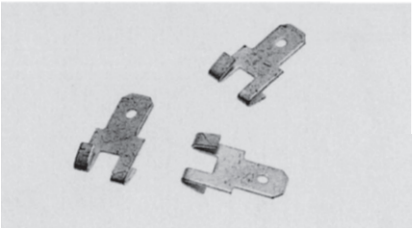

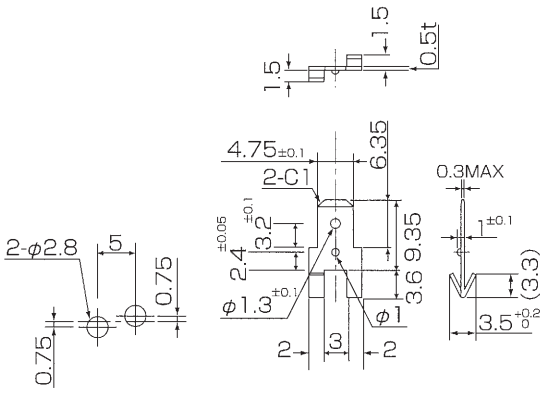

ローレットネジ

材質：快削黄銅（C3604BD）
カドミウム含有量75ppm以下
処理：クロームメッキ（Cr）
RoHS2対応品

RBW

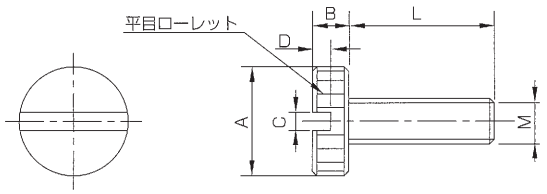

●寸法表

品　番	L	M	A	B	C	D
RBW26-04	4	M2.6	6	3	1.5	1.5
RBW26-06	6	M2.6	6	3	1.5	1.5
RBW26-08	8	M2.6	6	3	1.5	1.5
RBW26-10	10	M2.6	8	3	1.5	1.5
RBW3-06	6	M3	8	3	1.5	1.5
RBW3-08	8	M3	8	3	1.5	1.5
RBW3-10	10	M3	8	3	1.5	1.5
RBW3-12	12	M3	8	3	1.5	1.5
RBW3-15	15	M3	8	3	1.5	1.5
RBW3-18	18	M3	8	3	1.5	1.5

品　番	L	M	A	B	C	D
RBW3-20	20	M3	8	3	1.5	1.5
RBW3-25	25	M3	8	3	1.5	1.5
RBW4-06	6	M4	10	4	1.8	2.0
RBW4-08	8	M4	10	4	1.8	2.0
RBW4-10	10	M4	10	4	1.8	2.0
RBW4-12	12	M4	10	4	1.8	2.0
RBW4-15	15	M4	10	4	1.8	2.0
RBW4-18	18	M4	10	4	1.8	2.0
RBW4-20	20	M4	10	4	1.8	2.0
RBW4-25	25	M4	10	4	1.8	2.0

品　番	L	M	A	B	C	D
RBW4-30	30	M4	10	4	1.8	2.0
RBW5-06	6	M5	12	4	2.0	2.0
RBW5-08	8	M5	12	4	2.0	2.0
RBW5-10	10	M5	12	4	2.0	2.0
RBW5-12	12	M5	12	4	2.0	2.0
RBW5-15	15	M5	12	4	2.0	2.0
RBW5-18	18	M5	12	4	2.0	2.0
RBW5-20	20	M5	12	4	2.0	2.0
RBW5-25	25	M5	12	4	2.0	2.0
RBW5-30	30	M5	12	4	2.0	2.0

RKN

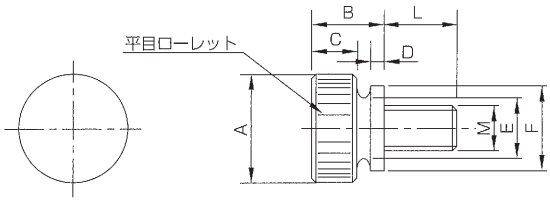

●寸法表

品　番	L	M	A	B	C	D	E	F
RKN3-06	6	M3	8	6	4	1	φ4.2	φ7
RKN3-08	8	M3	8	6	4	1	φ4.2	φ7
RKN3-10	10	M3	8	6	4	1	φ4.2	φ7
RKN3-12	12	M3	8	6	4	1	φ4.2	φ7
RKN3-15	15	M3	8	6	4	1	φ4.2	φ7
RKN3-18	18	M3	8	6	4	1	φ4.2	φ7
RKN3-20	20	M3	8	6	4	1	φ4.2	φ7
RKN3-25	25	M3	8	6	4.5	1	φ4.2	φ7
RKN4-06	6	M4	10	7	4.5	1.2	φ6.2	φ8
RKN4-08	8	M4	10	7	4.5	1.2	φ6.2	φ8
RKN4-10	10	M4	10	7	4.5	1.2	φ6.2	φ8
RKN4-12	12	M4	10	7	4.5	1.2	φ6.2	φ8
RKN4-15	15	M4	10	7	4.5	1.2	φ6.2	φ8

品　番	L	M	A	B	C	D	E	F
RKN4-18	18	M4	10	7	4.5	1.2	φ6.2	φ8
RKN4-20	20	M4	10	7	4.5	1.2	φ6.2	φ8
RKN4-25	25	M4	10	7	4.5	1.2	φ6.2	φ8
RKN4-30	30	M4	10	7	4.5	1.2	φ6.2	φ8
RKN5-06	6	M5	12	8	5	1.5	φ6.7	φ9.4
RKN5-08	8	M5	12	8	5	1.5	φ6.7	φ9.4
RKN5-10	10	M5	12	8	5	1.5	φ6.7	φ9.4
RKN5-12	12	M5	12	8	5	1.5	φ6.7	φ9.4
RKN5-15	15	M5	12	8	5	1.5	φ6.7	φ9.4
RKN5-18	18	M5	12	8	5	1.5	φ6.7	φ9.4
RKN5-20	20	M5	12	8	5	1.5	φ6.7	φ9.4
RKN5-25	25	M5	12	8	5	1.5	φ6.7	φ9.4
RKN5-30	30	M5	12	8	5	1.5	φ6.7	φ9.4

ツマミネジ

RTW

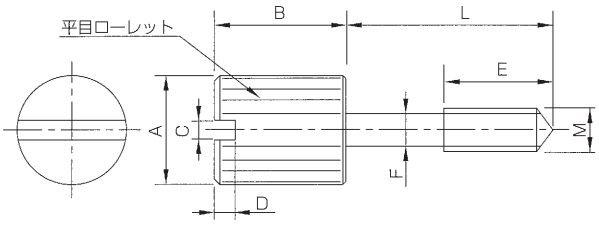

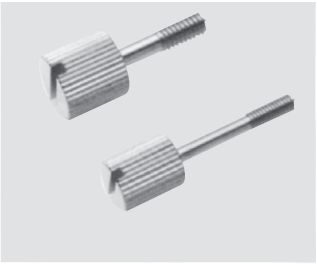

材質：快削黄銅（C3604BD）
カドミウム含有量75ppm以下
処理：クロームメッキ（Cr）
RoHS2対応品

●寸法表

品　番	L	M	A	B	C	D	E	F
RTW3-8-15	15	M3	8	8	1.5	1.5	6	φ2.2
RTW3-8-18	18	M3	8	8	1.5	1.5	6	φ2.2
RTW3-8-20	20	M3	8	8	1.5	1.5	6	φ2.2
RTW3-8-25	25	M3	8	8	1.5	1.5	6	φ2.2
RTW3-8-30	30	M3	8	8	1.5	1.5	6	φ2.2

品　番	L	M	A	B	C	D	E	F
RTW4-10-15	15	M4	10	10	1.8	1.8	8	φ3.0
RTW4-10-18	18	M4	10	10	1.8	1.8	8	φ3.0
RTW4-10-20	20	M4	10	10	1.8	1.8	8	φ3.0
RTW4-10-25	25	M4	10	10	1.8	1.8	8	φ3.0
RTW4-10-30	30	M4	10	10	1.8	1.8	8	φ3.0

FTW

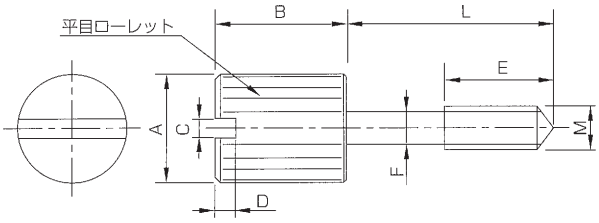

材質：快削鋼（SUM）
処理：ニッケルメッキ（Ni）
RoHS2対応品

●寸法表

品　番	L	M	A	B	C	D	E	F
FTW3-8-15	15	M3	8	8	1.5	1.5	6	φ2.2
FTW3-8-18	18	M3	8	8	1.5	1.5	6	φ2.2
FTW3-8-20	20	M3	8	8	1.5	1.5	6	φ2.2
FTW3-8-25	25	M3	8	8	1.5	1.5	6	φ2.2
FTW3-8-30	30	M3	8	8	1.5	1.5	6	φ2.2

品　番	L	M	A	B	C	D	E	F
FTW4-10-15	15	M4	10	10	1.8	1.8	8	φ3.0
FTW4-10-18	18	M4	10	10	1.8	1.8	8	φ3.0
FTW4-10-20	20	M4	10	10	1.8	1.8	8	φ3.0
FTW4-10-25	25	M4	10	10	1.8	1.8	8	φ3.0
FTW4-10-30	30	M4	10	10	1.8	1.8	8	φ3.0

RKW

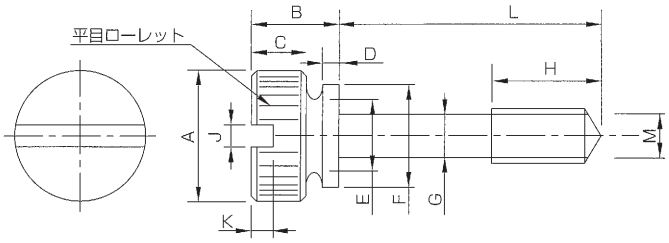

材質：快削黄銅（C3604BD）
カドミウム含有量75ppm以下
処理：クロームメッキ（Cr）
RoHS2対応品

●寸法表

品　番	L	M	A	B	C	D	E	F	G	H	J	K
RKW3-12	12	M3	8	6	4	1	φ4.2	φ7	φ2.2	6	1.5	1.5
RKW3-15	15	M3	8	6	4	1	φ4.2	φ7	φ2.2	6	1.5	1.5
RKW3-18	18	M3	8	6	4	1	φ4.2	φ7	φ2.2	6	1.5	1.5
RKW3-20	20	M3	8	6	4	1	φ4.2	φ7	φ2.2	6	1.5	1.5
RKW3-25	25	M3	8	6	4	1	φ4.2	φ7	φ2.2	6	1.5	1.5
RKW3-30	30	M3	8	6	4	1	φ4.2	φ7	φ2.2	6	1.5	1.5
RKW4-15	15	M4	10	7	4.5	1.2	φ6.2	φ8	φ3	8	1.8	1.8
RKW4-18	18	M4	10	7	4.5	1.2	φ6.2	φ8	φ3	8	1.8	1.8
RKW4-20	20	M4	10	7	4.5	1.2	φ6.2	φ8	φ3	8	1.8	1.8
RKW4-25	25	M4	10	7	4.5	1.2	φ6.2	φ8	φ3	8	1.8	1.8
RKW4-30	30	M4	10	7	4.5	1.2	φ6.2	φ8	φ3	8	1.8	1.8
RKW4-35	35	M4	10	7	4.5	1.2	φ6.2	φ8	φ3	8	1.8	1.8

品　番	L	M	A	B	C	D	E	F	G	H	J	K
RKW5-15	15	M5	12	8	5	1.5	φ6.7	φ9.4	φ4	10	2.0	2.0
RKW5-18	18	M5	12	8	5	1.5	φ6.7	φ9.4	φ4	10	2.0	2.0
RKW5-20	20	M5	12	8	5	1.5	φ6.7	φ9.4	φ4	10	2.0	2.0
RKW5-25	25	M5	12	8	5	1.5	φ6.7	φ9.4	φ4	10	2.0	2.0
RKW5-30	30	M5	12	8	5	1.5	φ6.7	φ9.4	φ4	10	2.0	2.0
RKW5-35	35	M5	12	8	5	1.5	φ6.7	φ9.4	φ4	10	2.0	2.0
RKW5-40	40	M5	12	8	5	1.5	φ6.7	φ9.4	φ4	10	2.0	2.0

FKW

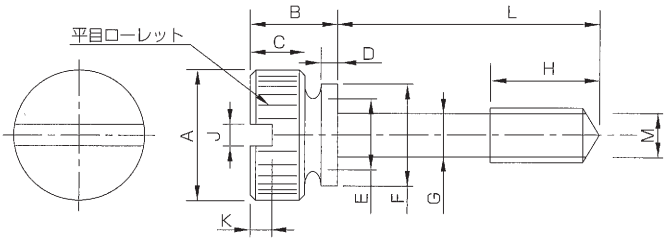

材質：快削鋼（SUM）
処理：ニッケルメッキ（Ni）
RoHS2対応品

●寸法表

品　番	L	M	A	B	C	D	E	F	G	H	J	K
FKW3-12	12	M3	8	6	4	1	φ4.2	φ7	φ2.2	6	1.5	1.5
FKW3-15	15	M3	8	6	4	1	φ4.2	φ7	φ2.2	6	1.5	1.5
FKW3-18	18	M3	8	6	4	1	φ4.2	φ7	φ2.2	6	1.5	1.5
FKW3-20	20	M3	8	6	4	1	φ4.2	φ7	φ2.2	6	1.5	1.5
FKW3-25	25	M3	8	6	4	1	φ4.2	φ7	φ2.2	6	1.5	1.5
FKW3-30	30	M3	8	6	4	1	φ4.2	φ7	φ2.2	6	1.5	1.5
FKW4-15	15	M4	10	7	4.5	1.2	φ6.2	φ8	φ3	8	1.8	1.8
FKW4-18	18	M4	10	7	4.5	1.2	φ6.2	φ8	φ3	8	1.8	1.8
FKW4-20	20	M4	10	7	4.5	1.2	φ6.2	φ8	φ3	8	1.8	1.8
FKW4-25	25	M4	10	7	4.5	1.2	φ6.2	φ8	φ3	8	1.8	1.8
FKW4-30	30	M4	10	7	4.5	1.2	φ6.2	φ8	φ3	8	1.8	1.8
FKW4-35	35	M4	10	7	4.5	1.2	φ6.2	φ8	φ3	8	1.8	1.8

品　番	L	M	A	B	C	D	E	F	G	H	J	K
FKW5-15	15	M5	12	8	5	1.5	φ6.7	φ9.4	φ4	10	2.0	2.0
FKW5-18	18	M5	12	8	5	1.5	φ6.7	φ9.4	φ4	10	2.0	2.0
FKW5-20	20	M5	12	8	5	1.5	φ6.7	φ9.4	φ4	10	2.0	2.0
FKW5-25	25	M5	12	8	5	1.5	φ6.7	φ9.4	φ4	10	2.0	2.0
FKW5-30	30	M5	12	8	5	1.5	φ6.7	φ9.4	φ4	10	2.0	2.0
FKW5-35	35	M5	12	8	5	1.5	φ6.7	φ9.4	φ4	10	2.0	2.0
FKW5-40	40	M5	12	8	5	1.5	φ6.7	φ9.4	φ4	10	2.0	2.0

カスタム品


シーケンスコントローラ・スイッチング電源・モータードライバー・インバーターをはじめ各種・電源・配電装置など、幅広い分野のユーザーニーズに高い信頼と品質で貢献しています。
カスタム品の製作につきましては、営業部へお問い合せください。

カスタム品

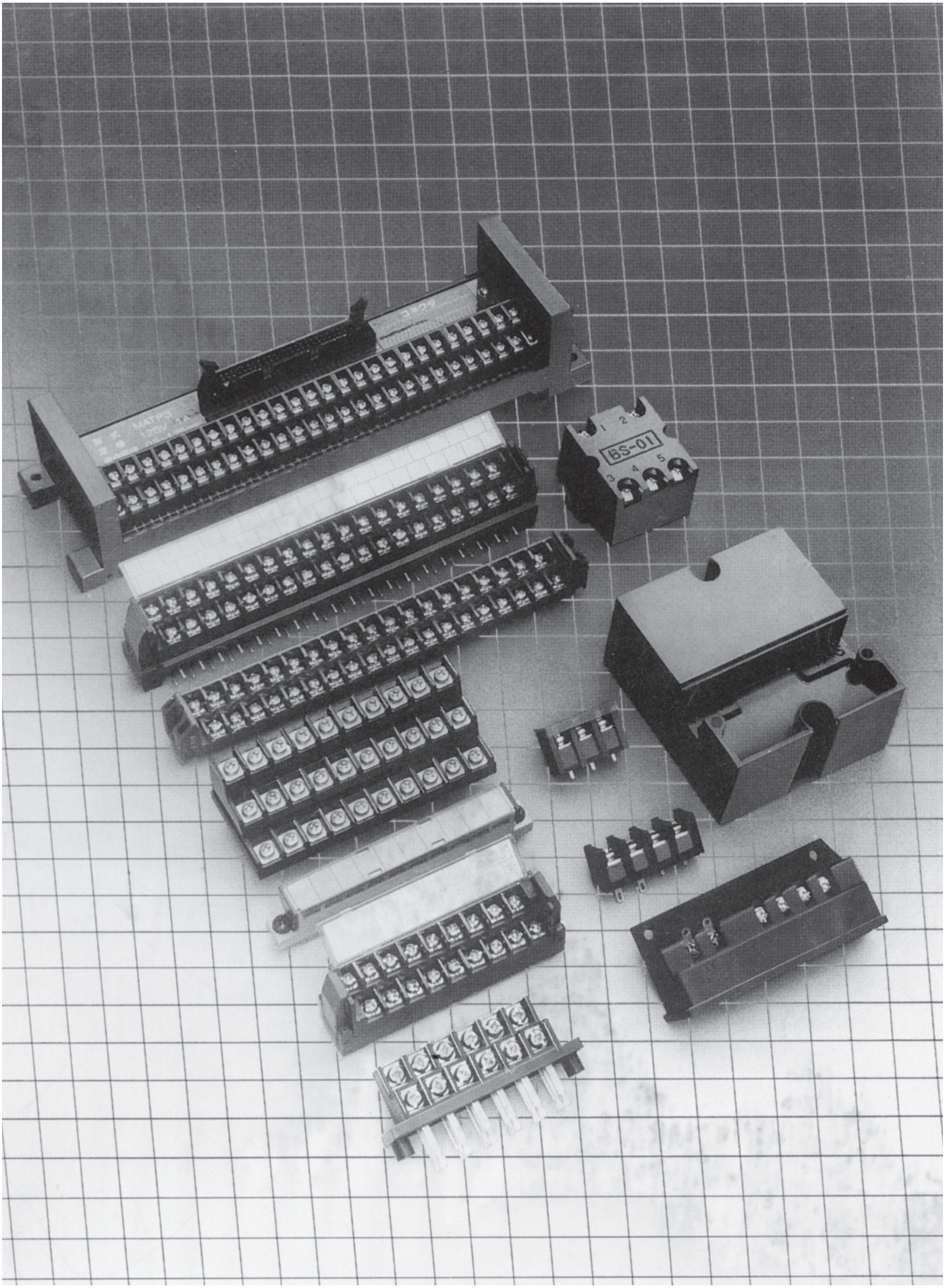

MORIMATSU CO., LTD.

株式会社 モリマツ

本　　社　〒182-0034　東京都調布市下石原1-2-3
TEL 042-481-6111（代表）　FAX 042-487-8458
HEAD OFFICE　〒182-0034　1-2-3SHIMOISHIHARA CHOFU-CITY TOKYO
TEL 042-481-6111　FAX 042-487-8458

登 米 工 場　〒987-0703　宮城県登米市登米町日根牛小池前156
TEL 0220-52-2369（代表）　FAX 0220-52-3194
TOME FACTORY　〒987-0703　156KOIKEMAE HINEUSHI TOYOMAMACHI
TOME-CITY MIYAGI-PREF
TEL 0220-52-2369　FAX 0220-52-3194